АВИАЦИОННЫЙ ДВИГАТЕЛЬ

Д-30КП

КАТАЛОГ ДЕТАЛЕЙ И СБОРОЧНЫХ ЕДИНИЦ

НЕ ЭТАЛОН

СОГЛАСОВАНО

Ст. представитель заказчика
№ 404
С.С.Серый
30 июня 1978г.

УТВЕРЖДАЮ

Главный инженер предприятия
п/я В-8683
Н.В.Кузнецов
26 VI 1978г.

Зам. руководителя предприятия
п/я Р-6837
Ю.А.Ежов
23.06 1978г.

АВИАЦИОННЫЙ ДВИГАТЕЛЬ
Д-30КП

Каталог деталей и сборочных единиц

Начальник ОГК-1
М.Б.Шейнин
14.06.78 1978г.

Начальник ц. 65
Л.Н.Парамонов
19 июня 1978г.

1978г.

ВВЕДЕНИЕ

Каталог деталей и сборочных единиц двигателя Д-30КП предназначен для составления заявок эксплуатирующих и ремонтных организаций на необходимые детали и сборочные единицы, потребные для замены при эксплуатации и ремонте двигателей.

Расположение деталей и сборочных единиц на иллюстрациях соответствует порядку их сборки.

В каталоге приведены схемы общих систем трубопроводов и электропроводов.Позиции в кружках обозначают элементы крепления.

В каталоге не перечисляются и не иллюстрируются детали, составляющие клёпаную (неразъемную) конструкцию, а также детали, которые теряют самостоятельность при сварке с другими деталями. В таких случаях указаны только номера сборочных единиц.

При указании покупного изделия в перечне в графе "Наименование" после названия покупного изделия поставлена звёздочка.

Если в перечне указана деталь или сборочная единица, которая на иллюстрации не показана, то в графе "Позиция" перед позицией детали или сборочной единицы поставлено тире (-).

Нумерация страниц в пределах раздела (подраздела) - сквозная.

Нумерация рисунков соответствует нумерации страниц в разделах (подразделах).

Для облегчения отыскания необходимой информации применена система нумерации, которая делит содержание на разделы, подразделы и пункты.

Каталог деталей и сборочных единиц двигателя Д-30КП включает в себя "Введение" и следующие разделы:

71 - Силовая установка

72 - Двигатель Д-30КП

73 - Топливная система двигателя

75 - Система отбора воздуха

77 - Приборы контроля двигателя

78 - Система выхлопа

79 - Масляная система

80 - Система запуска

91 - Схема электропроводки

РАЗДЕЛ 71

СИЛОВАЯ УСТАНОВКА

ОГЛАВЛЕНИЕ

НАИМЕНОВАНИЕ	РАЗДЕЛ ПОДРАЗДЕЛ ПУНКТ	Рисунок
ДВИГАТЕЛЬ Д-30КП	71.00.00	1,2,3,4
ЯЩИК ДЛЯ УПАКОВКИ ДВИГАТЕЛЯ	71.00.02	5
БОРТОВОЙ ИНСТРУМЕНТ (ПРИЛАГАЕМЫЙ К ДВИГАТЕЛЮ)	71.00.03	6
ПОДВЕСКИ И КРОНШТЕЙНЫ ДВИГАТЕЛЯ	71.20.00	7
БАЧОК ДРЕНАЖНЫЙ ПЕРЕДНИЙ	71.70.10	8
БАЧОК ДРЕНАЖНЫЙ ЗАДНИЙ	71.70.20	9

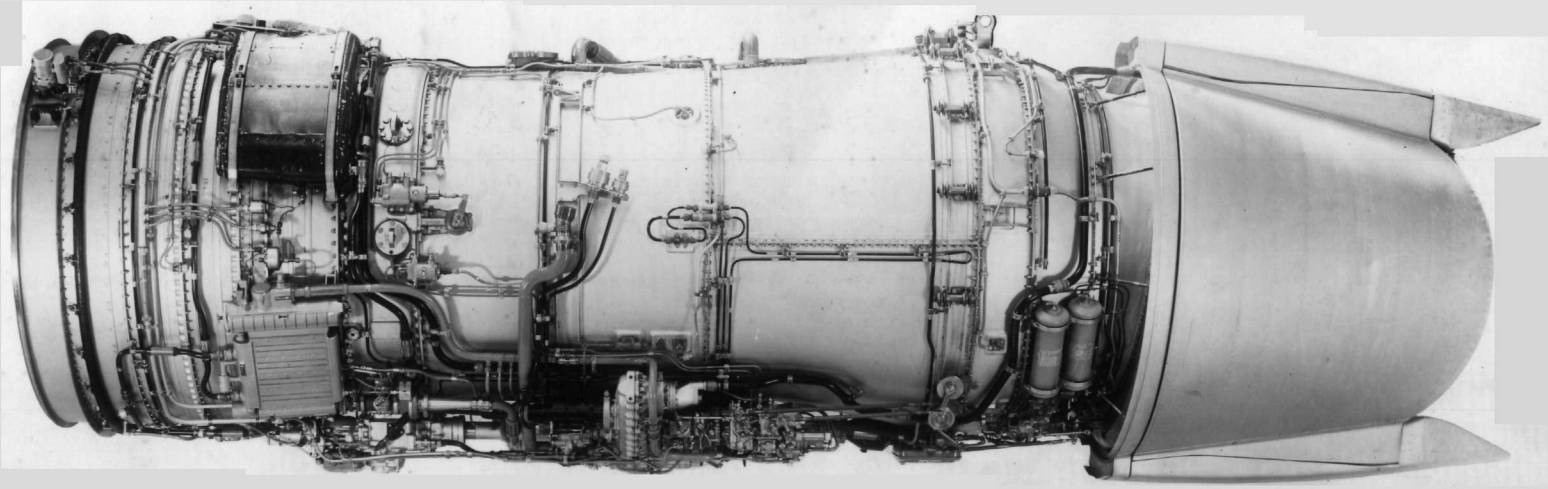

773-70

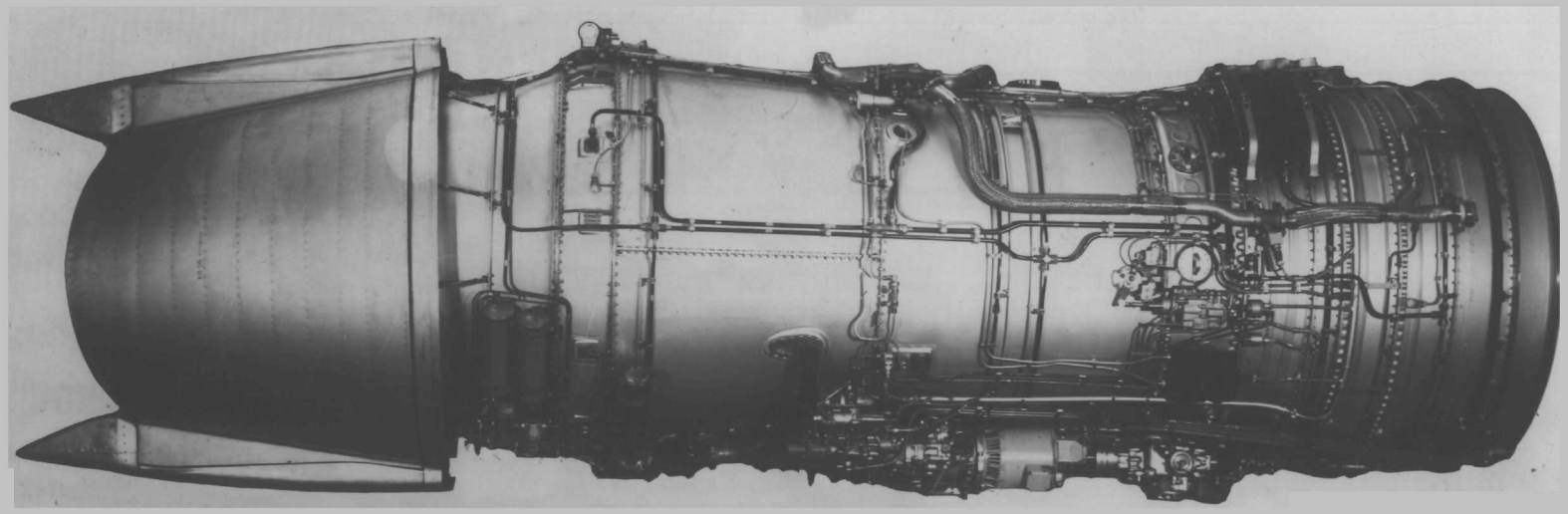

776-70

774-70

775-70

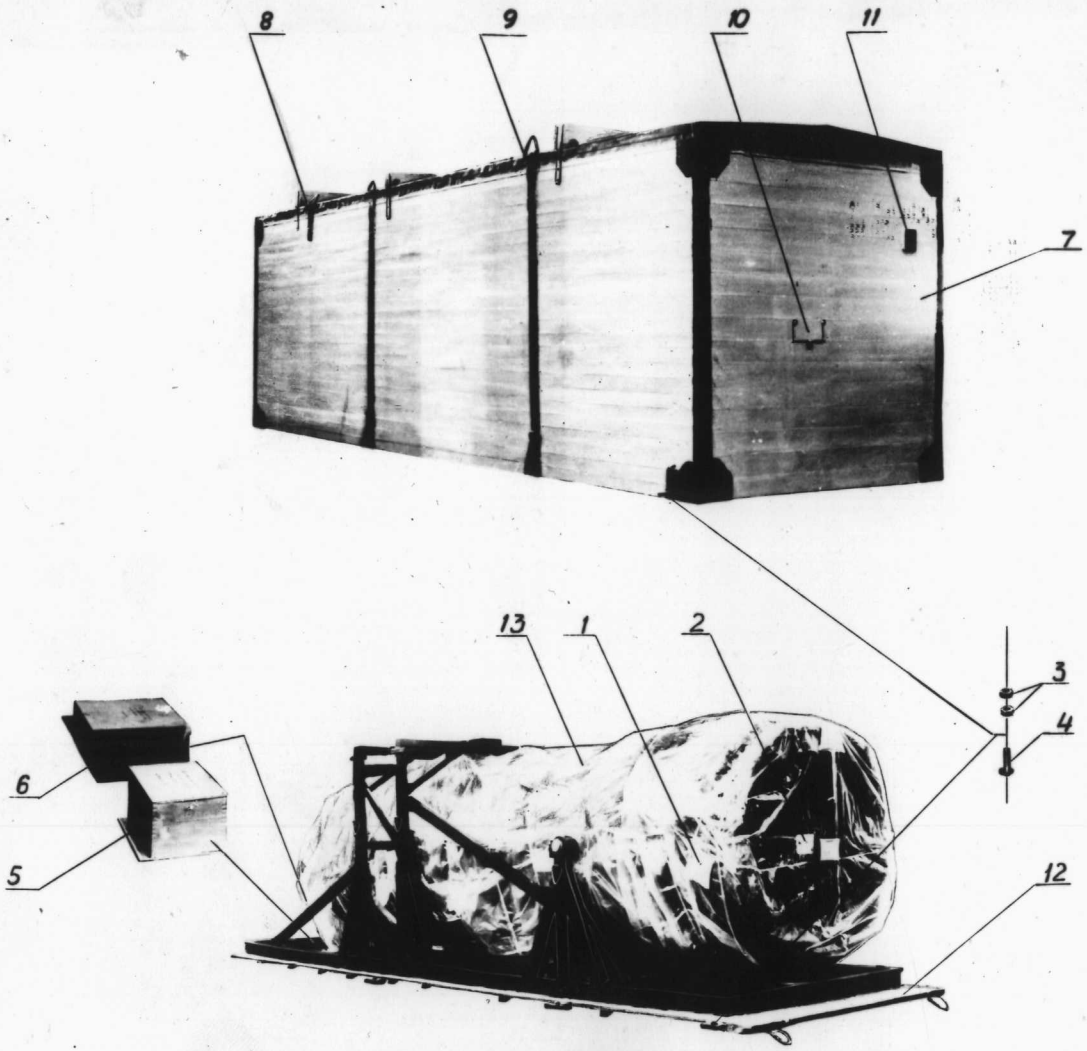

21КП-77

Тара для транспортировки двигателя

(Лист 1 из 2)

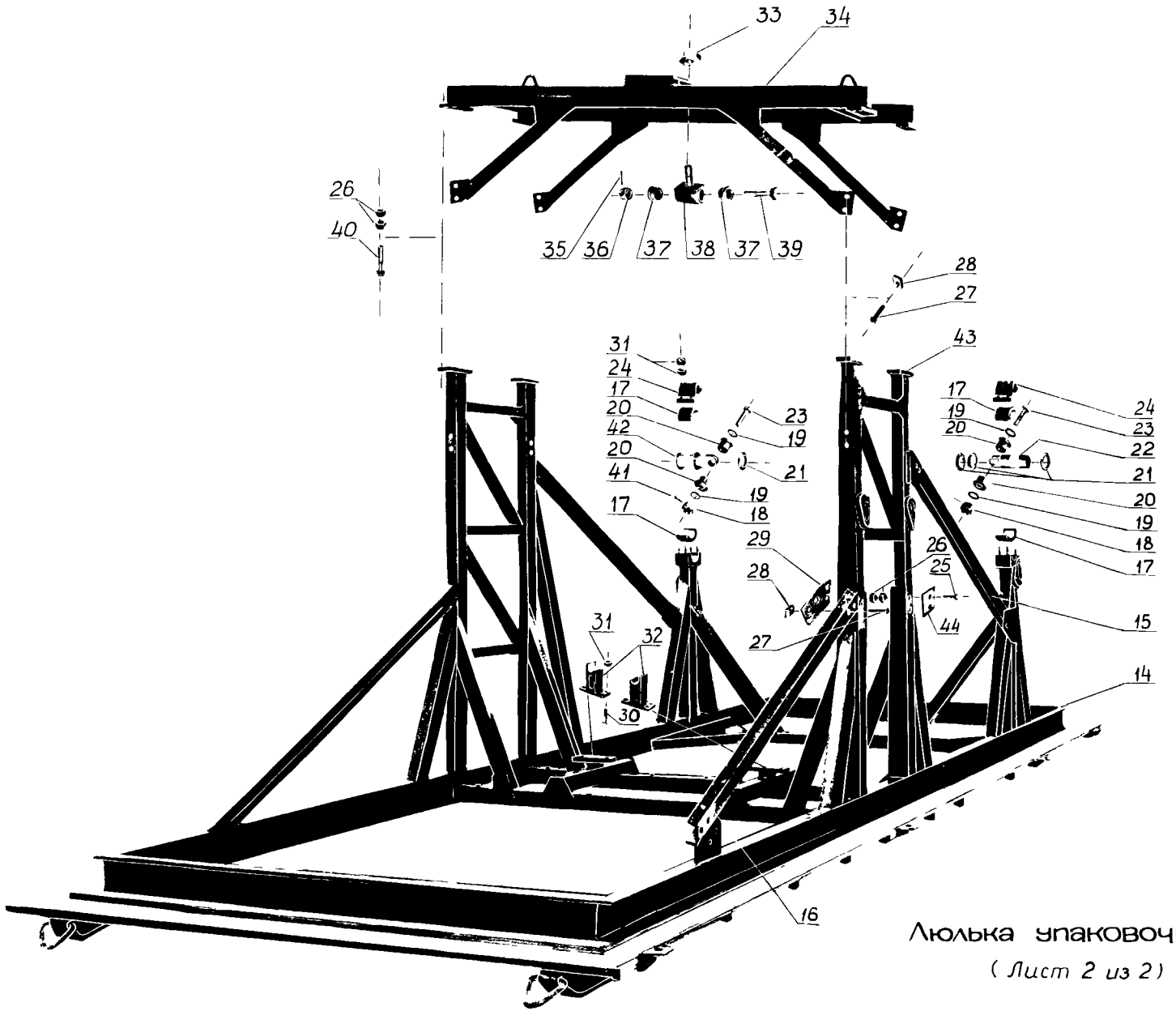

Люлька упаковочного ящика

(Лист 2 из 2)

13КП-77

Рис.	Поз.	Обозначение	Наименование сборочных единиц, деталей I234567	Колич. на сб. ед.	Сведения о взаимозаменяемости и конструктивных изменениях
5		409809079	Ящик для упаковки двигателя Д-30КП	I	
	I	000I50074	.Мешочек для I кг селикагеля	57	
	2	——	.Индикатор влажности	I	
	3	409800379	.Гайка М20.5.02.ГОСТ59I5-70	I6	
	4	409800377	.Болт	8	
	5	409809077	.Ящик для упаковки прикладываемых деталей	I	
	6	409809078	.Ящик для упаковки одиночного комплекта и запчастей	I	
	7	409809065	.Колпак	I	
	8	409809069	..Подвеска верхняя	2	
	9	409809070	..Подвеска верхняя	4	
	I0	409800339	..Крышка смотрового окна	I	
	II	409800346	..Козырек	2	
	I2	409809057	.Люлька упаковочного ящика	I	
	I3	409809054	..Чехол	I	
	I4	409809053	..Стойка	I	
	I5	409800I95	..Подкос	I	
	I6	409800I96	..Подкос	I	
	I7	409809048	..Амортизатор	2	
	I8	409800I03	..Гайка М20.5.02.ГОСТ 59I5-73	2	
	I9	0I8040206	..Шайба 3406А-3-20-32 хим.пас.	4	

Рис.	Поз.	Обозначение	Наименование сборочных единиц, деталей I234567	Колич. на сб. ед.	Сведения о взаимозаменяемости и конструктивных изменениях
	20	409809051	..Амортизатор	4	
	21	409800287	..Гайка М76х2.6Н.38ХА.02 ГОСТ11871-73	3	
	22	409800388	..Цапфа	I	
	23	409800117	..Болт 2М20х100.58.02	2	
	24	409800186	..Крышка подшипника	2	
	25	409800116	..Болт М20х110.58.05.ГОСТ 7798-70	4	
	26	409800102	..Гайка М20.5.05 ГОСТ 5915-70	32	
	27	409800111	..Болт М16х35.58.05 ГОСТ 7798-70	24	
	28	409800280	..Гайка	2	
	29	409800282	..Косынка	I	
	30	409800112	..Болт М16х65.58.05 ГОСТ 7798-70	30	
	31	409800100	..Гайка М16,5.05 ГОСТ 5915-70	32	
	32	409809076	..Кронштейн	2	
	33	409800190	..Гайка	I	
	34	409809046	..Опора верхняя	I	
	35	018090295	..Шплинт 8х80.216 ГОСТ 397-66	I	
	36	409800104	..Гайка М42х3.2а012 ГОСТ 5918-73	I	
	37	409809050	..Амортизатор	2	
	38	409800189	..Подвеска задняя	I	
	39	409800118	..Болт 2М42х3.3Л280.58.02 ГОСТ 7805-70	I	
	40	409800286	..Болт М20х75.58.05. ГОСТ 7798-70	8	
	41	018090294	..Шплинт 4х40.216 ГОСТ 397-66	2	

Рис.	Поз.	Обозначение	Наименование сборочных единиц, деталей I234567	Колич. на сб. ед.	Сведения о взаимозаменяемости и конструктивных изменениях
	42	409800389	..Цапфа	I	
	43	409809049	..Стойка боковая	I	
	44	409800283	...Накладка	I	
	45	40-19-4802	. Чемодан с бортовым инструментом	1	Прикладывать к четному двигателю

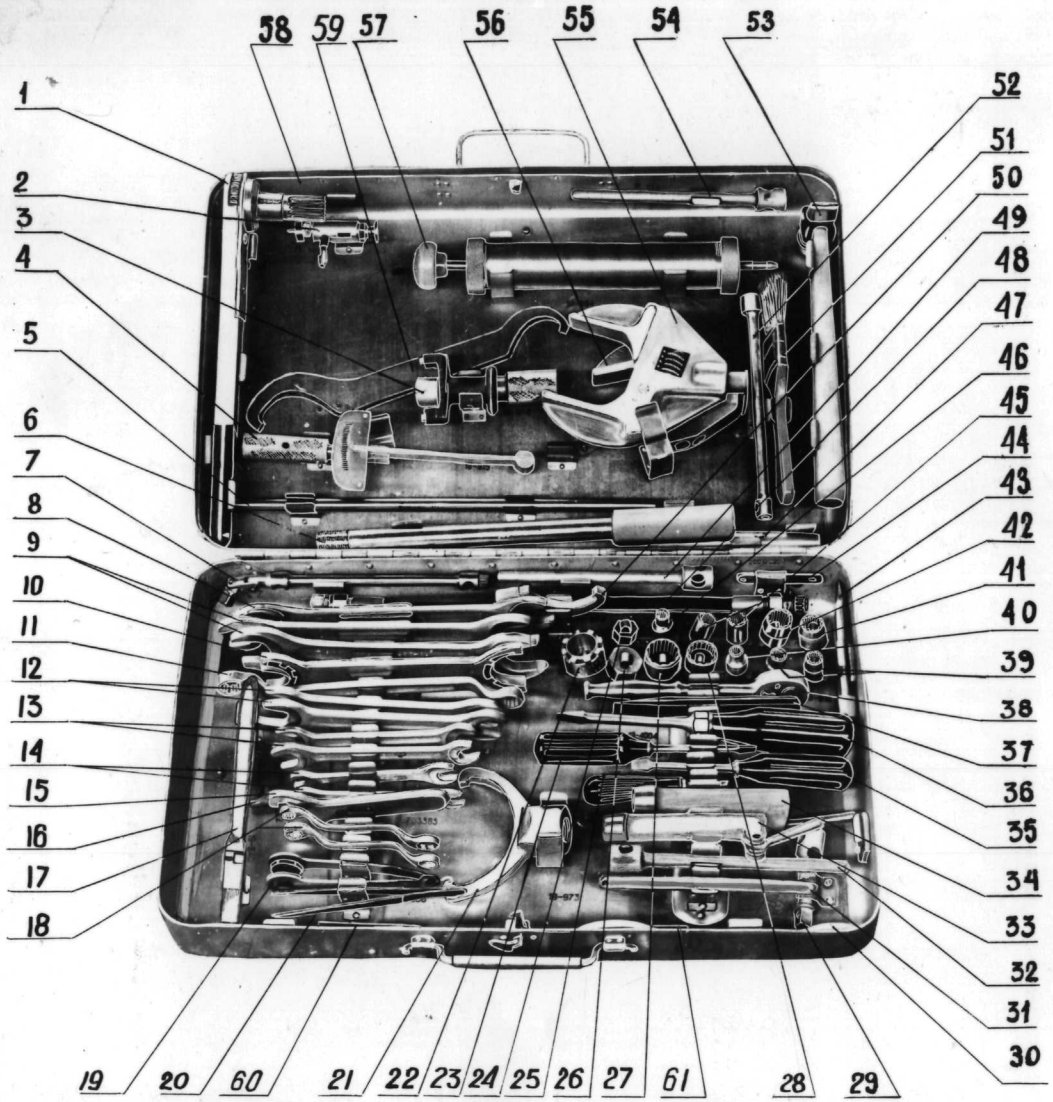

9 КП-82

Чемодан с бортовым инструментом

Рис.	Поз.	Обозначение	Наименование сборочных единиц, деталей I234567	Колич. на сб. ед.	Сведения о взаимозаменяемости и конструктивных изменениях
6		40I9098I2	БОРТОВОЙ ИНСТРУМЕНТ ДЛЯ ОБСЛУЖИВАНИЯ ДВИГАТЕЛЯ		
	I	00I90I490	.Ручка для прокрутки двигателя	I	
	2	00I90I5I0	.Приспособление для выпуска воздуха	I	
	3	00I90I220	.Съемник свечи	I	
	4	00I90II50	.Ключ динамометрический от 0,04 до 0,36 кгс м	1	
	5	00I900315	.Вороток	I	
	6	00I90I240	.Вороток	I	
	7	00I90I060	.Рукоятка шарнирная для головок ключей	I	
	8	00I900328	.Ключ плоский двухсторонний 30х32	I	
	9	00I900327	.Ключ плоский двухсторонний 24х27	2	
	I0	00I90I450	.Ключ для гаек трубопровода подвода топлива к расходомеру	I	
	II	00I900322	.Ключ закрытый I4хI7	I	
	I2	00I900326	.Ключ плоский двухсторонний I9х22	2	
	I3	00I900325	.Ключ плоский двухсторонний I4хI7	2	

Рис.	Поз.	Обозначение	Наименование сборочных единиц, деталей I234567	Колич. на об. ед.	Сведения о взаимозаменяемости и конструктивных изменениях
6					
	I4	00I900445	.Ключ плоский двухсторонний I0xI2	2	
	I5	00I900395	.Ключ для гаек трубопровода суфлирования	I	
	I6	00I90II80	.Съемник	I	
	I7	00I90I0I0	.Плоскогубцы комбинированные I=200 мм ГОСТ 5547-52	I	
	I8	00I900332	.Ключ закрытый I0xI2	2	
	I9	00I90I420	.Приспособление для промывки секций маслофильтра	I	
	20	000I82225	.Пинцет ПСI60x3 МРТУ64-I-37-66 (I50 МРТУ 42-37-65)	I	
	2I	00I90I360	.Ключ для гайки трубопровода подвода воздуха к воздушному стартеру	I	
	22	00I90I230	.Ключ для свечи	I	
	23	00I90I630	.Отвертка специальная (средняя)	I	
	24	00I900360I	.Головка ключа S = I9	I	
	25	00I90I440	. Отвертка специальная для насоса-регулятора НР-30КП	I	

Рис.	Поз.	Обозначение	Наименование сборочных единиц, деталей 1234567	Колич. на об. ед.	Сведения о взаимозаменяемости и конструктивных изменениях
6					
	26	00190035З	.Головка торцевого ключа S =22	I	
	27	00190038Ч	.Головка ключа S = 27	I	
	28	00190042б	.Головка торцевого ключа S = I9	I	
	29	00190I2I0	.Стержень	I	
	30	00190045Ч	.Труба резиновая ⌀ 6 мм I = I000 мм	I	
	3I	00190II30	.Вороток	I	
	32	00190I350	.Ключ S = 5х5	I	
	33	00190I3I0	.Ключ специальный S = I4	I	
	34	00190I280	.Ключ специальный S = I7	I	
	35	00190I620	.Отвертка средняя	I	
	36	00190I6I0	.Отвертка большая	I	
	37	00190045Ш	.Зубило	I	
	38	00190I560	.Ключ-трещетка	I	
	39	00190II60	.Головка торцевого ключа S = I0	2	
	40	00190II70	.Головка торцевого ключа S = 8	I	
	4I	00190I080	.Головка торцевого ключа S = I4	I	

Рис.	Поз.	Обозначение	Наименование сборочных единиц, деталей 1234567	Колич. на сб. ед.	Сведения о взаимозаменяемости и конструктивных изменениях
6					
	42	00190I090	.Головка торцевого ключа S = I7	I	
	43	00190II20	.Отвертка	I	
	44	000182224	.Нож РСТ РСФСР I64-7I-тип I или РТУ-849-67	I	
	45	00190II40	.Головка торцевого ключа S = I2	2	
	46	00190II90	.Головка торцевого ключа S = 7	I	
	47	00190031б	.Выколотка	I	
	48	00190I640	.Рукав	I	
	49	00190I330	.Ключ S= 3x3	I	
	50	00190039б	.Ключ для гайки датчика тахометра	I	
	5I	00190I070	.Кисть	I	
	52	00190I030	.Стержень	I	
	53	00190I050	.Молоток	I	
	54	00190I340	.Ключ S =4x4	I	
	55	00190I260	.Головка разводного ключа S = 55 ÷ 75	I	
	56	00190I270	.Головка разводного ключа S = 36 ÷ 55	I	

Рис.	Поз.	Обозначение	Наименование сборочных единиц, деталей I234567	Колич. на об. ед.	Сведения о взаимозаменяемости и конструктивных изменениях
6					
	57	00I90I460	.Шприц для заливки масла	I	
	58	40I9098I3	.Чемодан для комплектовки инструмента изделия	I	
	59	00I900455	.Ключ для круглых гаек	I	
	60	00I900425	.Ключ для гаек	I	
	6I	00I903450	.Ключ для гаек ШР	I	

Схема расположения кронштейнов на стыке корпуса входного и переходника
/вид против полета/

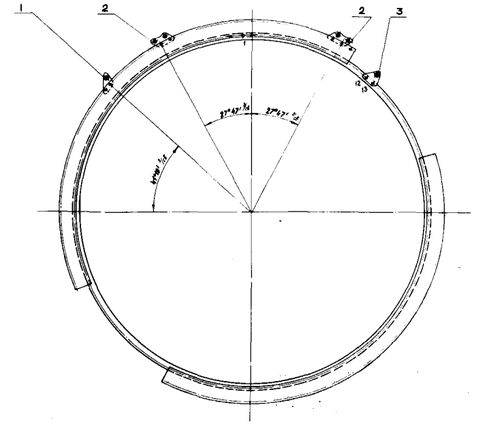

Схема расположения кронштейнов на стыке корпусов I и II ступеней I каскада
/вид по полету/

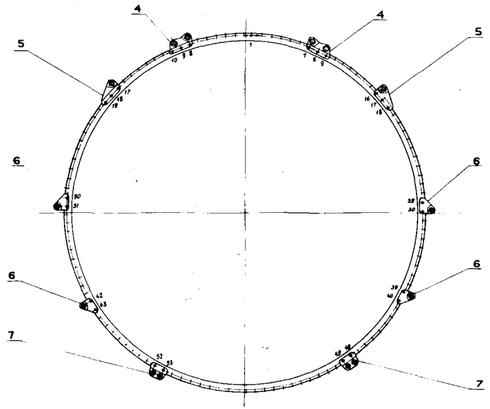

Схема расположения кронштейнов на кожухе переднем КС
/вид по полету/

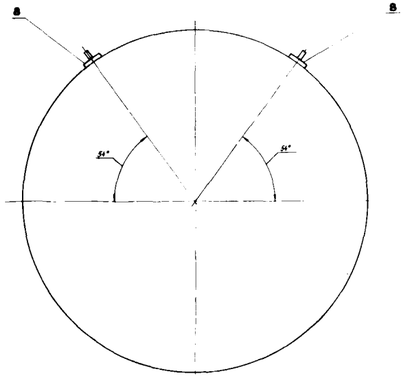

Схема расположения кронштейнов на стыке кожуха переднего и заднего камеры сгорания
/вид по полету/

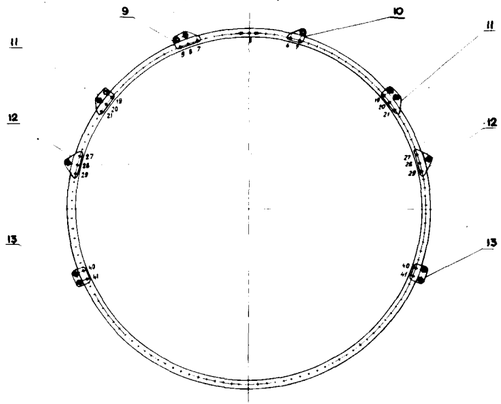

Схема расположения кронштейнов на стыке корпуса компрессора III ступени и разделительного корпуса
/вид по полету/

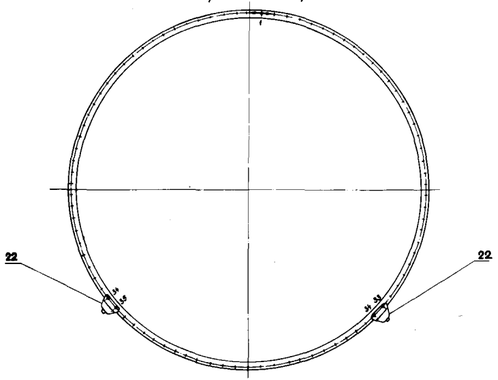

Схема расположения кронштейнов на стыке разделительного корпуса и кожуха переднего КС
/вид по полету/

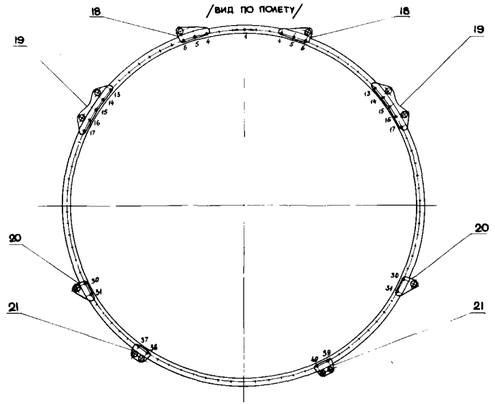

Схема расположения кронштейнов на стыке кожуха заднего КС и кожуха наружного задней подвески
/вид по полету/

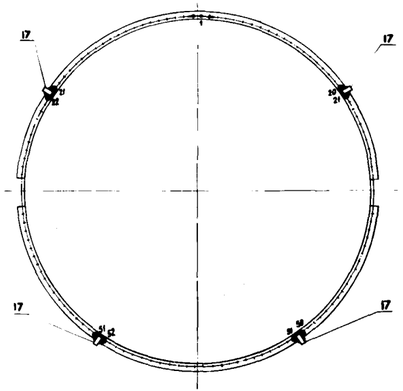

Схема расположения кронштейнов на стыке кожуха наружного задней подвески и переходника
/вид по полету/

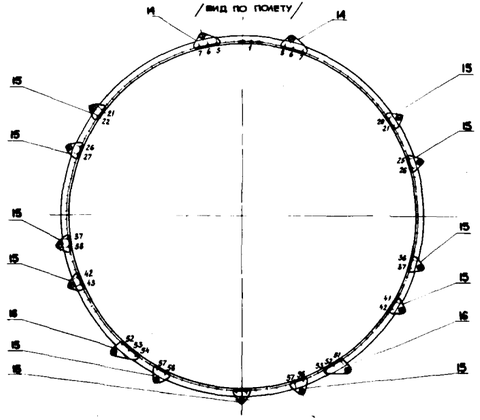

143КП-78-1

КРОНШТЕЙНЫ ПОДВЕСКИ ДВИГАТЕЛЯ Д-30 КП

/Лист 1 из 3/

143КП-78-2

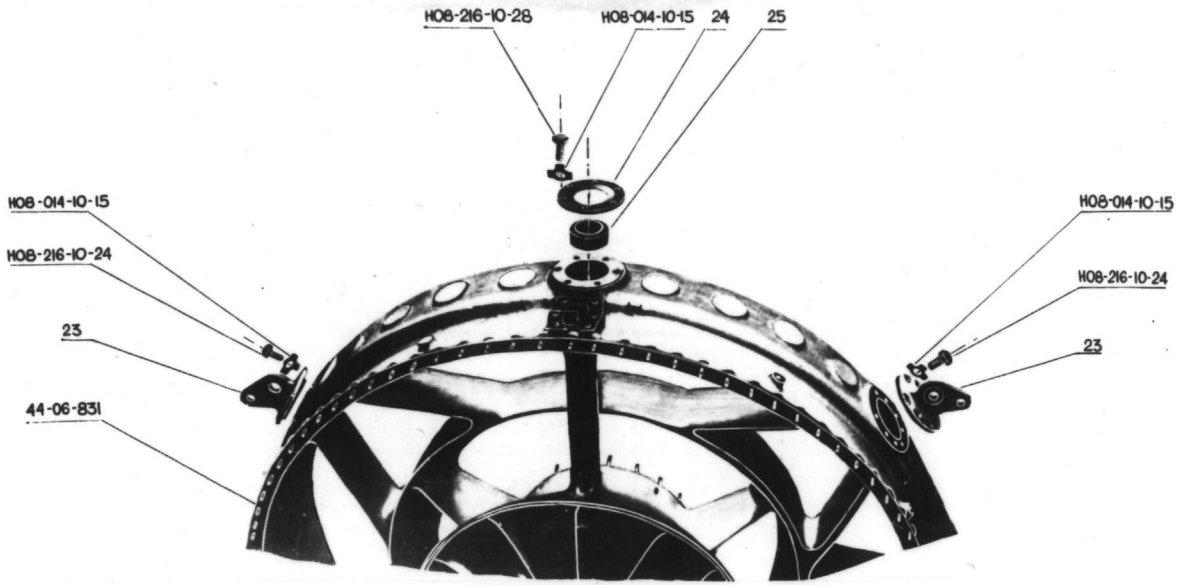

ПОДВЕСКИ И КРОНШТЕЙНЫ ДВИГАТЕЛЯ Д-30 КП

/ЛИСТ 2 ИЗ 3 /

143КП-78-3

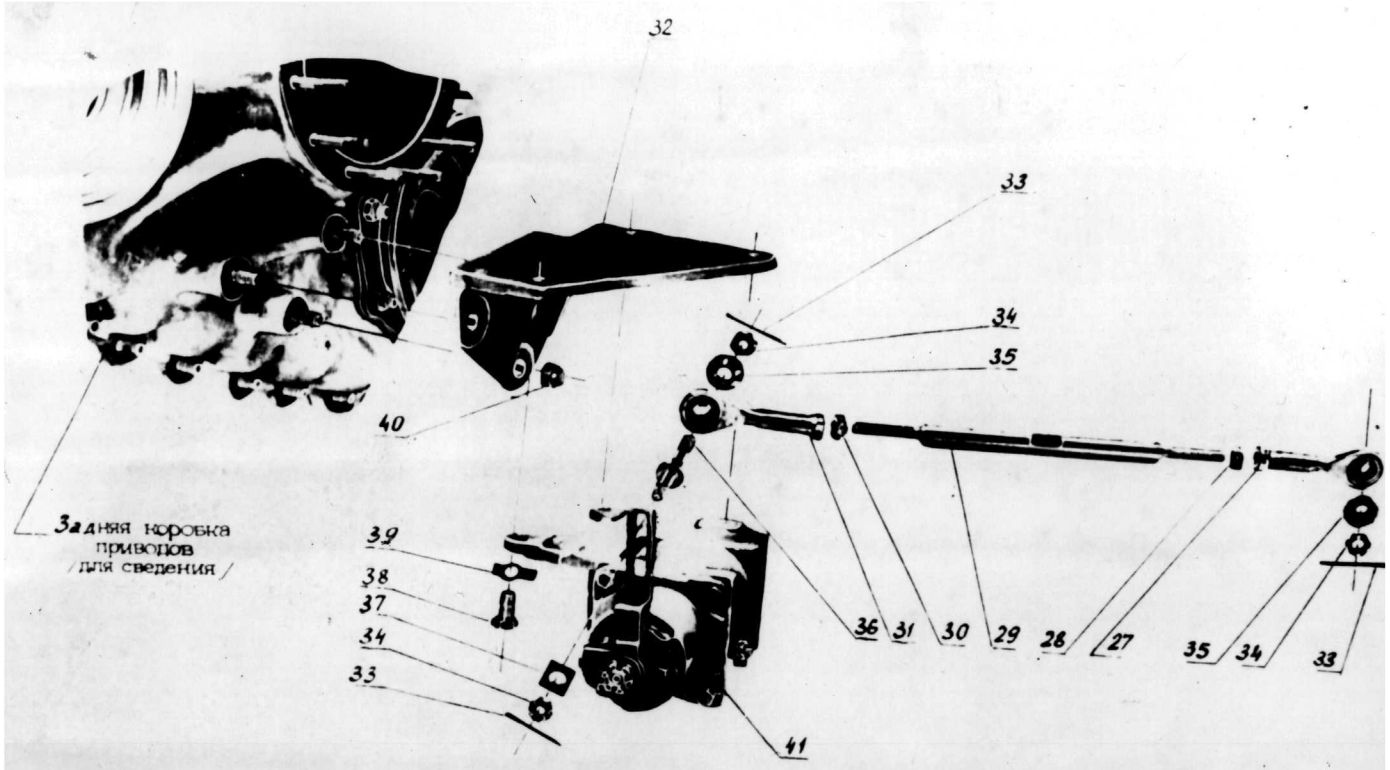

ПОДВЕСКИ И КРОНШТЕЙНЫ ДВИГАТЕЛЯ Д-30КП

(Тяга датчика режимов)

(Лист 3 из 3)

143КП-78-4

Рис.	Поз.	Обозначение	Наименование сборочных единиц, деталей 1234567	Колич. на сб.ед.	Сведения о взаимозаменяемости и конструктивных изменениях.
7		44-00-802	Подвески и кронштейны двигателя Д-30КП	I	
	I	44-00-849	.Кронштейн собранный	I	
	2	44-00-848	.Кронштейн собранный	2	
	3	44-00-850	.Кронштейн собранный	I	
	4	44-00-833	.Кронштейн собранный	2	
	5	44-00-834	.Кронштейн собранный	2	
	6	44-00-835	.Кронштейн собранный	4	
	7	44-00-836	.Кронштейн собранный	2	
	8	44-00-843	.Кронштейн собранный	2	
	9	44-00-837	.Кронштейн собранный	I	
	I0	44-00-846	.Кронштейн собранный	I	
	II	44-00-838	.Кронштейн собранный	2	
	I2	44-00-839	.Кронштейн собранный	2	
	I3	44-00-840	.Кронштейн собранный	2	
	I4	44-00-023	.Кронштейн	2	
	I5	44-00-0I9	.Кронштейн	II	

Рис.	Поз.	Обозначение	Наименование сборочных единиц, деталей I234567	Колич. на сб.ед.	Сведения о взаимозаменяемости и конструктивных изменениях.
	I6	44-00-I3I	.Кронштейн	2	
	I7	44-00-84I	.Кронштейн собранный	4	
	I8	44-00-0II	.Кронштейн	2	
	I9	44-00-0I2	.Кронштейн	2	
	20	44-00-0I3	.Кронштейн	2	
	2I	44-00-0I4	.Кронштейн	2	
	22	44-00-842	.Кронштейн собранный	2	
	23	44-00-83I	.Кронштейн боковой подвески	2	
	24	44-00-064	.Фланец	I	
	25	0899412	.Шарнирный подшипник	I	
	26	40-00-846	.Тяга датчика режимов ДР-4М-2с	I	
	27	40-00-844	..Наконечник	I	
	28	H08-I02-6-I82AT-3	..Гайка	I	
	29	40-00-030	..Стержень	I	
	30	H08-I88-6-I82AT-3	..Гайка	I	
	3I	40-00-845	..Наконечник	I	

Рис.	Поз.	Обозначение	Наименование сборочных единиц, деталей - 1234567	Колич. на сб. ед.	Сведения о взаимозаменяемости и конструктивных изменениях
	32	44-00-847	.Кронштейн	1	
	33	1,6х20-216 ГОСТ397-66	.Шплинт	3	
	34	Н08-177-6	.Гайка	3	
	35	40-00-4036	.Втулка	2	
	36	41-00-015	.Ось	1	
	37	41-00-016	.Шайба зубчатая	1	
	38	3147А-6-14	.Винт	3	
	39	Н08-012-6-12	.Шайба контровочная	3	
	40	3373А-8-Кд	.Гайка	3	
	41	44-00-805	.Датчик режимов ДР-4М-2с	1	
	-42	ТС-0,8	.Проволока		

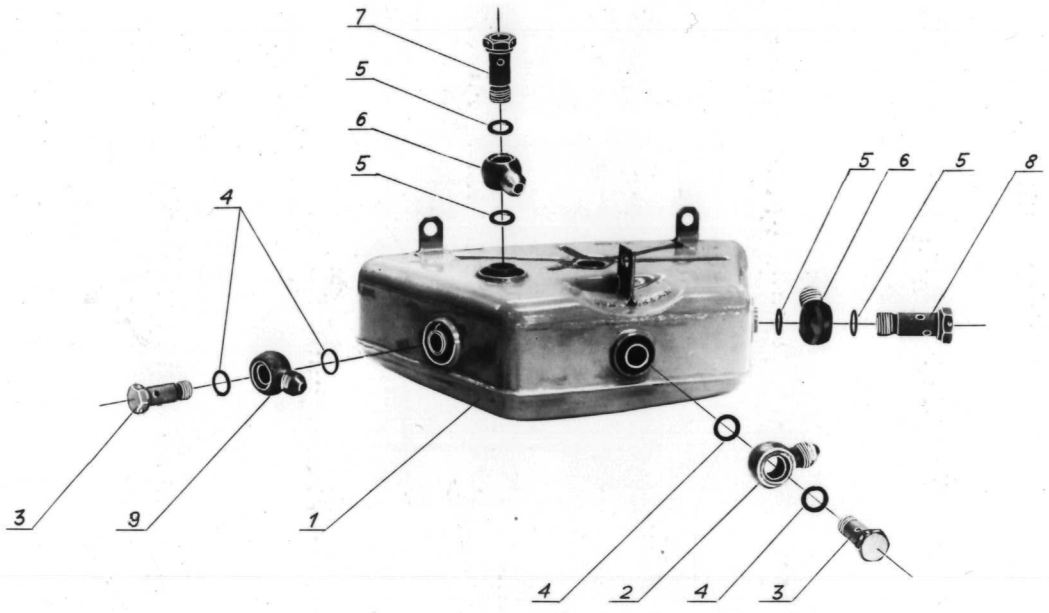

Бачок дренажный передний

Рис.	Поз.	Обозначение	Наименование сборочных единиц, деталей I234567	Колич. на сб. ед.	Сведения о взаимозаменяемости и конструктивных изменениях
8		44-I3-8I82	Бачок дренажный передний		
	I	40-I3-8I06	.Бачок дренажный	I	
	2	I465А-56-6	.Штуцер поворотный	I	
	3	I466А-56-6	.Штуцер глухой	2	
	4	33М5I-I6-I2,2-I	.Кольцо уплотнительное	4	
	5	33М5I-I8-I4,2-I	.Кольцо уплотнительное	4	
	6	I465А-56-8	.Штуцер поворотный	2	
	7	29-I3-I62	.Штуцер глухой	I	
	8	I466А-56-8	.Штуцер глухой	2	
	9	40-I3-0409	Штуцер проходной	I	

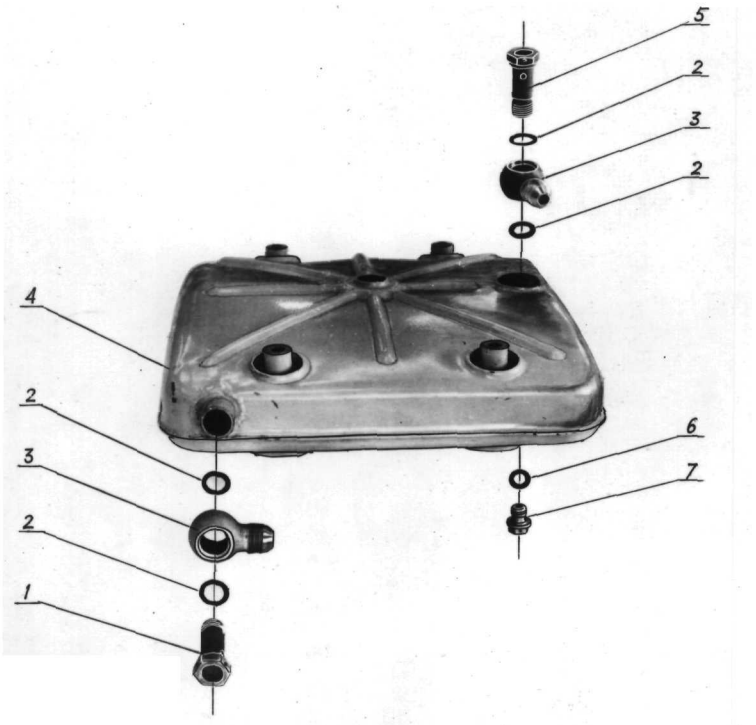

Бачок дренажный задний

29КП-77

Рис.	Поз.	Обозначение	Наименование сборочных единиц, деталей I234567	Колич. на сб. ед.	Сведения о взаимозаменяемости и конструктивных изменениях
9		40-I3-49I5	Бачок дренажный задний		
	I	I44I-А-56-8	.Штуцер глухой	I	
	2	0850397	.Кольцо уплотнительное	4	
	3	I465А-56-8	.Штуцер поворотный	2	
	4	40-I3-49I4	.Бачок дренажный	I	
	5	29-I3-I62	.Штуцер глухой	I	
	6	33М5I-I6-I0,2-2	.Кольцо уплотнительное	I	
	7	0874456	.Заглушка	I	

РАЗДЕЛ 72

ДВИГАТЕЛЬ Д-30КП

ОГЛАВЛЕНИЕ

НАИМЕНОВАНИЕ	РАЗДЕЛ ПОДРАЗДЕЛ ПУНКТ	Рисунок
ДВИГАТЕЛЬ Д-30КП (РАЗРЕЗ)	72.00.00	101
КОРПУС ВХОДНОЙ	72.20.00	102
КОМПРЕССОР 1 КАСКАДА	72.31.00	103,104
КОК	72.31.01	105
РОТОР 1 КАСКАДА КОМПРЕССОРА, БАЛАНСИРОВАННЫЙ	72.31.10	106
РОТОР 1 КАСКАДА КОМПРЕССОРА	72.31.20	107
РАБОЧЕЕ КОЛЕСО 1 СТУПЕНИ	72.31.21	108
РАБОЧЕЕ КОЛЕСО 2 СТУПЕНИ	72.31.22	109
РАБОЧЕЕ КОЛЕСО 3 СТУПЕНИ	72.31.23	110
КОРПУС 1 СТУПЕНИ	72.31.24	111
АППАРАТ НАПРАВЛЯЮЩИЙ 1 СТ.	72.31.25	112
КОРПУС 2 СТУПЕНИ	72.31.26	113
АППАРАТ НАПРАВЛЯЮЩИЙ 2 СТ.	72.31.27	114
КОРПУС 3 СТУПЕНИ	72.31.28	115
АППАРАТ НАПРАВЛЯЮЩИЙ 3 СТ.	72.31.29	116
КОМПРЕССОР 2 КАСКАДА	72.32.00	117
РОТОР КОМПРЕССОРА 2 КАСКАДА, БАЛАНСИРОВАННЫЙ	72.32.10	118
РОТОР КОМПРЕССОРА 2 КАСКАДА	72.32.20	119
КОЛЕСО РАБОЧЕЕ 1 СТУПЕНИ	72.32.21	120
КОЛЕСО РАБОЧЕЕ 2 СТУПЕНИ	72.32.22	121

НАИМЕНОВАНИЕ	РАЗДЕЛ ПОДРАЗДЕЛ ПУНКТ	Рисунок
КОЛЕСО РАБОЧЕЕ 3 СТУПЕНИ	72.32.23	122
КОЛЕСО РАБОЧЕЕ 4 СТУПЕНИ	72.32.24	123
ВНА КОМПРЕССОРА 2 КАСКАДА	72.32.25	124
КОРПУС КОМПРЕССОРА 2 КАСКАДА	72.32.26	125
АППАРАТЫ НАПРАВЛЯЮЩИЕ 2-10 СТУПЕНЕЙ 2 КАСКАДА	72.32.27	126
АППАРАТ НАПРАВЛЯЮЩИЙ 11 СТ.	72.32.28	127
КАМЕРА СГОРАНИЯ	72.40.00	201
Т У Р Б И Н А	72.50.00	301
АППАРАТ СОПЛОВОЙ 1 СТУПЕНИ	72.50.10	302
АППАРАТ СОПЛОВОЙ 2 СТУПЕНИ	72.50.20	303
АППАРАТ СОПЛОВОЙ 3 СТУПЕНИ	72.50.30	304
АППАРАТ СОПЛОВОЙ 4 СТУПЕНИ	72.50.40	305
АППАРАТ СОПЛОВОЙ 5 СТУПЕНИ	72.50.50	306
АППАРАТ СОПЛОВОЙ 6 СТУПЕНИ	72.50.60	307
ЗАДНЯЯ ОПОРА ТУРБИНЫ	72.50.70	308
КОРПУС РАЗДЕЛИТЕЛЬНЫЙ С ПРИВОДАМИ	72.60.00	401
КОРОБКА ПРИВОДОВ ПЕРЕДНЯЯ	72.60.10	402
КОРОБКА ПРИВОДОВ ЗАДНЯЯ	72.61.00	403
МАСЛОНАСОС ОТКАЧКИ МНО-1	72.62.01	404
НАСОС МАСЛЯНЫЙ ОМН-30	72.62.02	405
МАСЛОНАСОС ОТКАЧКИ МНО-30К	72.62.03	406
ВОЗДУХООТДЕЛИТЕЛЬ ЦЕНТРОБЕЖНЫЙ С ФИЛЬТРОМ-СИГНАЛИЗАТОРОМ ЦВС-30	72.62.04	407
СУФЛЁР ЦЕНТРОБЕЖНЫЙ ЦС-30К	72.62.05	408

НАИМЕНОВАНИЕ	РАЗДЕЛ ПОДРАЗДЕЛ ПУНКТ	Рисунок
ТУРБИНА ППО	72.63.10	409
ДРОССЕЛЬНЫЕ ЗАСЛОНКИ ППО С МЕХАНИЗМОМ АВАРИЙНОГО ЗАКРЫТИЯ И СОЕДИНИТЕЛЬНЫМИ ТЯГАМИ	72.63.20	410
ДРОССЕЛЬНЫЕ ЗАСЛОНКИ ППО	72.63.21	411
МЕХАНИЗМ АВАРИЙНОГО ЗАКРЫТИЯ ЗАСЛОНОК ППО	72.63.22	412
КРЕПЛЕНИЕ ГЕНЕРАТОРА	72.63.30	413
КРЕПЛЕНИЕ РЕГУЛЯТОРА ППО	72.63.40	414
СИСТЕМА ТРУБОПРОВОДОВ ДВИГАТЕЛЯ	72.80.00	501,502
ЭЛЕМЕНТЫ КРЕПЛЕНИЯ ТРУБОПРОВОДОВ	72.80.20	503

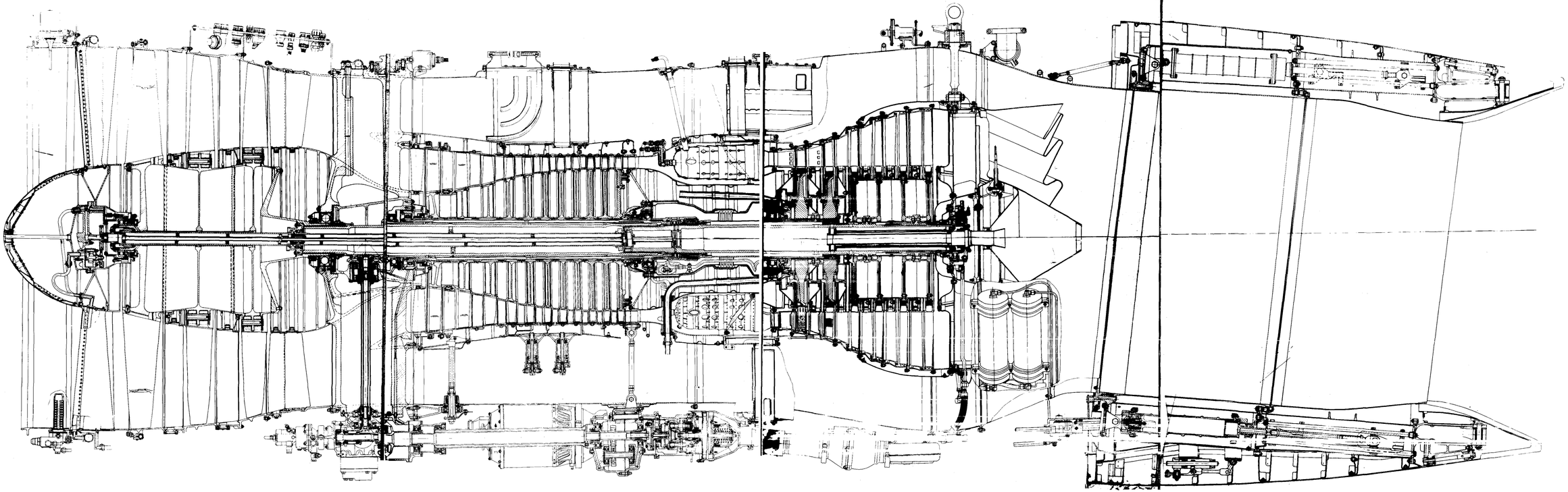

1010/1-71

1010/2-71

1010/3-71

1010/4-71

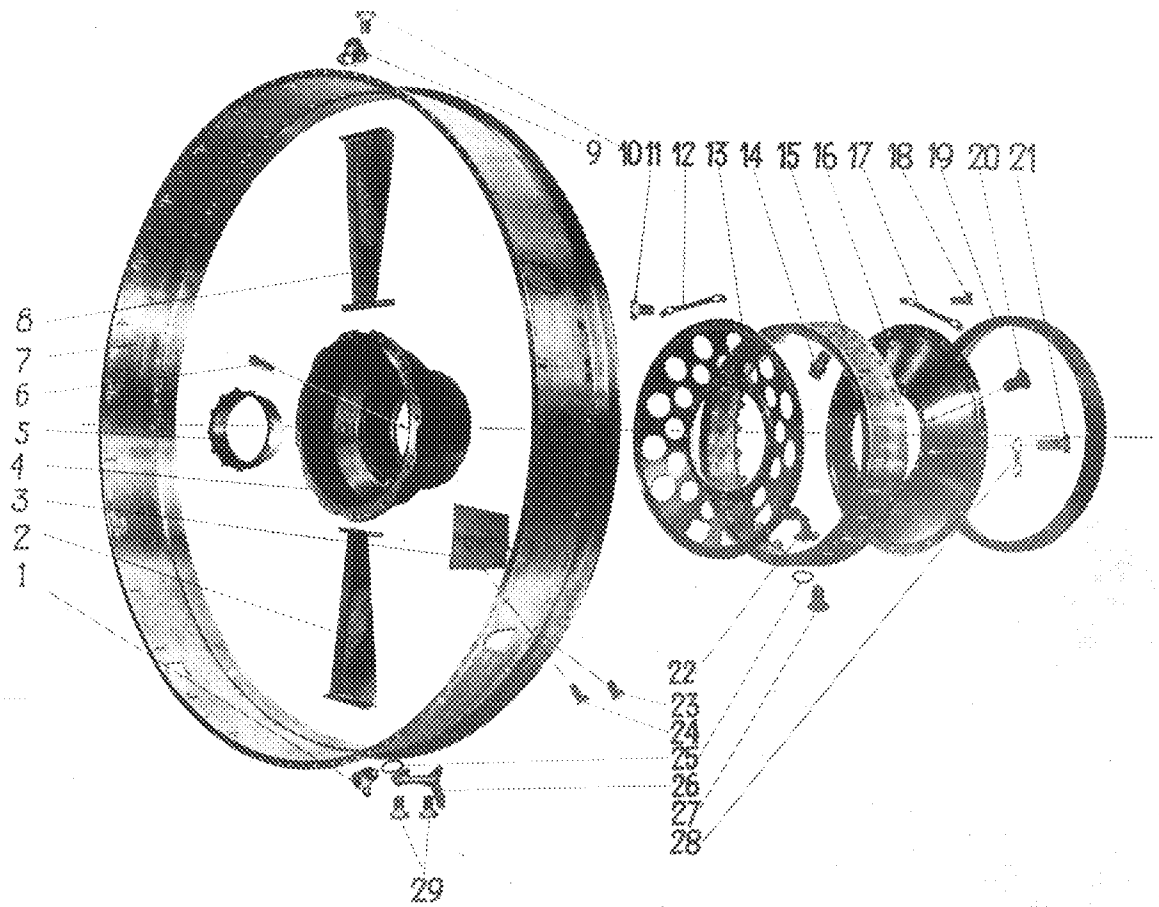

Фиг.

Корпус входной

54 КП-77

Рис.	Поз.	Обозначение	Наименование сборочных единиц, деталей 1234567	Колич. на сб. ед.	Сведения о взаимозаменяемости и конструктивных изменениях
102		40-01-8050	Корпус входной		
	1	40-01-523	.Угольник	3	
	2	40-01-8041	.Лопатка ВНА I каскада	3	
	3	44-01-322	.Вставка	26	
	4	40-01-537	.Корпус подшипника	1	
	5	30-01-398	.Обойма роликоподшипника	1	
	6	30-01-405	.Трубка	1	
	7	40-01-4028	.Кольцо наружное	1	
	8	40-01-8141	.Лопатка БНА I каскада	23	
	9	40-01-079	.Угольник	23	
	10	40-01-4031	.Болт	52	
	11	3147А-8-12	.Винт	26	
	12	Н08-037-8-66	.Шайба контровочная	6	
	13	40-01-074	.Крышка передняя	1	
	14	40-01-4031	.Болт	104 из компл.	
	15	40-01-529	.Кольцо внутреннее корпуса входного	1	

72.20.00

Рис.	Поз.	Обозначение	Наименование сборочных единиц, деталей I234567	Колич. на сб.ед.	Сведения о взаимозаменяемости и конструктивных изменениях.
	I6	40-0I-540	.Крышка задняя	I	
	I7	H08-037-8-6I	.Шайба контровочная	I3	
	I8	3I47A-8-I6	.Винт	26	
	I9	40-0I-536	.Кольцо	I	
	20	0800760	.Винт	6	
	2I	3I47A-8-20	.Винт	I2	
	22	40-0I-528	.Угольник	3	
	23	40-0I-4097	.Болт	52 из компл.	
	24	40-0I-40I7	.Болт	52 из компл.	
	25	2267A-I6	.Кольцо уплотнительное	6	
	26	40-0I-4800	.Угольник	3	
	27	32IIA-6-I4	.Винт	I2	
	28	H08-037-8-64	.Шайба контровочная двойная	I3	
	29	40-0I-4032	.Болт	I2 из компл.	

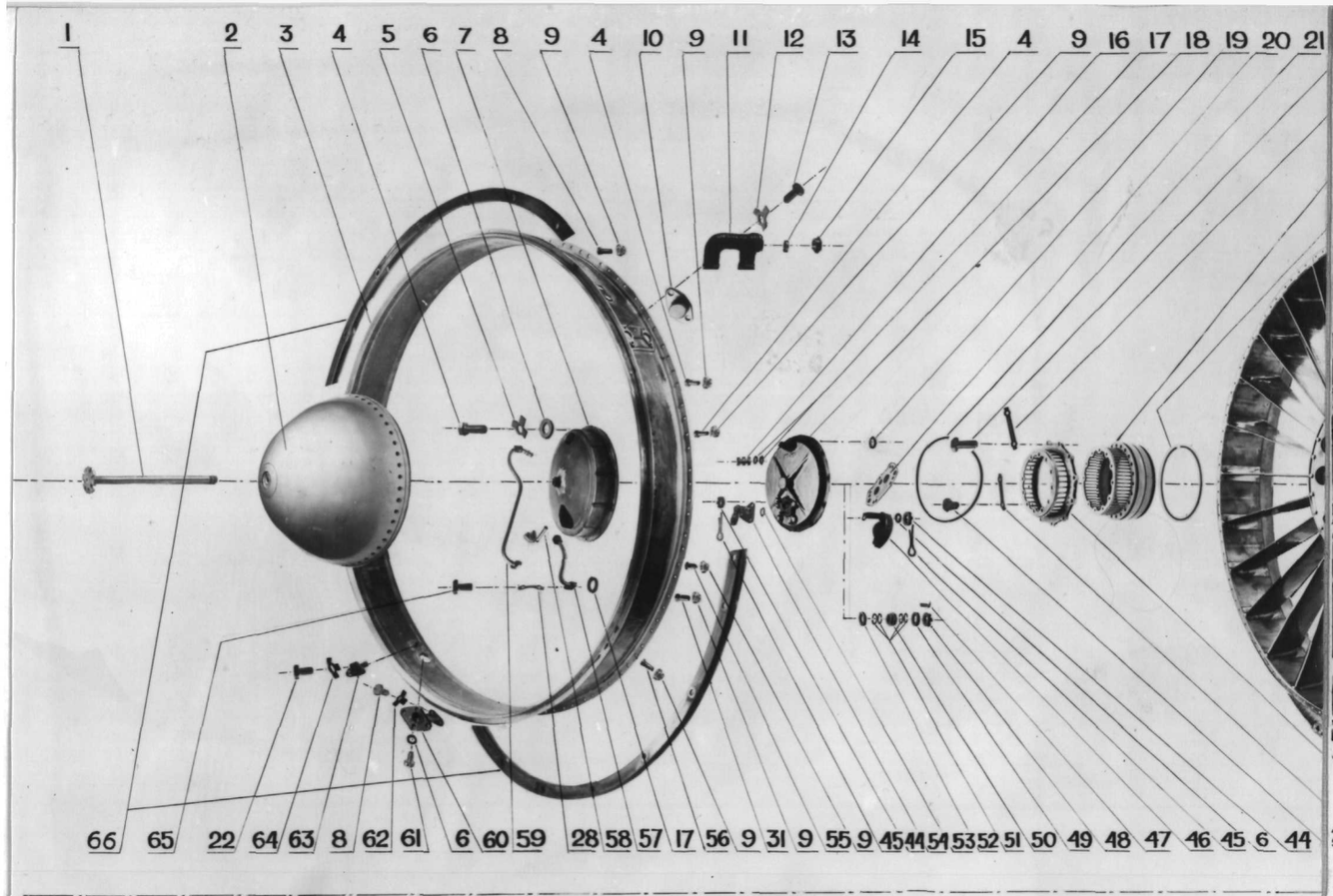

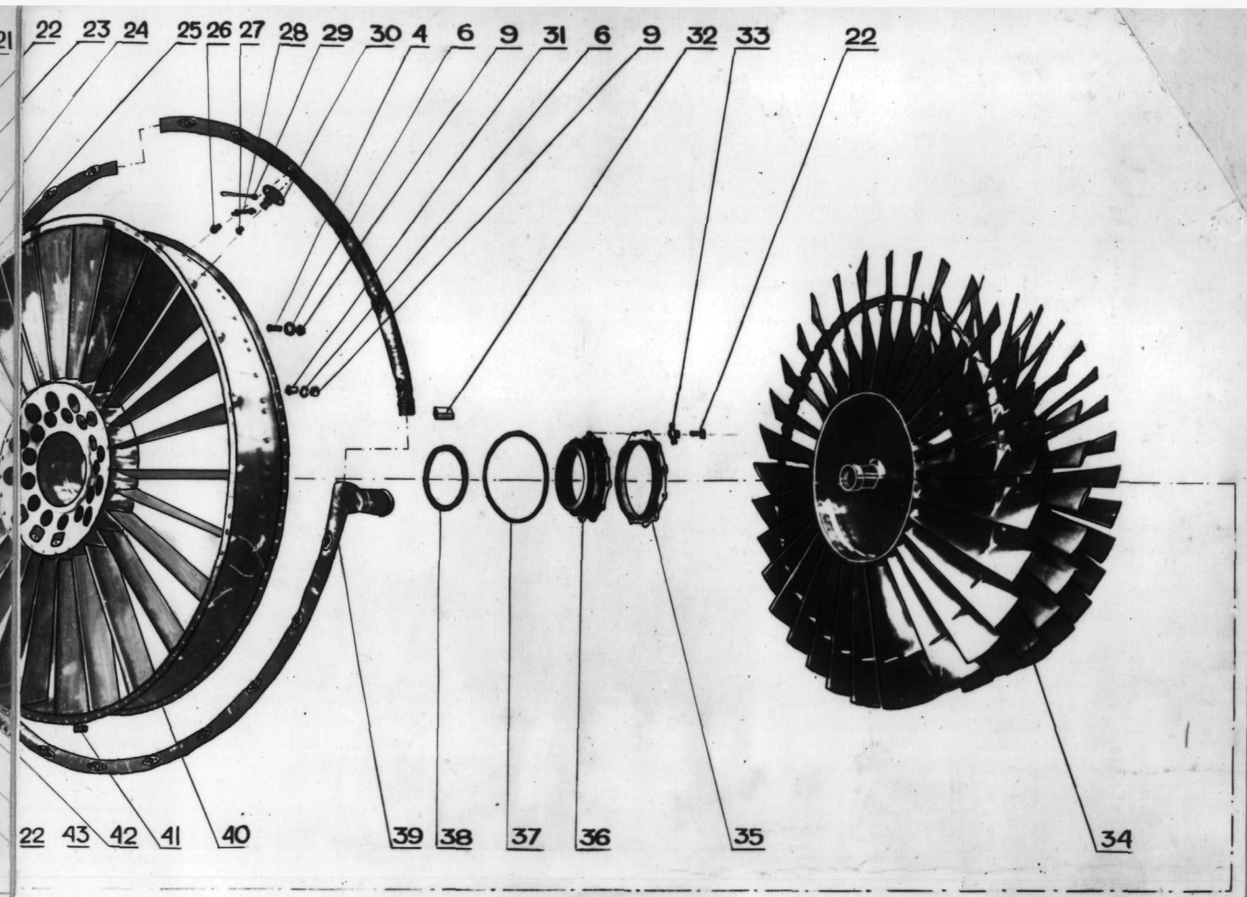

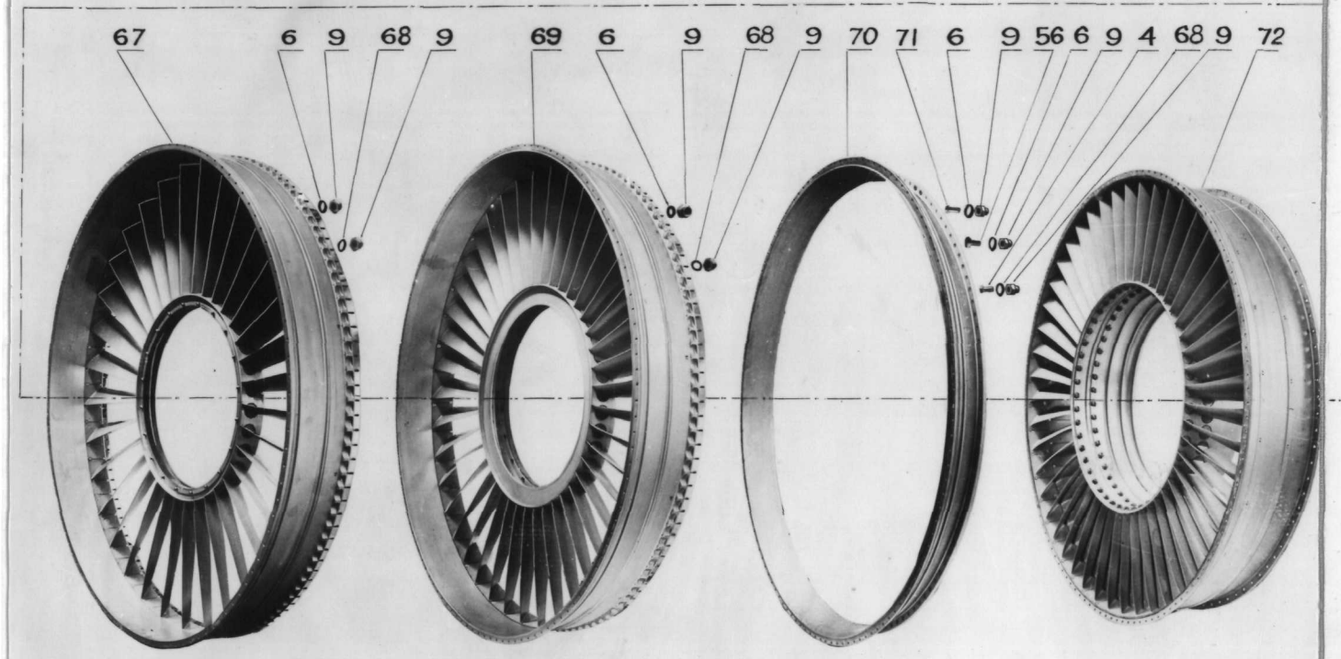

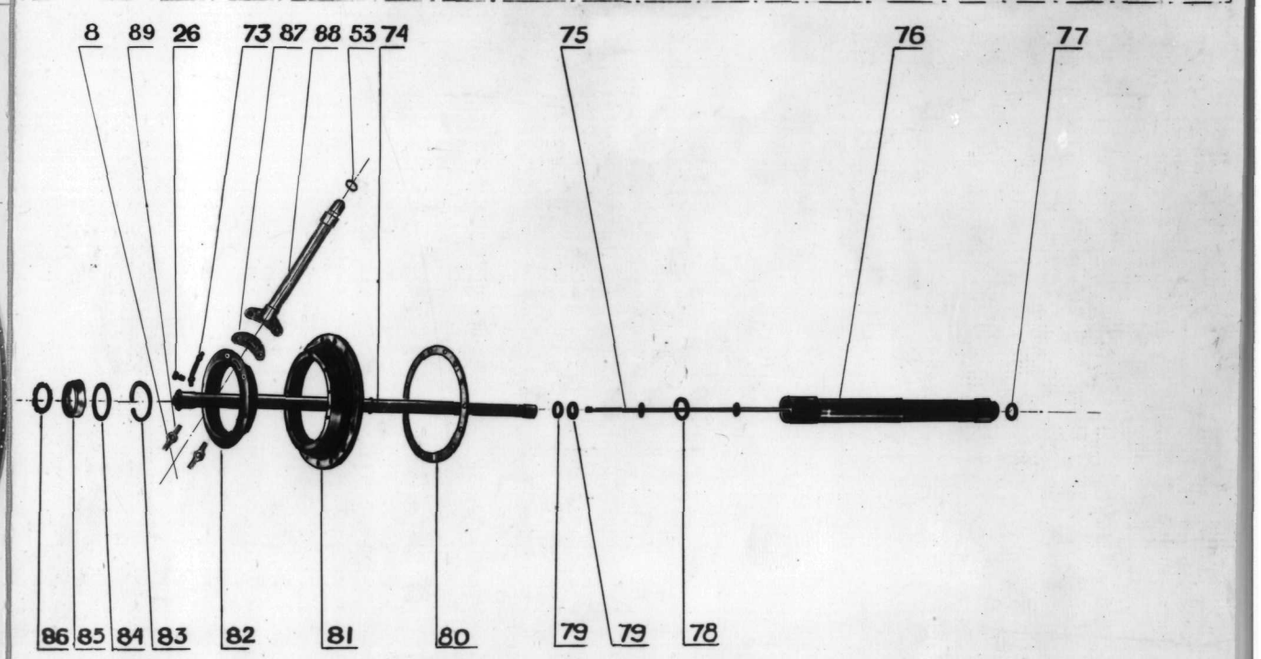

105КП-78-2

Компрессор I каскада

105КП-82-1

соединенение переходника с ВИА

соединение ВНА с корпусом I ст.

/вид со стороны входного устройства/

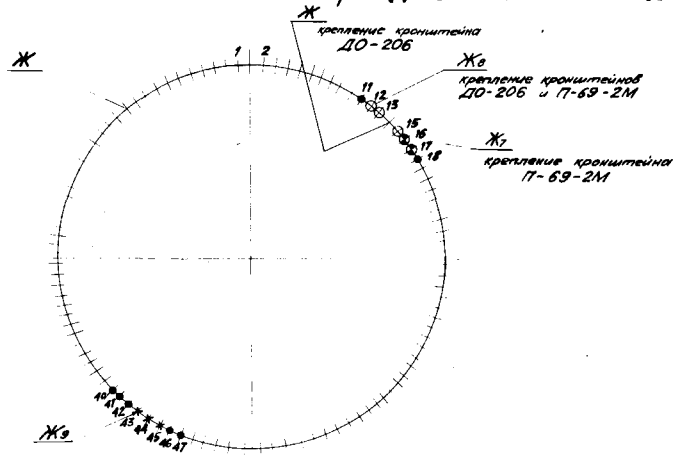

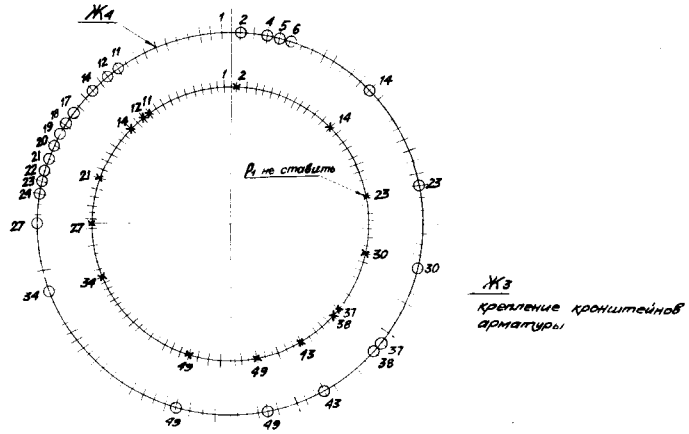

соединение корпуса I ст. с корпусом II ст.

соединение корпуса II ст. с корпусом III ст.

соединение корпуса III ст. переднего с III ст. задним

/вид со стороны камеры сгорания/

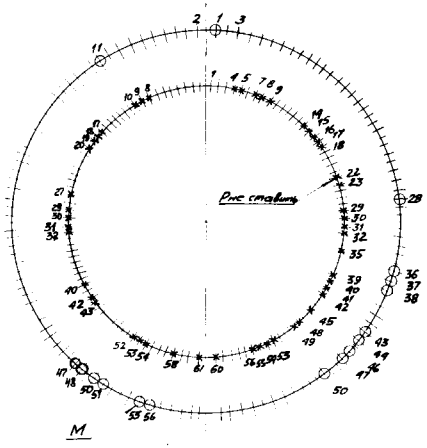

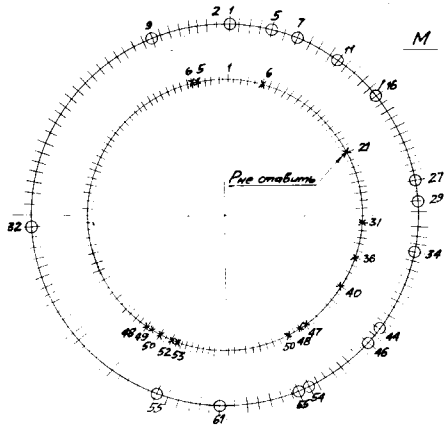

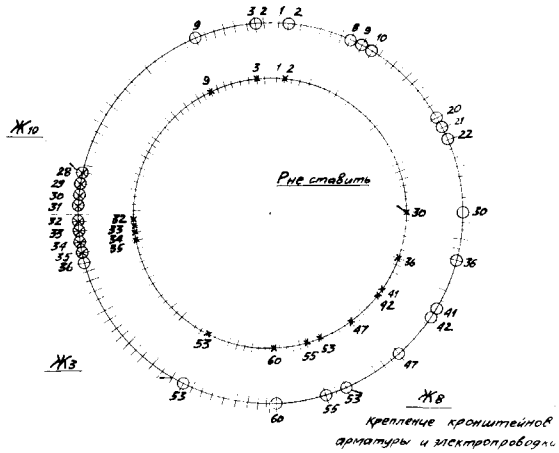

схемы расположения болтов Ж, Ж3, Ж4, Ж7, Ж8, Ж9, Ж10, и шайб М, Р, Р1 на I каскаде компрессора

Рис.	Поз.	Обозначение	Наименование сборочных единиц, деталей - 1234567	Колич. на сб. ед.	Сведения о взаимозаменяемости и конструктивных изменениях
103		44-01-802	Компрессор I каскада		
104	1	40-01-177 40-01-4110	.Болт	1	Изв.14107-40 с 01.04.82
	2	40-01-896 40-01-4828	.Кок	1	Взаимозаменяемы комплектно с крышкой 40-01-4829 и шайбой 40-01-4108.
	3	44-01-955	.Переходник	1	
	4	3147А-6-24	.Винт Ж, Ж3, Ж7, Ж10	224	
	5	0844427	.Шайба контровочная	12	
	6	3406А-1,5-6-14	.Шайба Р	519	
	7	40-01-8066 40-01-4829	.Крышка кока	1	Изв.14107-40 с 01.04.82. Взаимозаменяемы комплектно с коком 40-01-4828
	8	3147А-6-16	.Винт Ж9	14	
	9	3373А-6-Кд	.Гайка	565	
	10	40-01-8054	.Заборник	2	
	11	40-01-8053	.Труба с изоляцией	1	
	12	08412116	.Шайба контровочная	4	
	13	3147А-8-18	.Болт	4	
	14	40-01-8055	.Шайба плавающая	1	

Рис.	Поз.	Обозначение	Наименование сборочных единиц, деталей I234567	Колич. на сб.ед.	Сведения о взаимозаменяемости и конструктивных изменениях.
	I5	40-0I-586	.Гайка	I	
	I6	40-0I-487	.Пробка	I	
	I7	2267А-II-2	.Кольцо уплотнительное	5	
	I8	40-0I-8035	.Крышка	I	
	I9	2267А-7-2	.Кольцо уплотнительное	I	
	20	40-0I-239	.Прокладка	I	
	2I	2267А-4I0-2	.Кольцо уплотнительное	I	
	22	3I47А-6-I2	.Винт	26	
	23	30-0I-45I	.Шайба	6	
	24	40-0I-775	.Рессора внутренняя	I	
	25	40-0I-4I24	.Кольцо маслоуплотнительное	4	
	26	3I47А-6-I0	.Винт	69	
	27	40-0I-083	.Сфера	26	
	28	0844428	.Шайба контровочная	29	
	29	40-0I-959	.Перемычка для металлизации	2	
	30	40-0I-4I30	.Угольник	23	
	3I	3I47А-6-I8	.Винт $Ж_4$	79	
	32	30-0I-406	.Замок	I	
	33	H08-0I4-6-9	.Шайба контровочная	I2	
	34	44-0I-948	.Ротор I каскада компрессора балансированный	I	
	35	40-0I-48I8	.Втулка лабиринта переднего	I	

Рис.	Поз.	Обозначение	Наименование сборочных единиц, деталей • 1234567	Колич. на сб. ед.	Сведения о взаимозаменяемости и конструктивных изменениях
	36	40-01-4813	•Втулка лабиринта	1	
	37	2267А-393-2	•Кольцо уплотнительное	1	
	38	40-01-4077	•Гайка	1	
	39	40-01-8029	•Коллектор с теплоизоляцией для обогрева ВНА	1	
	40-	40-01-8050	•Корпус входной	1	
	41	40-01-522	•Угольник	3	
	42	40-01-369	•Кольцо с упругим элементом	1	
	43	30-01-450	•Шайба	6	
	44	Н08-172-6	•Гайка	8	
	45	018090225	•Шплинт	8	
	46	40-07-841	•Кожух	1	
	47	0841293	•Замок	1	
	48	08102I7	•Гайка	1	
	49	40-01-4159	•Кольцо стопорное	1	
	50	40-01-4193	•Втулка	1	
	51	40-01-4194	•Кольцо маслоуплотнительное	4	
	52	40-01-4158	•Кольцо	1	
	53	2267А-16	•Кольцо уплотнительное	2	
	54	40-01-156	•Угольник	1	
	55	3147А-6-20	•Винт	3	
	56	3147А-6-28	•Винт Ж8	22	

Рис.	Поз.	Обозначение	Наименование сборочных единиц, деталей 1234567	Колич. на сб.ед.	Сведения о взаимозаменяемости и конструктивных изменениях.
	57	40-01-8046	.Труба отвода масла	1	
	58	40-01-8047	.Труба отвода масла	1	
	59	40-01-8045	.Труба подвода масла	1	
	60	40-10-067	.Кронштейн	1	
	61	3147А-6-16-182АТ- -1	.Винт	4	
	62	Н08-014-6-12	.Шайба контровочная	3	
	63	40-01-8025	.Штуцер	1	
	64	Н08-014-6-11	.Шайба контровочная	2	
	65	3147А-6-14	.Винт	6	
	66	44-01-024	.Фланец переходный	1	
	67	40-01-4862	.Корпус I ступени I каскада	1	
	68	3406А-3-6-14	.Шайба М	35	
	69	40-01-4863	.Корпус II ступени I каскада	1	
	70	40-01-100	.Корпус III ступени передний	1	
	71	3147А-6-34	.Винт	8	
	72	40-01-4864	.Корпус III ступени I каскада	1	
	73	0841078	.Шайба контровочная двойная	3	
	74	40-01-933	.Болт соединительный	1	
	75	40-01-913	.Труба	1	
	76	40-01-937	.Вал привода I каскада	1	
	77	564М55-38-Кд	.Кольцо плоское стопорное	1	

Рис.	Поз.	Обозначение	Наименование сборочных единиц, деталей I234567	Колич. на сб.ед.	Сведения о взаимозаменяемости и конструктивных изменениях.
	78	2267А-24-2	.Кольцо уплотнительное	5	
	79	2267А-I2-2	.Кольцо уплотнительное	2	
	80	30-0I-344	.Прокладка	I	
	8I	40-0I-4844	.Втулка лабиринта задняя I каскада	I	
	82	40-0I-4843	.Фланец лабиринта задний	I	
	83	564М55-75-Кд	.Кольцо плоское стопорное	I	
	84	0840682	.Кольцо регулировочное	I	
	85	I8-0I-320	.Гайка	I	
	86	I5-0I-I27	.Шайба сферическая	I	
	87	40-0I-4I55	.Прокладка	I	
	88	40-0I-4842	.Труба подвода воздуха к лабиринту I-го каскада	I	
	89	Н08-0I4-6-I0	.Шайба контровочная	2	

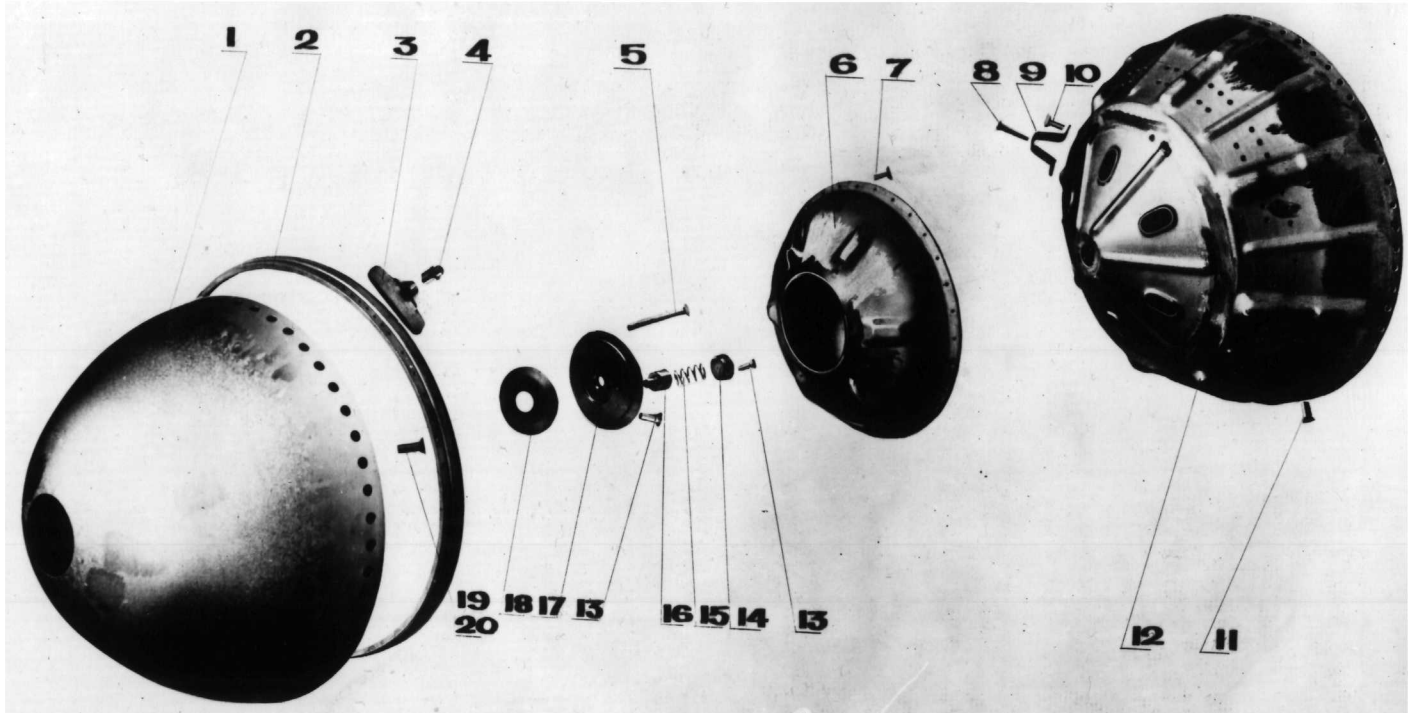

Рис. №

КОК

47КП-77

Рис.	Поз.	Обозначение	Наименование сборочных единиц, деталей 1234567	Колич. на сб. ед.	Сведения о взаимозаменяемости и конструктивных изменениях
105		40-01-896	Кок		
	1	40-01-172	.Обтекатель кока	1	
	2	40-01-173	.Обод кока	1	
	3	40-01-688	.Накладка	2	
	4	40-01-674	.Штифт	2	
	5	3531А-4-36	.Заклепка	3	
	6	40-01-174	.Дефлектор кока	1	
	7	3517А-3-7	.Заклепка	32	
	8	3533А-4-10	.Заклепка	12	
	9	40-01-178	.Вставка	6	
	10	3517А-3-8	.Заклепка	30	
	11	3533А-4-9	.Заклепка	32	
	12	40-01-173	.Обечайка кока	1	
	13	3533А-3-8	.Заклепка	23	
	14	30-01-569	.Заглушка	1	
	15	130987	.Пружина	1	
	16	35-01-040	.Кнопка	1	
	17	40-01-176	.Носок кока	1	
	18	40-01-758	.Кольцо упорное	1	
	19	3533А-3-16	.Заклепка	54	
	20	3533А-3-22	.Заклепка	12	

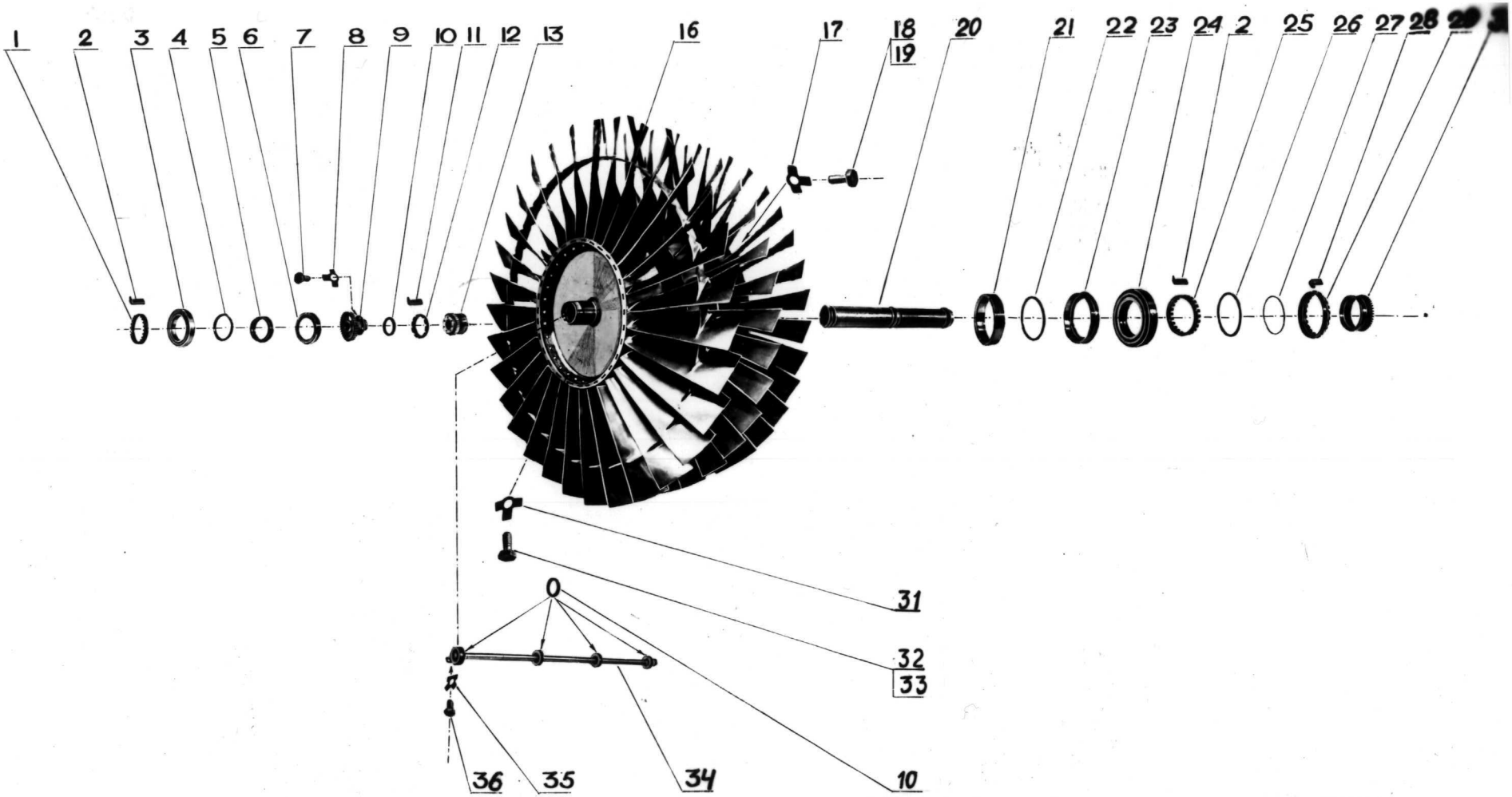

33КП-77

Ротор I каскада компрессора.
Балансированный.

Рис.	Поз.	Обозначение	Наименование сборочных единиц, деталей I234567	Колич. на сб.ед.	Сведения о взаимозаменяемости и конструктивных изменениях.
I06		44-0I-948	Ротор I каскада компрессора балансированный		
	I	40-0I-4I29	.Гайка	I	
	2	084I064	.Замок	4	
	3	0899386[x] (5А32II8БЗТ)	.Роликоподшипник	I	
	4	44-0I-36I	.Кольцо регулировочное переднее	I	
	5	40-0I-7I3	.Лабиринт	I	
	6	44-0I-357	.Лабиринт передний большой I каскада	I	
	7	3I47А-6-I0	.Винт для крепления шестерни к втулке шлицевой	4	
	8	Н08-0I4-6-I0	.Шайба контровочная	4	
	9	40-0I-I35	.Шестерня	I	
	I0	2267А-24-2	.Кольцо уплотнительное	5	
	II	30-0I-406	.Замок	I	
	I2	40-0I-4083	.Гайка	I	
	I3	40-0I-932	.Втулка шлицевая	I	
	-I4	40-0I-I55	..Втулка шлицевая	I	
	-I5	40-0I-75I	..Штифт	2	
	I6	44-0I-947	.Ротор I каскада компрессора	I	
	I7	Н08-035-8-II	.Шайба контровочная	по треб балансировки	

Рис.	Поз.	Обозначение	Наименование сборочных единиц, деталей 1234567	Колич. на сб. ед.	Сведения о взаимозаменяемости и конструктивных изменениях
	18	0800327	.Болт балансировочный	по треб балансировки по требов. балансировки	
	19	3147А-8-12			
	20	40-01-866	.Труба внутренняя	1	
	21	44-01-356	.Лабиринт	1	
	22	44-01-359	.Кольцо регулировочное заднее	1	
	23	44-01-354	.Лабиринт I каскада задний большой	1	
	24	0899426[x] (АII76724БЗТ)	.Шарикоподшипник	1	
	25	40-01-229	.Гайка	1	
	26	40-06-143	.Кольцо регулировочное	1	
	27	562М56-125Кд	.Кольцо круглое стопорное	1	
	28	40-06-200	.Замок	2	
	29	40-06-023	.Гайка	1	
	30	40-06-003	.Шестерня коническая	1	
	31	Н08-014-6-11	.Шайба контровочная	по треб балансировок.	

Рис.	Поз.	Обозначение	Наименование сборочных единиц, деталей I234567	Колич. на сб. ед.	Сведения о взаимозаменяемости и конструктивных изменениях
	32	0800452	.Болт балансировочный	По требованию балансировки.	
	33	3I47А-6-I2	.Винт	По требованию балансировки.	
	34	40-0I-867	.Труба	I	
	35	084I067	.Шайба контровочная	I	
	36	0800I28	.Винт	I	

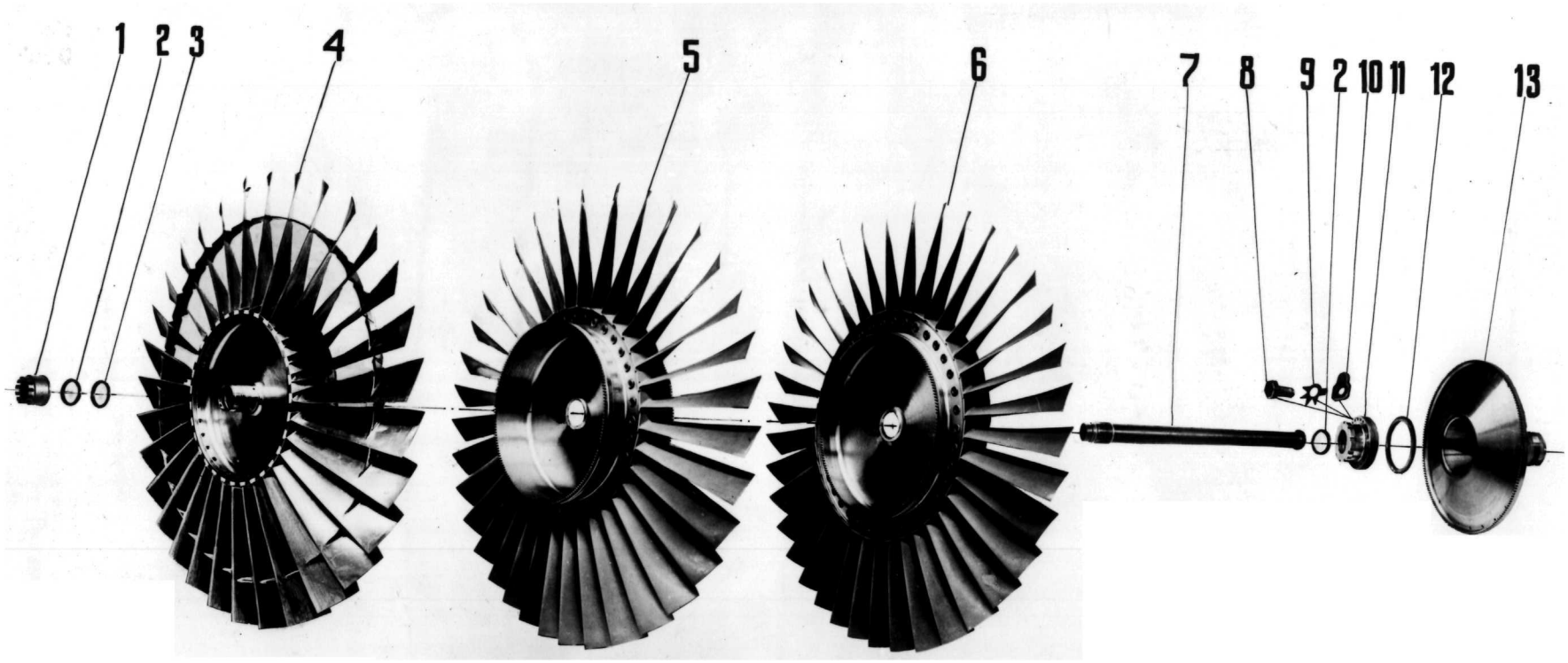

РОТОР I КАСКАДА КОМПРЕССОРА

1 КП-77

Рис.	Поз.	Обозначение	Наименование сборочных единиц, деталей I234567	Колич. на сб.ед.	Сведения о взаимозаменяемости и конструктивных изменениях.
I07		44-0I-947	Ротор I каскада компрессора		
	I	40-0I-088	.Гайка стяжного болта	I	
	2	I5-0I-I27	.Шайба сферическая	2	
	3	I5-0I-073	.Шайба сферическая	I	
	4	40-0I-8048	.Колесо рабочее I ступени I каскада	I	
	5	40-0I-872	.Колесо рабочее II ступени I каскада	I	
	6	40-0I-873	.Колесо рабочее III ступени I каскада	I	
	7	40-0I-090	.Болт стяжной	I	
	8	3I47A-6-I2	.Винт	2	
	9	0840730	.Шайба контровочная	2	
	I0	40-0I-I06	.Замок	2	
	II	40-0I-I05	.Опора стяжного болта	I	
	I2	2267A-I0I-2	.Кольцо уплотнительное	I	
	I3	40-0I-II4	.Вал ротора I каскада задний	I	

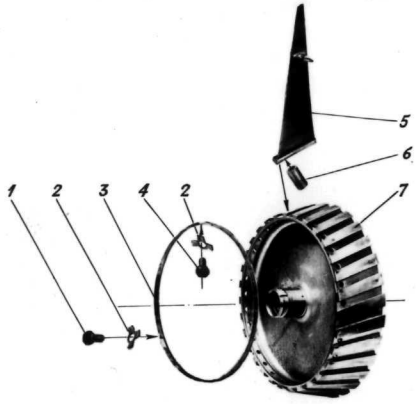

43 КП-77

Рис.	Поз.	Обозначение	Наименование сборочных единиц, деталей 1234567	Колич. на сб. ед.	Сведения о взаимозаменяемости и конструктивных изменениях
108		40-01-8048	Колесо рабочее I ступени I каскада		
	I	0800452	.Болт балансировочный	по треб балансировк	
	2	H08-014-6-II	.Шайба контровочная	3 и по треб. балансировк	
	3	40-01-578	.Кольцо	I	
	4	3147А-6-12	.Винт	3 и по треб. балансировк	
	5	40-01-576	.Лопатка рабочая I ступени I каскада	31	
	6	40-01-115	.Штифт	31	
	7	40-01-577	.Диск I ступени I каскада	I	

72.31.21

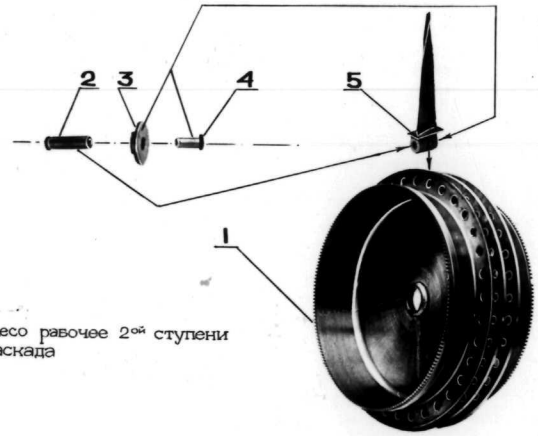

Колесо рабочее 2ой ступени
I каскада

Рис.	Поз.	Обозначение	Наименование сборочных единиц, деталей I234567	Колич. на сб. ед.	Сведения о взаимозаменяемости и конструктивных изменениях
109		40-0I-872	Колесо рабочее П ступени I каскада		
	I	40-0I-II2	.Диск П ступени I каскада	I	
	2	40-0I-I07	.Палец	35	
	3	40-0I-203	.Втулка контровочная	35	
	4	40-0I-II0	.Заклепка	35	
	5	40-0I-864	.Лопатка рабочая П ступени I каскада	35	
	6	40-0I-I09	.Втулка контровочная для балансировки	по треб. балансировк	.Взамен детали поз.3

22.31.22

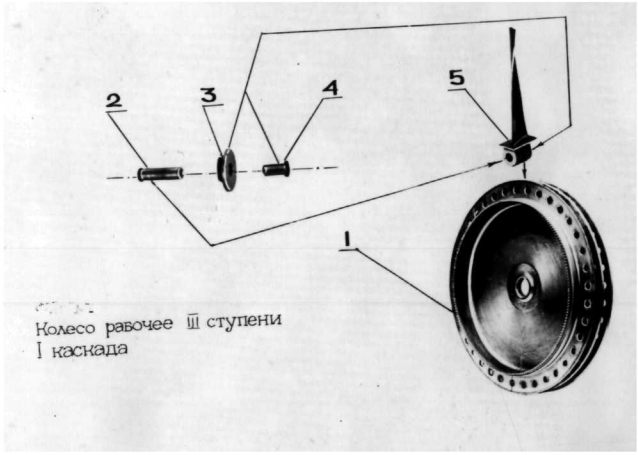

Колесо рабочее III ступени
I каскада

Рис.	Поз.	Обозначение	Наименование сборочных единиц, деталей 1234567	Колич. на сб. ед.	Сведения о взаимозаменяемости и конструктивных изменениях
II0		40-0I-873	Колесо рабочее Ш ступени I каскада		
	I	40-0I-II3	.Диск Ш ступени I каскада	I	
	2	40-0I-I08	.Палец	37	
	3	40-0I-203	.Втулка контровочная	37	
	4	40-0I-II0	.Заклепка	37	
	5	40-0I-865	.Лопатка рабочая Ш ступени I каскада	37	
	6	40-0I-I09	.Втулка контровочная для балансировки	По треб. балансировки	Взамен детали поз.3

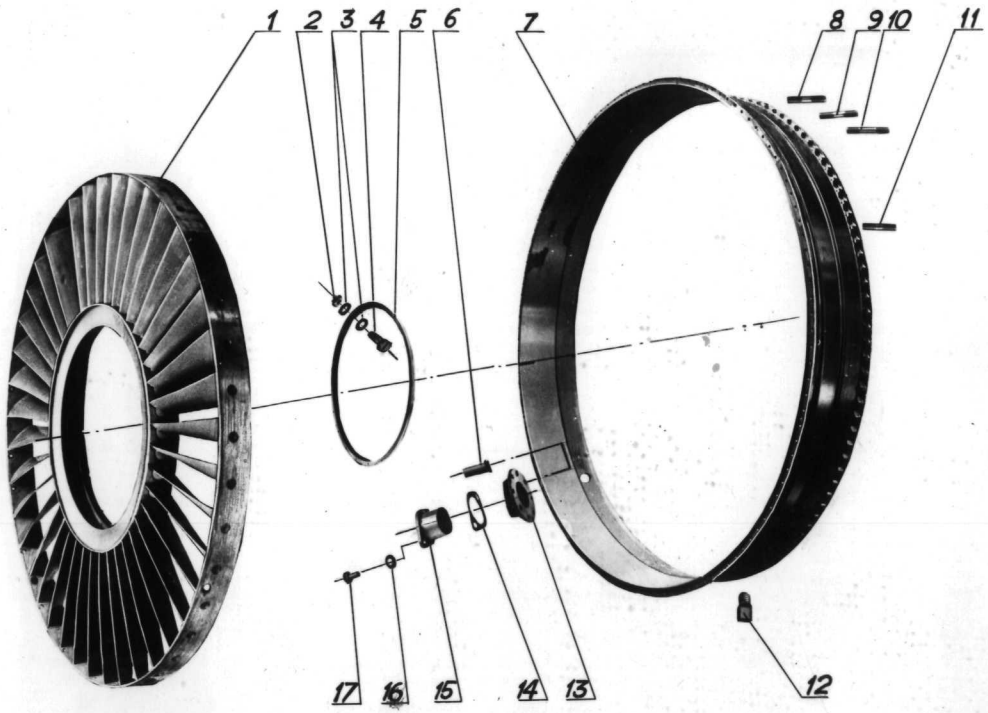

фиг.

Корпус I ступени I каскада компрессора

46КП-77

Рис.	Поз.	Обозначение	Наименование сборочных единиц, деталей 1234567	Колич. на сб. ед.	Сведения о взаимозаменяемости и конструктивных изменениях
III		40-01-4862	Корпус I ступени I каскада компрессора		
	1	40-01-4865	.Аппарат направляющий I ступени	1	
	2	40-01-478	.Гайка	20	
	3	3406А-1-6-10	.Шайба	40	
	4	40-01-4023	.Болт	20	
	5	40-01-983	.Кольцо I ступени	1	
	6	3533А-3,5-11	.Заклепка	6	
	7	40-01-098	.Корпус I ступени I каскада	1	
	8	3251А-6-30	.Шпилька	40	
	9	3251А-6-34	.Шпилька	46	
	10	3251А-6-36	.Шпилька	30	
	11	3251А-6-40	.Шпилька	4	
	12	40-01-4015	.Винт	17	
	13	40-01-117	.Фланец	1	
	14	40-01-236	.Прокладка	1	
	15	40-01-199	.Пробка	1	
	16	3406А-1,5-6-12-Хим.Пас.	.Шайба	2	
	17	3147А-6-10-182АТ	.Винт	2	

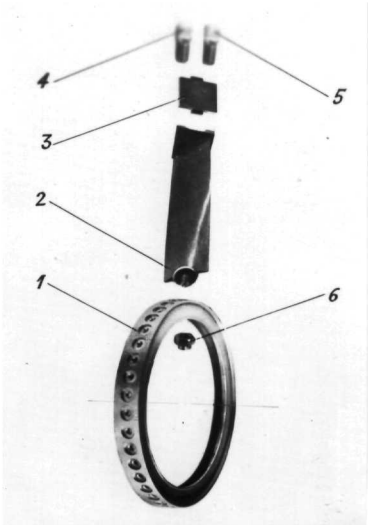

Направляющий аппарат 1-ой ступени
1-го каскада компрессора

Рис.	Поз.	Обозначение	Наименование сборочных единиц, деталей. 1234567	Колич. на сб.ед.	Сведения о взаимозаменяемости и конструктивных изменениях
II2		40-0I-4865	Аппарат направляющий I ступени I каскада компрессора		
	I	40-0I-42II	.Кольцо внутреннее I ступени	I	
	2	40-0I-4208	.Лопатка направляющая I ступени I каскада	33	
	3	40-0I-I28	.Вставка	33	
	4	40-0I-40I8	.Винт	66	
	5	40-0I-40I9	.Винт	66	
	6	40-0I-I02	.Гайка	33	

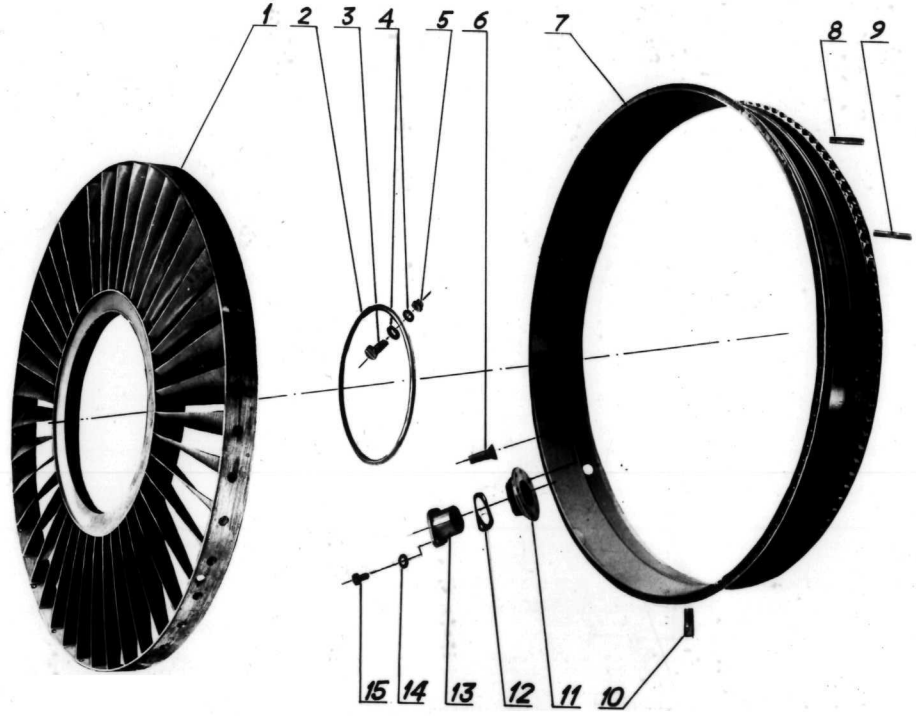

Фиг.

Корпус II ступени I каскада компрессора

53 КП-77

Рис.	Поз.	Обозначение	Наименование сборочных единиц, деталей 1234567	Колич. на сб. ед.	Сведения о взаимозаменяемости и конструктивных изменениях
II3		40-0I-4863	Корпус II ступени I каскада компрессора		
	I	40-0I-4866	.Аппарат направляющий II ступени	I	
	2	40-0I-995	,Кольцо II ступени	I	
	3	40-0I-4023	.Болт	20	
	4	3406А-I-6-I0	.Шайба	20	
	5	40-0I-478	.Гайка	20	
	6	3533А-3,5-II	.Заклепка	6	
	7	40-0I-099	.Корпус II ступени I каскада	I	
	8	325IА-6-20	.Шпилька	78	
	9	325IА-6-34	.Шпилька	42	
	I0	40-0I-40I5	.Винт	2I	
	II	40-0I-II7	.Фланец	I	
	I2	40-0I-236	.Прокладка	I	
	I3	40-0I-II8	.Пробка	I	
	I4	3406А-I,5-6-I2-Хим.Пас.	.Шайба	2	
	I5	3I47А-6-I0-I82АТ	.Винт	2	

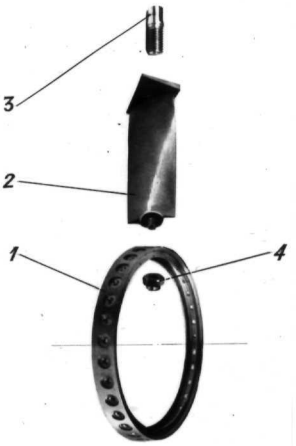

Направляющий аппарат 2-ой ступени
1-го каскада компрессора

Рис.	Поз.	Обозначение	Наименование сборочных единиц, деталей 1234567	Колич. на сб.ед.	Сведения о взаимозаменяемости и конструктивных изменениях
II4		40-0I-4866	Аппарат направляющий II ступени I каскада компрессора		
	I	40-0I-42I2	.Кольцо внутреннее II ступени	I	
	2	40-0I-4209	.Лопатка направляющая II ступени I каскада	4I	
	3	08004002	.Винт	4I	
	4	40-0I-I02	.Гайка	4I	

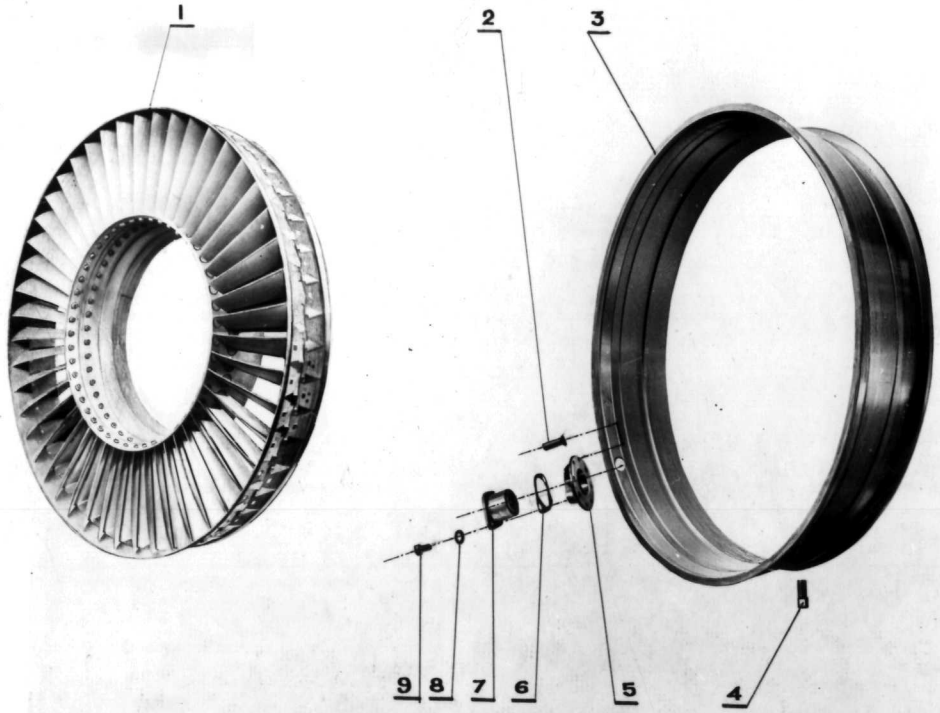

Фиг. №

корпус III ступени I каскада компрессора

51 КП-77

Рис.	Поз.	Обозначение	Наименование сборочных единиц, деталей 1234567	Колич. на сб. ед.	Сведения о взаимозаменяемости и конструктивных изменениях
II5		40-0I-4864	Корпус Ш ступени I каскада компрессора		
	I	40-0I-48[illegible]7	.Аппарат направляющий Ш ступени	I	
	2	3533А-3,5-II	.Заклепка	6	
	3	40-0I-749	.Корпус Ш ступени I каскада	I	
	4	40-0I-089	.Винт	48	
	5	40-0I-II9	.Фланец	I	
	6	40-0I-236	.Прокладка	I	
	7	40-0I-I98	.Пробка	I	
	8	34С3А-I,5-6-I2-Хим.Пас.	.Шайба	2	
	9	3I47А-6-I0-I82АТ	.Винт	2	

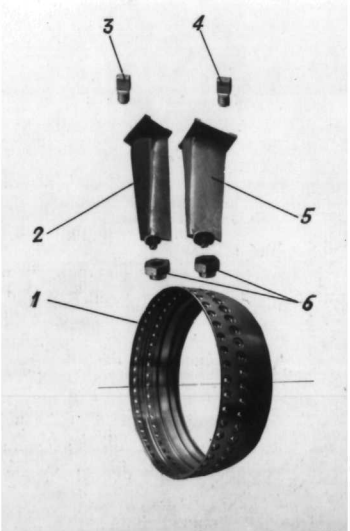

Направляющий аппарат 3-ей ступени
I-го каскада компрессора

44 КП-77

Рис.	Поз.	Обозначение	Наименование сборочных единиц, деталей* 1234567	Колич. на сб.ед.	Сведения о взаимозаменяемости и конструктивных изменениях
II6		40-0I-4867	Аппарат направляющий Ш ступени I каскада компрессора		
	I	40-0I-42I3	.Кольцо внутреннее Ш ступени	I	
	2	40-0I-42I0	.Лопатка направляющая Ш ступени I каскада	47	
	3	40-0I-40I8	.Винт	47	
	4	0804003	.Винт	47	
	5	40-0I-750	.Лопатка спрямляющая Ш ступени	47	
	6	40-0I-I02	.Гайка	94	

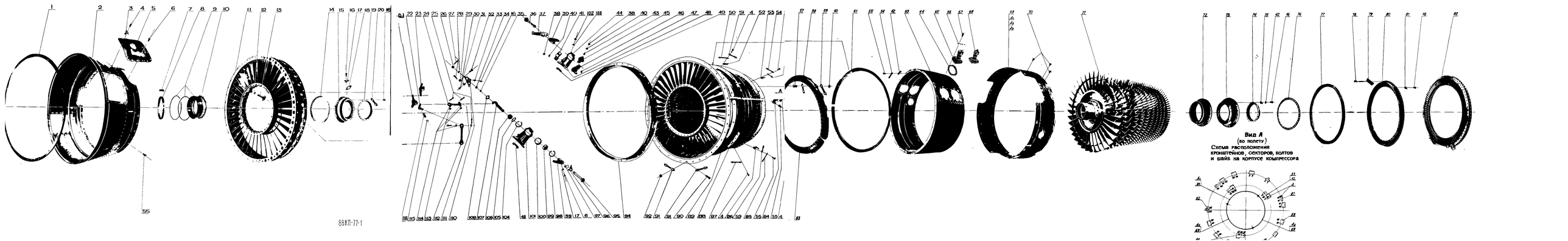

Вид А
(во полету)
Схема расположения кронштейнов, секторов, болтов и шайб на корпусе компрессора

88КП-77-1

Рис.	Поз.	Обозначение	Наименование сборочных единиц, деталей I234567	Колич. на сб. ед.	Сведения о взаимозаменяемости и конструктивных изменениях
II7		44-0I-80I	Компрессор П каскада		
	I	40-0I-433	.Кольцо опорное переднее	I	
	2	44-0I-959	.Кожух	I	
	3	H08-0I4-6-I2	.Шайба контровочная	I6	
	4	3I47A-6-I2	.Винт	62	
	5	44-0I-00I	.Крышка	2	
	6	3I47A-6-I6	.Винт	I7	
	7	30-04-I93	.Замок пластинчатый	I	
	8	08I0437	.Гайка	I	
	9	40-0I-222	.Кольцо маслоуплотнительное	4	
	I0	40-0I-225	.Рессора	I	
	II	40-0I-8I00	.ВНА компрессора П каскада	I	
	I2	2267A-I0-2	.Кольцо уплотнительное	4	
	I3	40-0I-8077	.Труба	4	
	I4	40-0I-226	.Прокладка	I	
	I5	40-0I-4837	.Фланец лабиринта П каскада	I	
	I6	3I47A-6-I0	.Винт	80	
	I7	H08-0I4-6-I0	.Шайба контровочная	I0	
	I8	40-0I-67I	.Прокладка	4	
	I9	40-0I-8078	.Втулка лабиринта передняя П каскада	I	
	20	H08-036-6-4I,8	.Шайба контровочная двойная	8	
	2I	40-0I-320	.Кронштейн правый	I	

Рис.	Поз.	Обозначение	Наименование сборочных единиц, деталей. 1234567	Колич. на сб.ед.	Сведения о взаимозаменяемости и конструктивных изменениях
	22	40-01-945	.Рычаг	2	
	23	40-01-319	.Кронштейн левый	1	
	24	40-01-4043	.Тяга	2	
	25	01 8090224	.Шплинт 1,6х16-2,05 ГОСТ 397-66	10	
	26	Н08-177-8	.Гайка	4	
	27	01 8090227	.Шплинт 2х20-2,05 ГОСТ 397-66	22	
	28	40-01-4064	.Втулка	2	
	29	Н08-172-8	.Гайка	2	
	30	3147А-8-20	.Винт	2	
	31	Н08-014-8-16	.Шайба контровочная	2	
	32	44-01-302	.Болт	4	
	33	Н08-014-6-8,5	.Шайба контровочная	4	
	34	40-01-256	.Втулка сферическая	2	
	35	40-01-443	.Кольцо сферическое	2	
	36	40-01-658	.Болт стяжной	1	
	37	40-01-8072	.Рычаг	1	
	38	3373А-6-Кд	.Гайка	13	
	39	40-01-946	.Рычаг с валом	2	
	40	3406А-1,5-6-14	.Шайба	6	
	41	40-01-652	.Кронштейн	1	

Рис.	Поз.	Обозначение	Наименование сборочных единиц, деталей I234567	Колич. на сб.ед.	Сведения о взаимозаменяемости и конструктивных изменениях.
	42	3406А-I,5-6-I2	.Шайба	22	
	43	3I47А-6-I8	.Винт	2	
	44	40-0I-4I56	.Шкала	2	
	45	40-0I-653	.Фланец	I	
	46	40-0I-4053	.Кронштейн	I	
	47	3406А-2-8-I6 Хим.Пас.	.Шайба	I	
	48	40-0I-952	.Кронштейн подшипника	I	
	49	40-0I-4I57	.Проставка	2	
	50	Н08-036-6-24	.Шайба контровочная двойная	4	
	5I	Н08-036-6-27,7	.Шайба контровочная двойная	26	
	52	44-0I-89I	.Кронштейн	3	
	53	44-0I-886	.Кронштейн	9	
	54	Н08-036-6-55	.Шайба контровочная двойная	22	
	55	3I47А-6-I4	.Винт	97	
	56	Н08-036-6-58,5	.Шайба контровочная двойная	3	
	57	3I47А-8-I6	.Винт	70	
	58	Н08-037-8-2I	.Шайба контровочная двойная	2	
	59	Н08-037-8-26	.Шайба контровочная двойная	I04	
	60	Н08-I02-8	.Гайка	70	
	6I	44-0I-85I	.Кольцо опорное заднее	I	
	62	Н08-036-6-60	.Шайба контровочная двойная	I	
	63	44-0I-960	.Корпус перепуска	I	

Рис.	Поз.	Обозначение	Наименование сборочных единиц, деталей I234567	Колич. на сб. ед.	Сведения о взаимозаменяемости и конструктивных изменениях
	64	44-0I-956	.Прокладка	6	
	65	40-0I-4802	.Клапан перепуска воздуха	3	
	66	H08-036-8-35	.Шайба контровочная двойная	24	
	67	3008-8-I4	.Винт	48	
	68	40-0I-4803	.Клапан перепуска воздуха	3	
	69	44-0I-96I	.Кожух	I	
	70	309IA-6-I8Кд	.Болт	46	
	7I	40-0I-4840	.Ротор	I	
	72	40-0I-8009	.Фланец лабиринта наружный	I	
	73	40-0I-8006	.Фланец лабиринта внутренний	I	
	74	40-0I-483I	.Втулка лабиринта задняя II каскада	I	
	75	0840548	.Шайба контровочная	8	
	76	30-03-854	.Прокладка	I	
	77	44-0I-952	.Кольцо заднего лабиринта внутреннее	I	
	78	080442I	.Винт	92	
	79	40-0I-335	.Замок	46	
	80	44-0I-953	.Кольцо заднего лабиринта наружное	I	
	8I	0844427	.Шайба контровочная	35	
	82	40-0I-48I5	.Аппарат направляющий XI ступени II каскада	I	
	83	44-0I-892	.Диафрагма	I	
	84	44-0I-884	.Кронштейн	3	
	85	H08-037-8-29,2	.Шайба контровочная двойная	I	

Рис.	Поз.	Обозначение	Наименование сборочных единиц, деталей I234567	Колич. на сб.ед.	Сведения о взаимозаменяемости и конструктивных изменениях.
	86	44-0I-887	.Кронштейн	3	
	87	H08-037-8-28	.Шайба контровочная двойная	3	
	88	0I809087I	.Шплинт 2хI4-2,05 ГОСТ 397-79	50	
	89	40-0I-4827	.Корпус компрессора II каскада	I	
	90	3I47A-I0-20	.Винт	34	
	9I	H08-037-I0-56,5	.Шайба контровочная двойная	36	
	92	H08-I02-I0	.Гайка	34	
	94	40-0I-4I33	.Кольцо рабочее I ступени II каскада	I	
	95	40-0I-288	.Болт стяжной	I	
	96	40-0I-329	.Стрелка	2	
	97	40-0I-3II	.Контровка	2	
	98	564M55 -62-Кд	.Кольцо плоское стопорное	2	
	99	08994I6^{x}	.Шарикоподшипник	2	
	I00	40-0I-266	.Сфера	2	
	I0I	40-0I-480I	.Кронштейн подшипника	I	
	I02	3373A-4Кд	.Гайка	4	
	I03	0I0030I5I	.Шайба	4	
	I04	564M55-55-Кд	.Кольцо плоское стопорное	2	
	I05	2267A-I59-2	.Кольцо уплотнительное	2	
	I06	40-0I-955	.Компенсатор собранный	2	
	I07	40-0I-48I2	.Валик с рычагом	2	

Рис.	Поз.	Обозначение	Наименование сборочных единиц, деталей 1234567	Колич. на сб. ед.	Сведения о взаимозаменяемости и конструктивных изменениях
	108	40-01-4065	.Крышка	2	
	110	40-01-4065	.Кронштейн	2	
	111	Н08-177-6	.Гайка	10	
	112	40-01-4042	.Тяга	2	
	113	44-01-235	.Болт	10	
	114	40-01-4131	.Кольцо сферическое	10	
	115	562М56-12-Кд	.Контровка	2	
	116	40-01-345	.Палец	2	

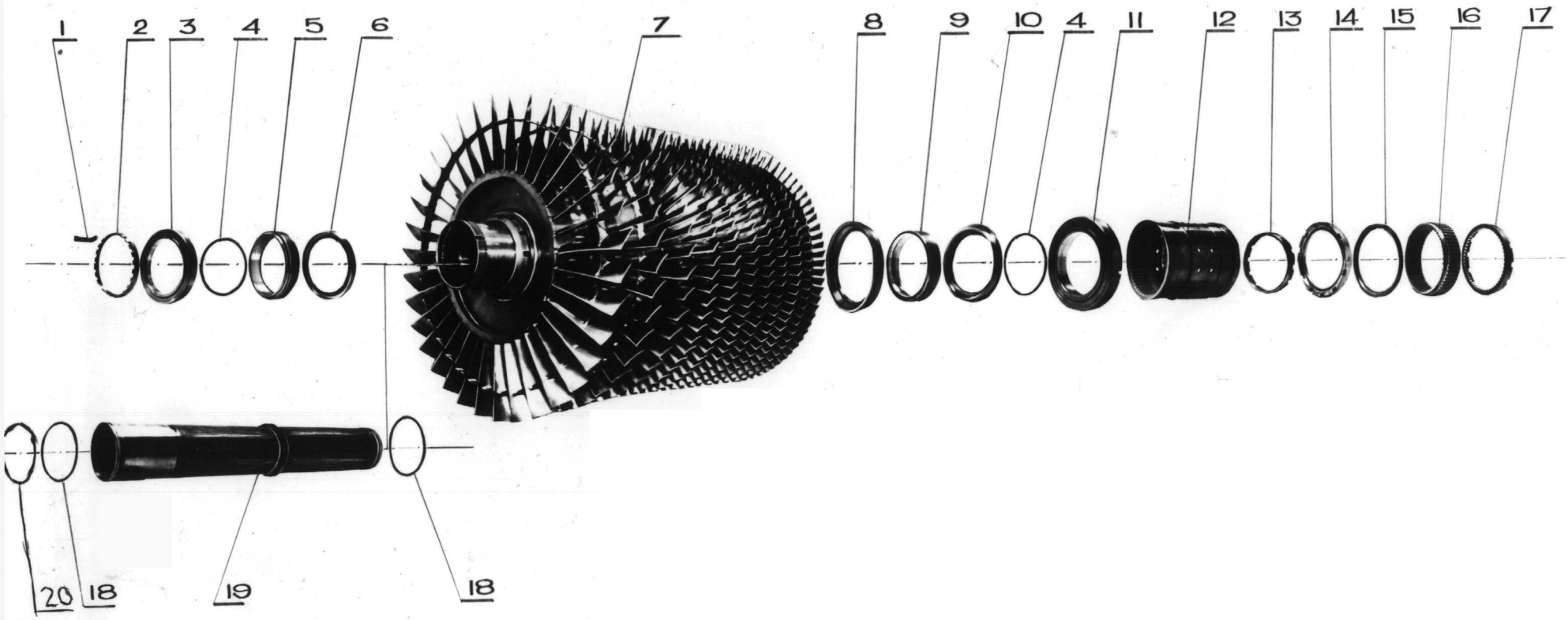

РОТОР КОМПРЕССОРА
II КАСКАДА БАЛАНСИРОВАННЫЙ

3КП-82

Рис.	Поз.	Обозначение	Наименование сборочных единиц, деталей I234567	Колич. на сб.ед.	Сведения о взаимозаменяемости и конструктивных изменениях.
II8		40-0I-4840	Ротор компрессора П каскада балансированный		
	I	08444I6	.Замок	2	
	2	40-0I-4I23	.Гайка	I	
	3	0899596 (0ABI032928БЗТ2)	.Роликоподшипник	I	
	4	44-0I-360	.Кольцо регулировочное	2	
	5	40-0I-223	.Лабиринт П каскада передний	I	
	6	40-0I-22I	.Лабиринт	I	
	7	40-0I-4839	.Ротор компрессора П каскада	I	
	8	40-0I-464	.Лабиринт П каскада задний большой	I	
	9	40-0I-463	.Лабиринт	I	
	I0	44-0I-355	.Лабиринт П каскада задний большой	I	
	II	0899262^{X} (8AI76I28БIТ2)	.Шарикоподшипник	I	
	I2	40-0I-296	.Вал привода П каскада	I	
	I3	5I-0I-060	.Гайка	I	
	I4	40-0I-277	.Кольцо	I	
	I5	40-0I-278	.Кольцо сферическое	I	
	I6	40-0I-275	.Втулка соединительная	I	
	I7	40-0I-276	.Гайка	I	

Рис.	Поз.	Обозначение	Наименование сборочных единиц, деталей I234567	Колич. на сб.ед.	Сведения о взаимозаменяемости и конструктивных изменениях.
	I8	2267А-3II-2	.Кольцо уплотнительное	2	
	I9	5I-0I-852	.Труба вала II каскада	I	
	20	I25-ОСТ II242-7I	.Кольцо	I	

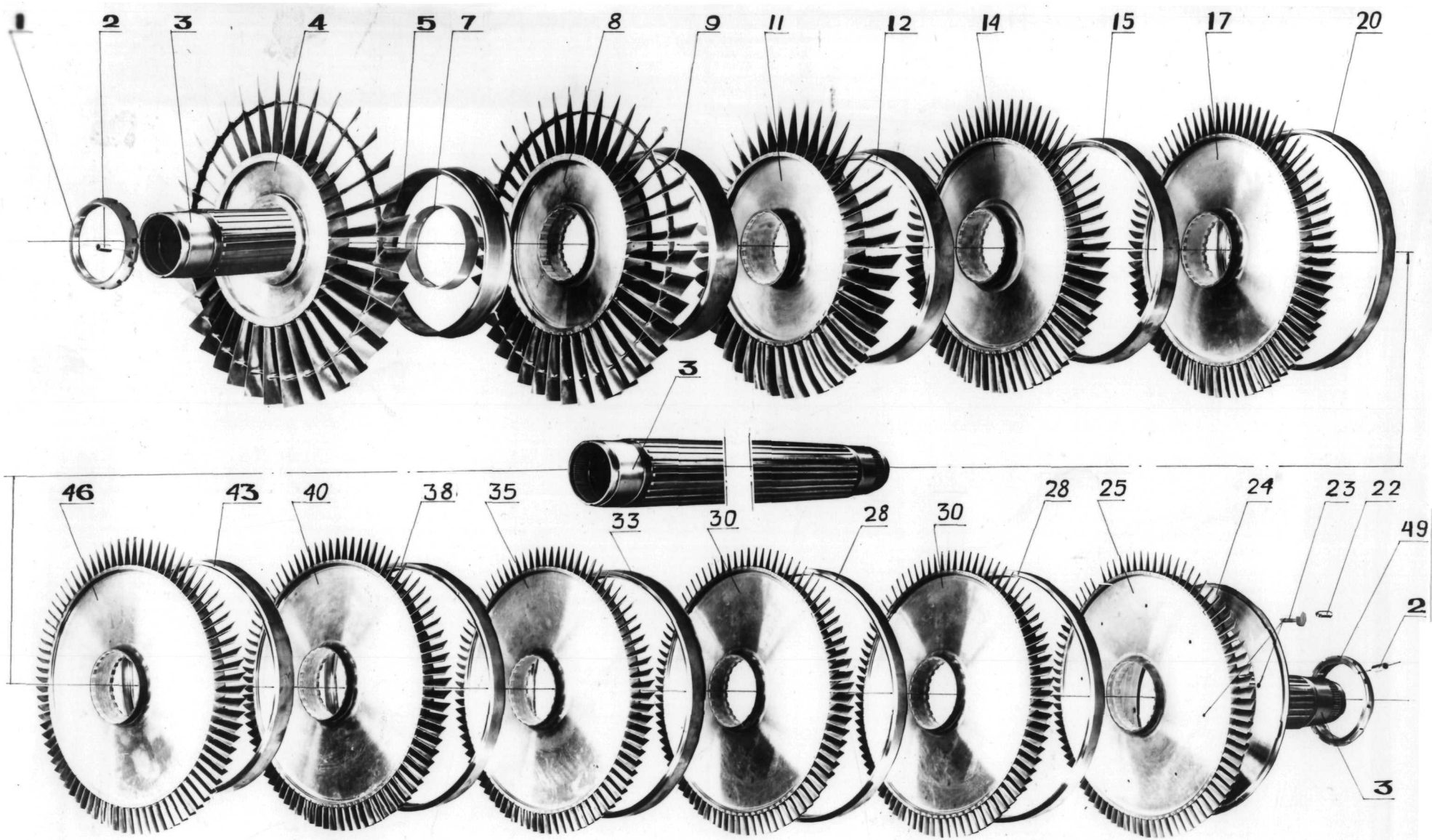

Ротор компрессора II каскада

2КП-82

Рис.	Поз.	Обозначение	Наименование сборочных единиц, деталей 1234567	Колич. на сб. ед.	Сведения о взаимозаменяемости и конструктивных изменениях
II9		40-0I-4839	Ротор компрессора П каскада		
	I	40-0I-4I44	.Гайка	I	
	2	40-0I-7I9	.Штифт	2	
	3	40-0I-4I40	.Вал ротора компрессора П каскада	I	
	4	40-0I-802I	.Колесо рабочее I ступени П каскада	I	
	5	40-0I-83I	.Кольцо промежуточное I ступени П каскада	I	А
	-6	40-0I-04I	..Кольцо промежуточное I ступени П каскада	I	
	7	40-0I-4074	.Проставка	I	
	8	40-0I-8I86	.Колесо рабочее П ступени П каскада	I	Узел 40-0I-8I86 ставится на двигатель с марта I976 г. взамен узла 40-0I-8022. Узлы взаимозаменяемы. Отличаются конструкцией лопатки.
	9	40-0I-832	.Кольцо промежуточное П ступени П каскада		Б
	-I0	40-0I-042	..Кольцо промежуточное П ступени П каскада	I	
	II	40-0I-8057	.Колесо рабочее Ш ступени П каскада	I	
	I2	40-0I-833	.Кольцо промежуточное Ш ступени П каскада	I	В
	-I3	40-0I-043	..Кольцо промежуточное Ш ступени П каскада	I	
	I4	40-0I-884	.Колесо рабочеет IУ ступени П каскада	I	
	I5	40-0I-834	.Кольцо промежуточное IУ ступени П каскада	I	Г

Рис.	Поз.	Обозначение	Наименование сборочных единиц, деталей 1234567	Колич. на сб.ед.	Сведения о взаимозаменяемости и конструктивных изменениях.
	-16	40-01-044	..Кольцо промежуточное IУ ступени П каскада	I	
	I7	40-01-885	.Колесо рабочее У ступени П каскада	I	
	-I8	40-01-035	..Диск У ступени П каскада	I	
	-I9	40-01-593	..Лопатка У ступени П каскада	75	
	20	40-01-835	.Кольцо промежуточное У ступени П каскада		Д
	-21	40-01-045	..Кольцо промежуточное У ступени П каскада	I	
	22	H08-205-3-7	.Штифт	8	
	23	I8-01-638	.Болт	8	
	24	40-01-420	.Лабиринт	I	
	25	40-01-999	.Колесо рабочее XI ступени П каскада	I	
	-26	40-01-427	..Диск XI ступени П каскада	I	
	-27	40-01-011	..Лопатка рабочая XI ступени П каскада	86	
	28	40-01-839	.Кольцо промежуточное IX-X ступени П каскада	2	Е
	-29	40-01-049	..Кольцо промежуточное IX-X ступени П каскада		
	30	40-01-889	.Колесо рабочее IX-X ступени П каскада	2	
	31	40-01-039	..Диск IX-X ступени П каскада	I	

Рис.	Поз.	Обозначение	Наименование сборочных единиц, деталей 1234567	Колич. на сб. ед.	Сведения о взаимозаменяемости и конструктивных изменениях
	32	40-01-010	..Лопатка рабочая IX-X ступеней II каскада	85	
	33	40-01-838	.Кольцо промежуточное УШ ступени II каскада	I	Ж
	34	40-01-048	..Кольцо промежуточное УШ ступени II каскада	I	
	35	40-01-888	.Колесо рабочее УШ ступени II каскада	I	
	-36	40-01-038	..Диск У ступени II каскада	I	
	-37	40-01-008	..Лопатка рабочая УШ ступени II каскада	84	
	38	40-01-837	.Кольцо промежуточное УП ступени II каскада	I	З
	-39	40-01-047	..Кольцо промежуточное УП ступени II каскада		
	40	40-01-887	.Колесо рабочее УП ступени II каскада	I	
	-41	40-01-037	..Диск УП ступени II каскада	I	
	-42	40-01-554	..Лопатка рабочая УП ступени II каскада	83	
	43	40-01-836	.Кольцо промежуточное УI ступени II каскада	I	
	-44	40-01-046	..Кольцо промежуточное УI ступени II каскада	I	
	-45	0834329	..Штифт	I	А,Б,В,Г,Д,Е,Ж,З

Рис.	Поз.	Обозначение	Наименование сборочных единиц, деталей. 1234567	Колич. на сб.ед.	Сведения о взаимозаменяемости и конструктивных изменениях.
	46	40-01-886	.Колесо рабочее УI ступени II каскада	I	
	-47	40-01-036	..Диск УI ступени II каскада	I	
	-48	40-01-594	..Лопатка рабочая УI ступени II каскада	81	
	49	40-01-4167	.Гайка	I	

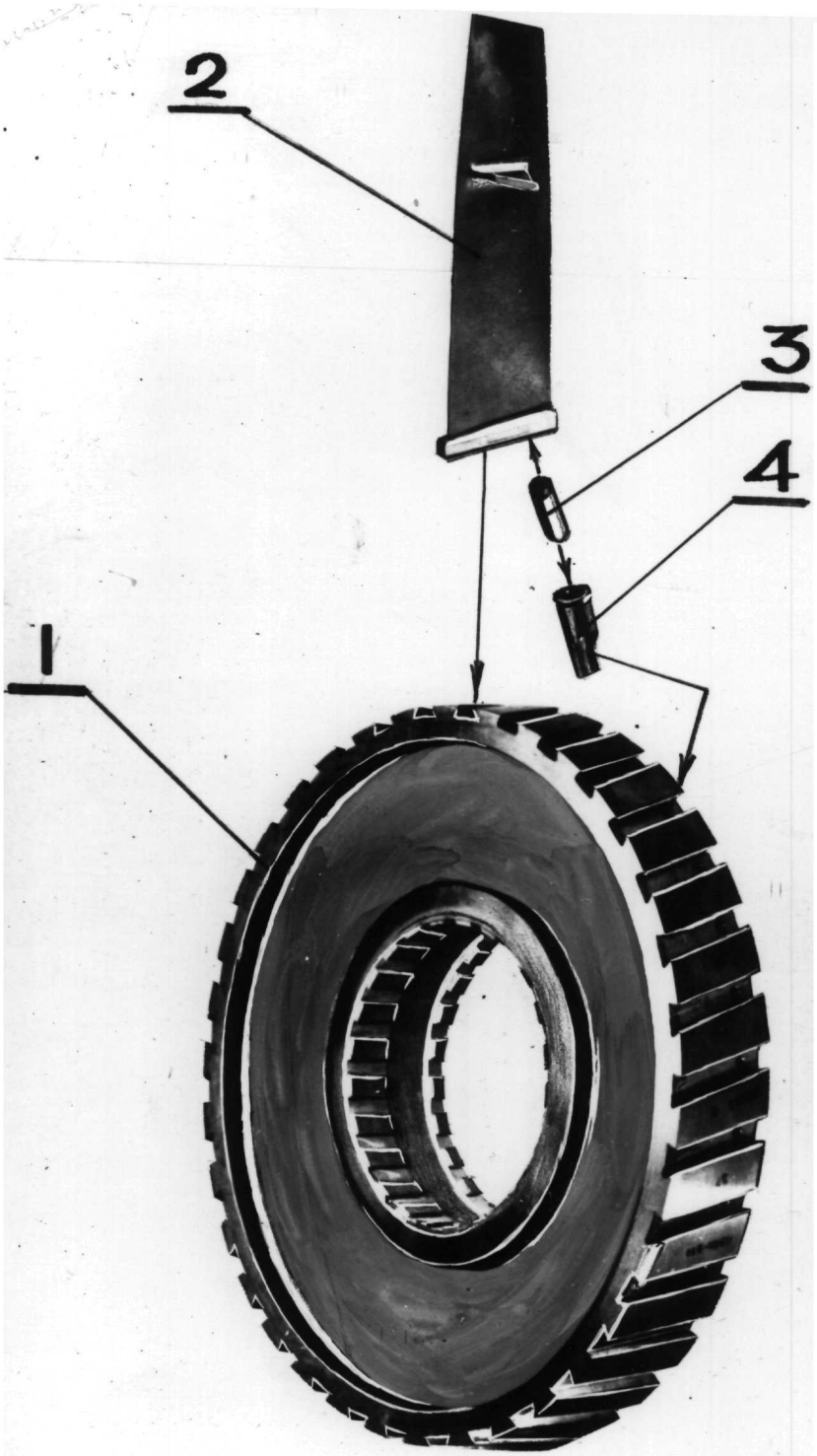

Фиг. №

Колесо рабочее
I ступени II каскада

60 К-76

Рис.	Поз.	Обозначение	Наименование сборочных единиц, деталей 1234567	Колич. на об. ед.	Сведения о взаимозаменяемости и конструктивных изменениях
120		40-01-8021	Колесо рабочее I ступени II каскада		
	1	40-01-511	.Диск I ступени II каскада	1	
	2	40-01-392	.Лопатка рабочая I ступени II каскада	35	
	3	40-01-4146	.Штифт для крепления лопаток	35	
	4	40-01-766	.Втулка контровочная	35	

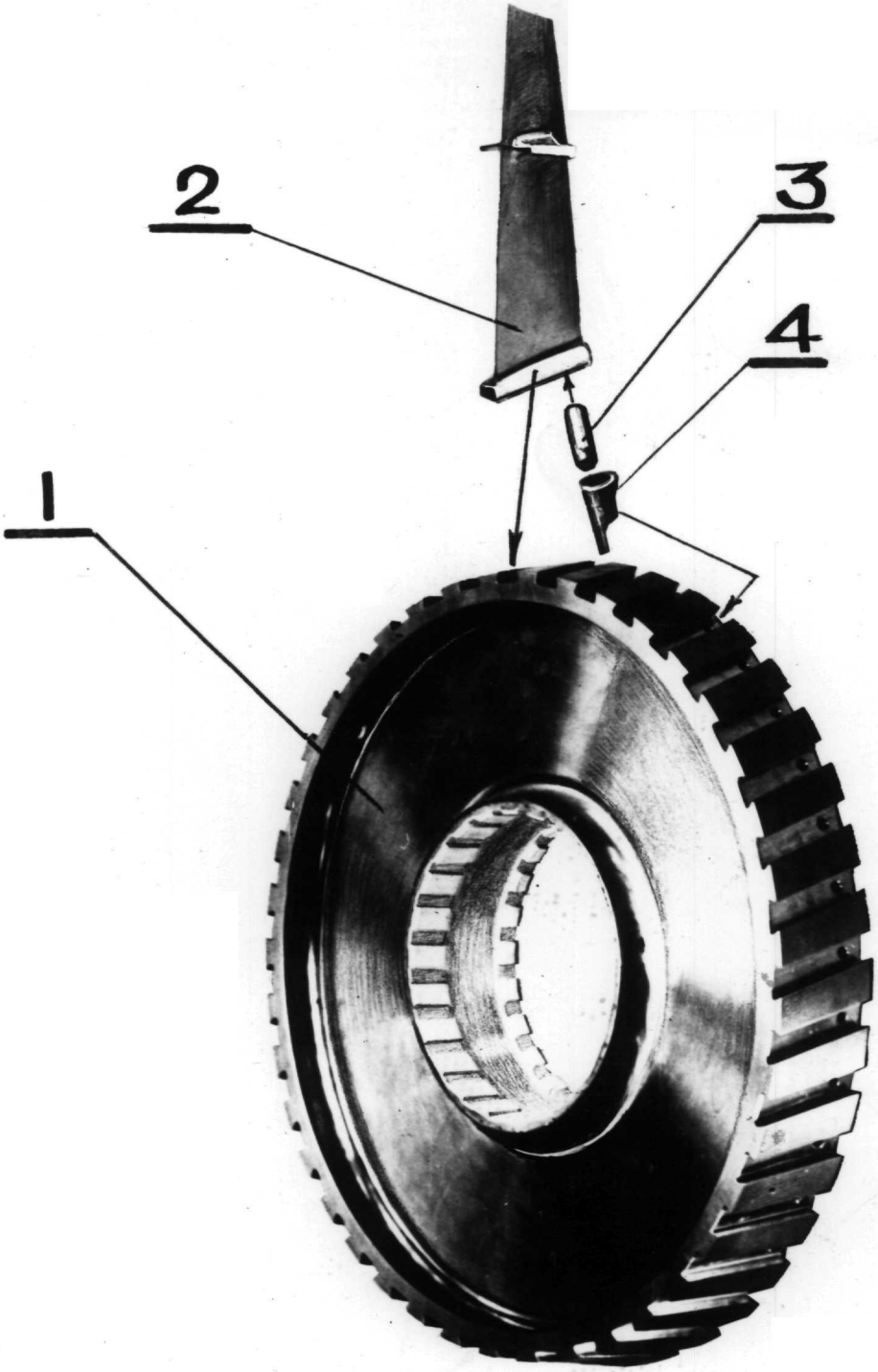

Фиг. №

Колесо рабочее
II ступени II каскада

61К-76

Рис.	Поз.	Обозначение	Наименование сборочных единиц, деталей 1234567	Колич. на сб.ед.	Сведения о взаимозаменяемости и конструктивных изменениях
121		40-01-8186	Колесо рабочее II ступени II каскада		
	1	40-01-512	.Диск II ступени II каскада	1	Лопатка 40-01-1034 ставится на двигатель с марта 1976г. взамен лопатки 40-01-393, входящей в узел 40-01-8022. Взаимозаменяемы комплектно Увеличена площадь и изменен угол наклона контактных поверхностей антивибрационных полок.
	2	40-01-1034	.Лопатка рабочая II ступени II каскада	41	
	3	40-01-4146	.Штифт для контровки лопаток	41	
	4	40-01-766	.Втулка контровочная	41	

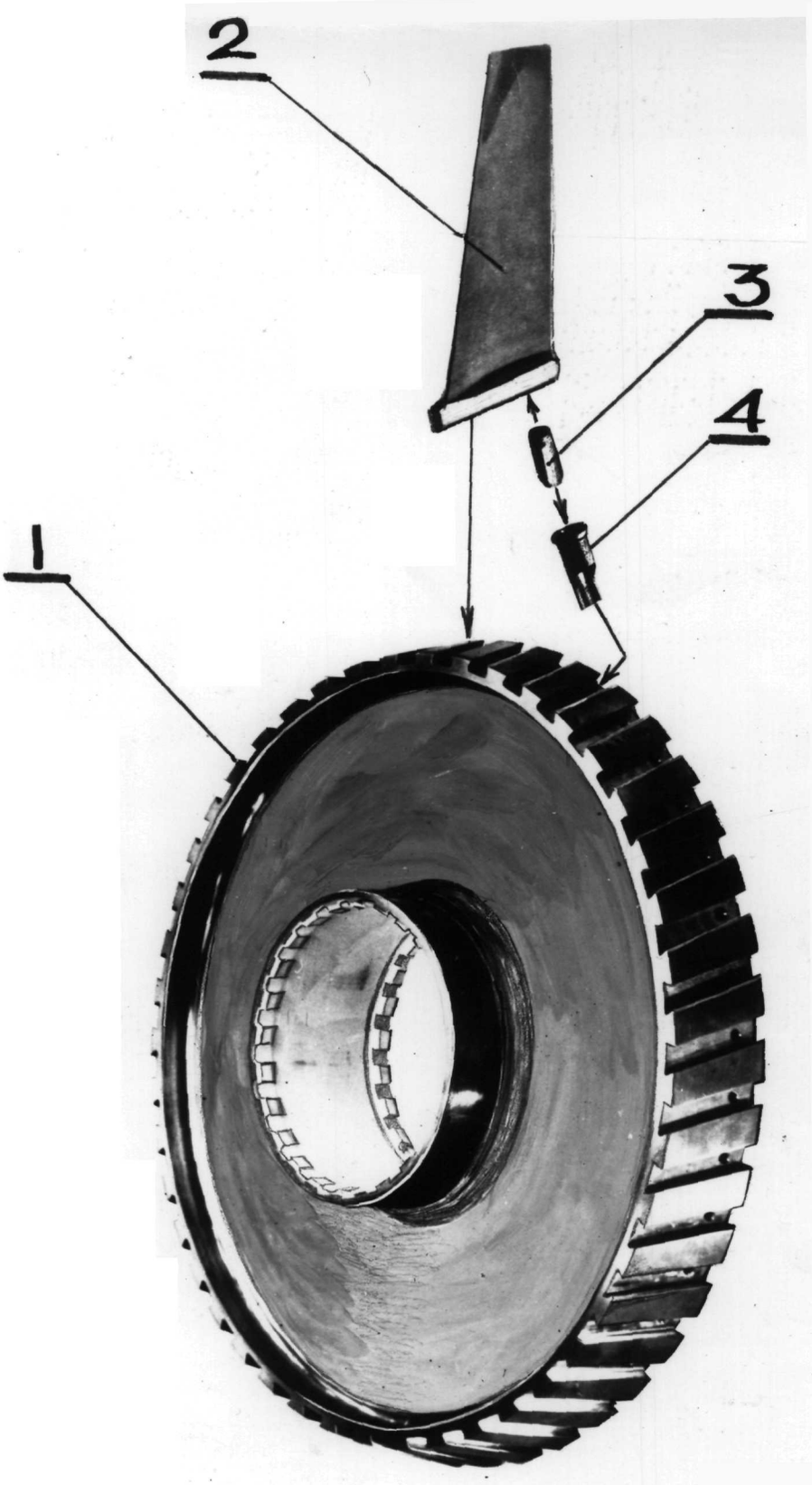

Фиг. №

колесо рабочее
III ступени II каскада

62К-76

Рис.	Поз.	Обозначение	Наименование сборочных единиц, деталей I234567	Колич. на сб.ед.	Сведения о взаимозаменяемости и конструктивных изменениях.
I22		40-0I-8057	Колесо рабочее Ш ступени П каскада		
	I	40-0I-596	.Диск Ш ступени П каскада	I	
	2	40-0I-595	.Лопатка рабочая Ш ступени П каскада	45	
	3	0830355	.Штифт для крепления лопаток	45	
	4	40-0I-766	.Втулка контровочная	45	

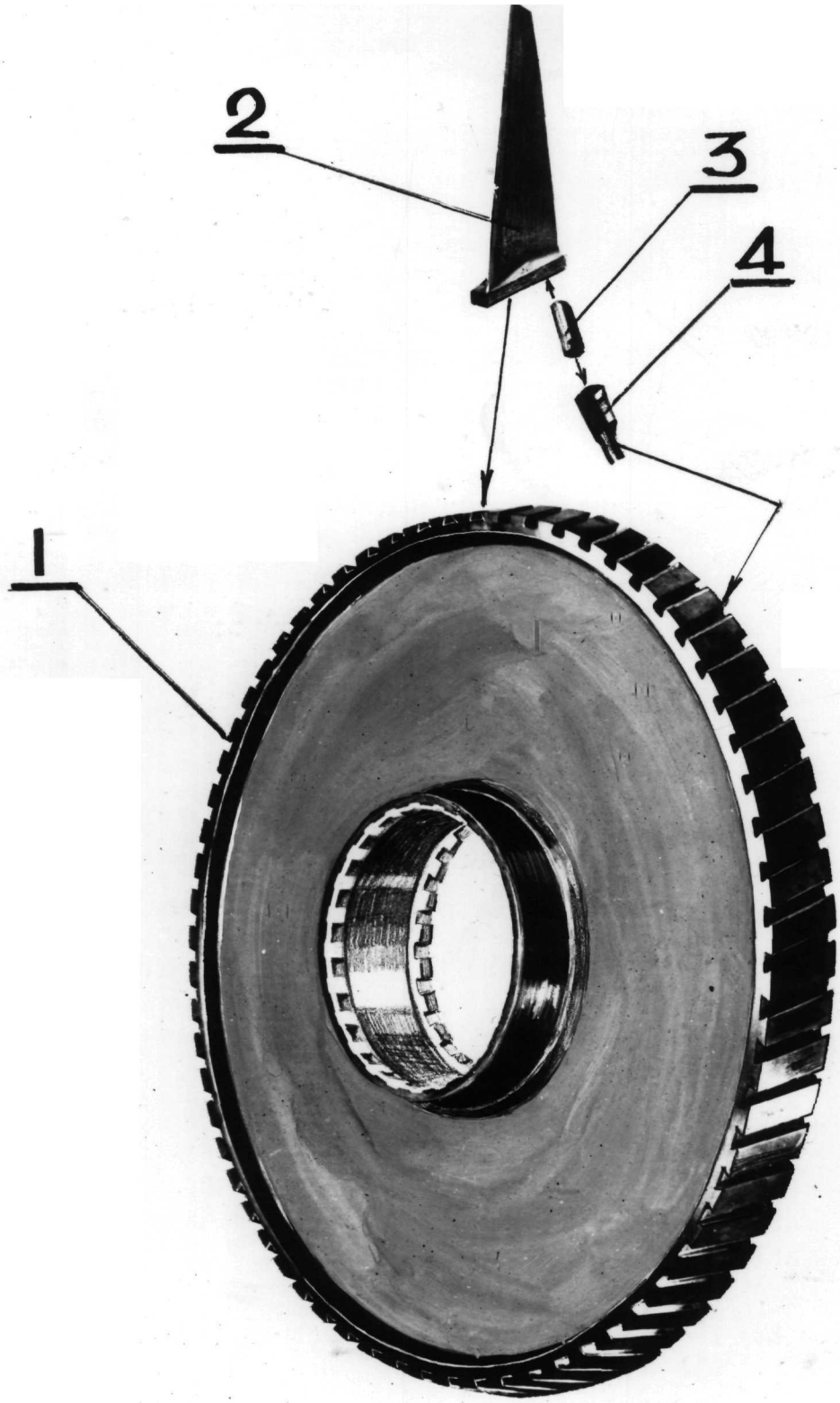

ФИГ. №

КОЛЕСО РАБОЧЕЕ
IV СТУПЕНИ II КАСКАДА

63К-76

Рис.	Поз.	Обозначение	Наименование сборочных единиц, деталей 1234567	Колич. на сб. ед.	Сведения о взаимозаменяемости и конструктивных изменениях
123		40-01-884	Колесо рабочее IУ ступени II каскада		
	1	40-01-034	.Диск IУ ступени II каскада	1	
	2	40-01-004	.Лопатка рабочая IУ ступени II каскада	67	
	3	0830335	.Штифт для контровки лопаток	67	
	4	40-01-766	.Втулка контровочная	67	

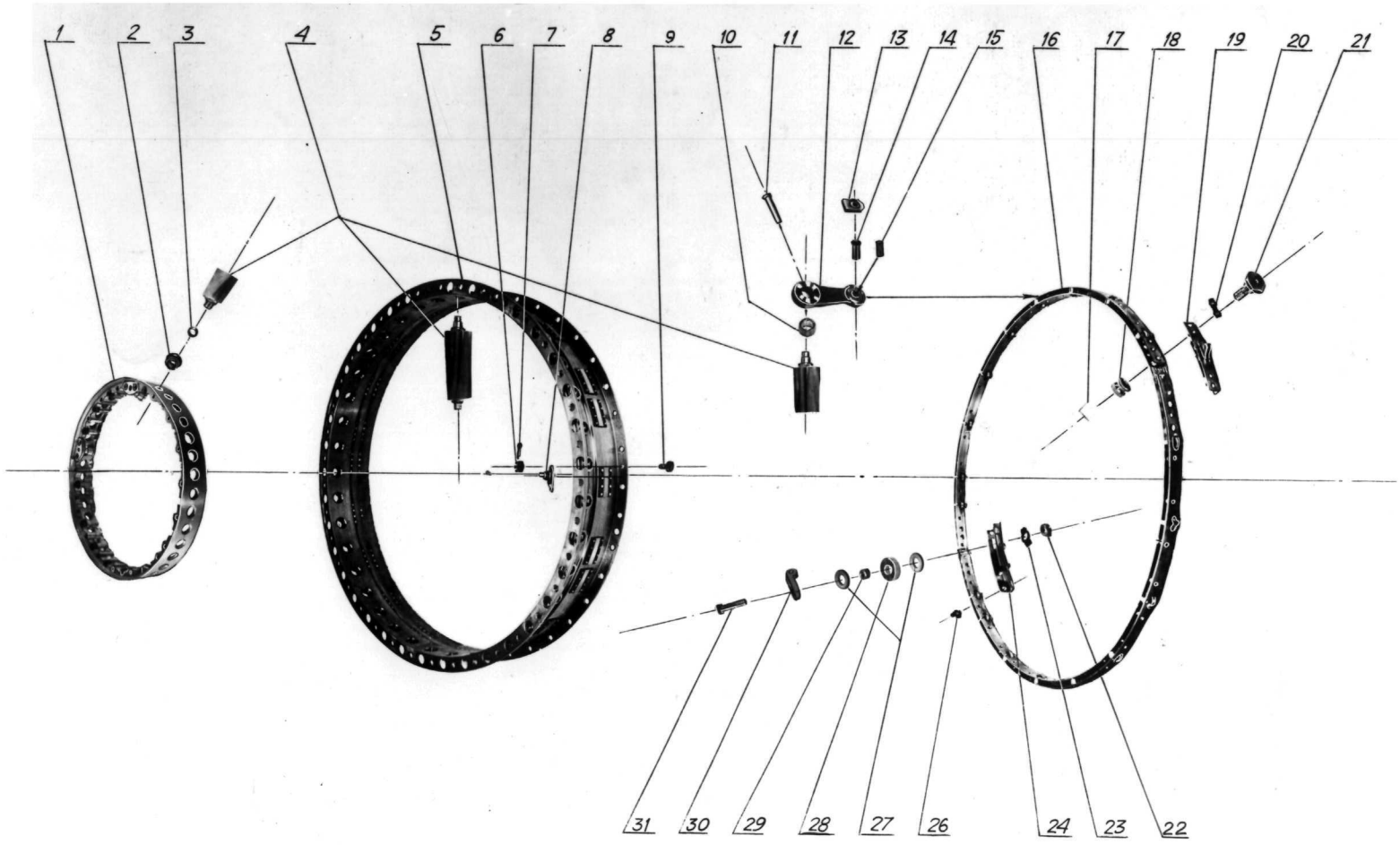

12КП-82

ВНА компрессора II каскада

Рис.	Поз.	Обозначение	Наименование сборочных единиц, деталей 1234567	Колич. на сб. ед.	Сведения о взаимозаменяемости и конструктивных изменениях
124		40-01-8100	ВНА компрессора II каскада		
	1	40-01-4838	.Кольцо ВНА внутреннее	1	
	2	44-01-352	.Втулка сферическая	37	
	3	30-01-028	.Кольцо сферическое	37	
	4	40-01-891	.Лопатка ВНА II каскада	37	
	5	40-01-941	.Кольцо ВНА наружное	1	
	6	40-01-478	.Гайка	2	
	7		.Шплинт 1,6х14-2,05 ГОСТ 397-79	20	
	8	40-01-4013	.Упор ВНА	2	
	9	40-01-767	.Винт	2	
	10	40-01-246	.Кольцо сферическое	37	
	11	44-01-318	.Штифт	37	
	12	40-01-8044	.Рычаг	37	
	13	40-01-571	.Контровка	32	
	14	40-01-572	.Палец	32	
	15	40-01-573	.Палец	5	
	16	40-01-4851	.Кольцо ВНА	1	
	17	40-01-712	.Гайка	8	
	18	40-01-279	.Втулка распорная	7	
	19	40-01-8017	.Скоба полуколец ВНА левая	1	
	20	Н08-037-10-19,3	.Шайба контровочная двойная	2	
	21	44-01-238	.Болт	8	

Рис.	Поз.	Обозначение	Наименование сборочных единиц, деталей 1234567	Колич. на сб.ед.	Сведения о взаимозаменяемости и конструктивных изменениях.
	22	Н08-102-6	.Гайка	1	
	23	0844429	.Шайба контровочная	11	
	24	40-01-308	.Скоба полуколец ВНА правая	1	
	26	Н08-035-10-18	.Шайба контровочная двойная	2	
	27	40-01-495	.Шайба	2	
	28	40-01-600	.Ролик	1	
	29	40-01-4138	.Втулка	1	
	30	40-01-499	.Опора	1	
	31	40-01-503	.Ось ролика	1	

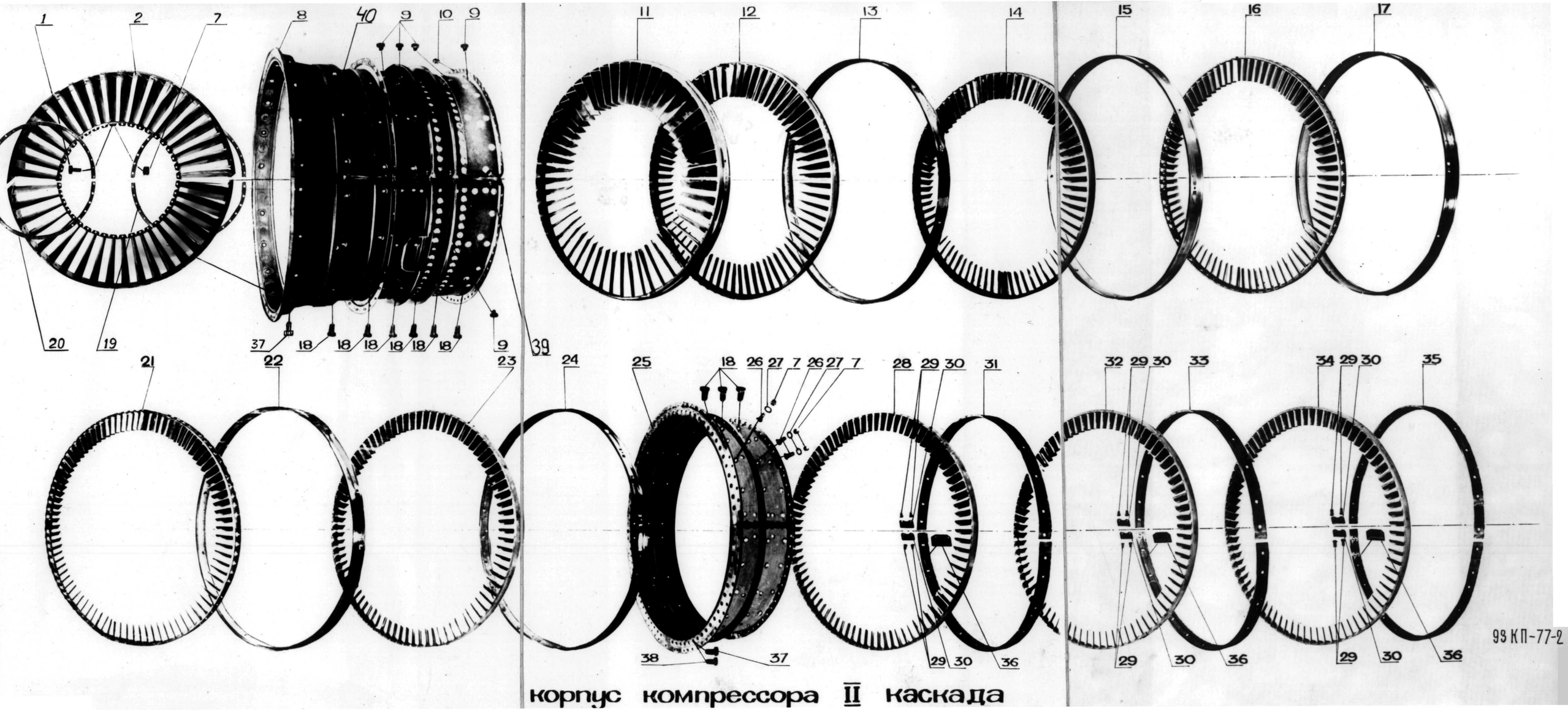

корпус компрессора II каскада

93КП-82-1

Рис.	Поз.	Обозначение	Наименование сборочных единиц, деталей 1234567	Колич. на сб. ед.	Сведения о взаимозаменяемости и конструктивных изменениях
125		40-01-4827	Корпус компрессора II каскада		
	1	44-01-237	.Болт	40	
	2	40-01-4836	.Аппарат направляющий I ступени II каскада	1	
	7	40-01-478	.Гайка	118	
	8	40-01-4822	.Корпус компрессора II каскада передний	1	
	9	44-01-232	.Винт	78	
	10	40-01-561	.Штифт	1	
	11	40-01-841	.Аппарат направляющий II ступени II каскада	1	
	12	40-01-8102	.Аппарат направляющий III ступени II каскада	1	
	13	40-01-987	.Кольцо рабочее IУ ступени II каскада	1	
	14	40-01-8103	.Направляющий аппарат IУ ступени II каскада	1	
	15	40-01-988	.Кольцо рабочее У ступени II каскада	1	
	16	40-01-844	.Направляющий аппарат У ступени II каскада	1	
	17	40-01-993	.Кольцо рабочее УI ступени II каскада	1	
	18	40-01-4032	.Винт	144	
	19	40-01-506	.Кольцо направляющего аппарата I ступени внутреннее заднее	1	

Рис.	Поз.	Обозначение	Наименование сборочных единиц, деталей. 1234567	Колич. на сб.ед.	Сведения о взаимозаменяемости и конструктивных изменениях
	20	40-0I-505	.Кольцо направляющего аппарата I ступени внутренее переднее	I	
	2I	40-0I-845	.Направляющий аппарат УI ступени П каскада	I	
	22	40-0I-989	.Кольцо рабочее УП ступени П каскада	I	
	23	40-0I-846	.Направляющий аппарат УП ступени П каскада	I	
	24	40-0I-990	.Кольцо рабочее УШ ступени П каскада	I	
	25	40-0I-4835	.Корпус компрессора П каскада задний	I	
	26	40-0I-767	.Винт	78	
	27	3406А-I,5-6-I2	..Шайба	78	
	28	40-0I-847	.Направляющий аппарат УШ ступени П каскада	I	
	29	3539А-3-6	.Заклепка	24	
	30	40-0I-4I45	.Планка	I2	
	3I	40-0I-4075	.Кольцо рабочее IX ступени П каскада	I	
	32	40-0I-848	.Направляющий аппарат IX ступени П каскада	I	
	33	40-0I-4076	.Кольцо рабочее X ступени П каскада	I	
	34	40-0I-48I7	.Направляющий аппарат X ступени П каскада	I	
	35	40-0I-4070	.Кольцо рабочее XI ступени П каскада	I	

Рис.	Поз.	Обозначение	Наименование сборочных единиц, деталей I234567	Колич. на сб. ед.	Сведения о взаимозаменяемости и конструктивных изменениях
	36	40-0I-432	.Вставка	3I8.. .330	
	37	3I47А-8-I4	.Винт	24	
	38	3I47А-8-I2	.Винт	64	
	39	44-0I-233	.Болт	I2	
	40	30I5А-8-20-4	.Винт	38	

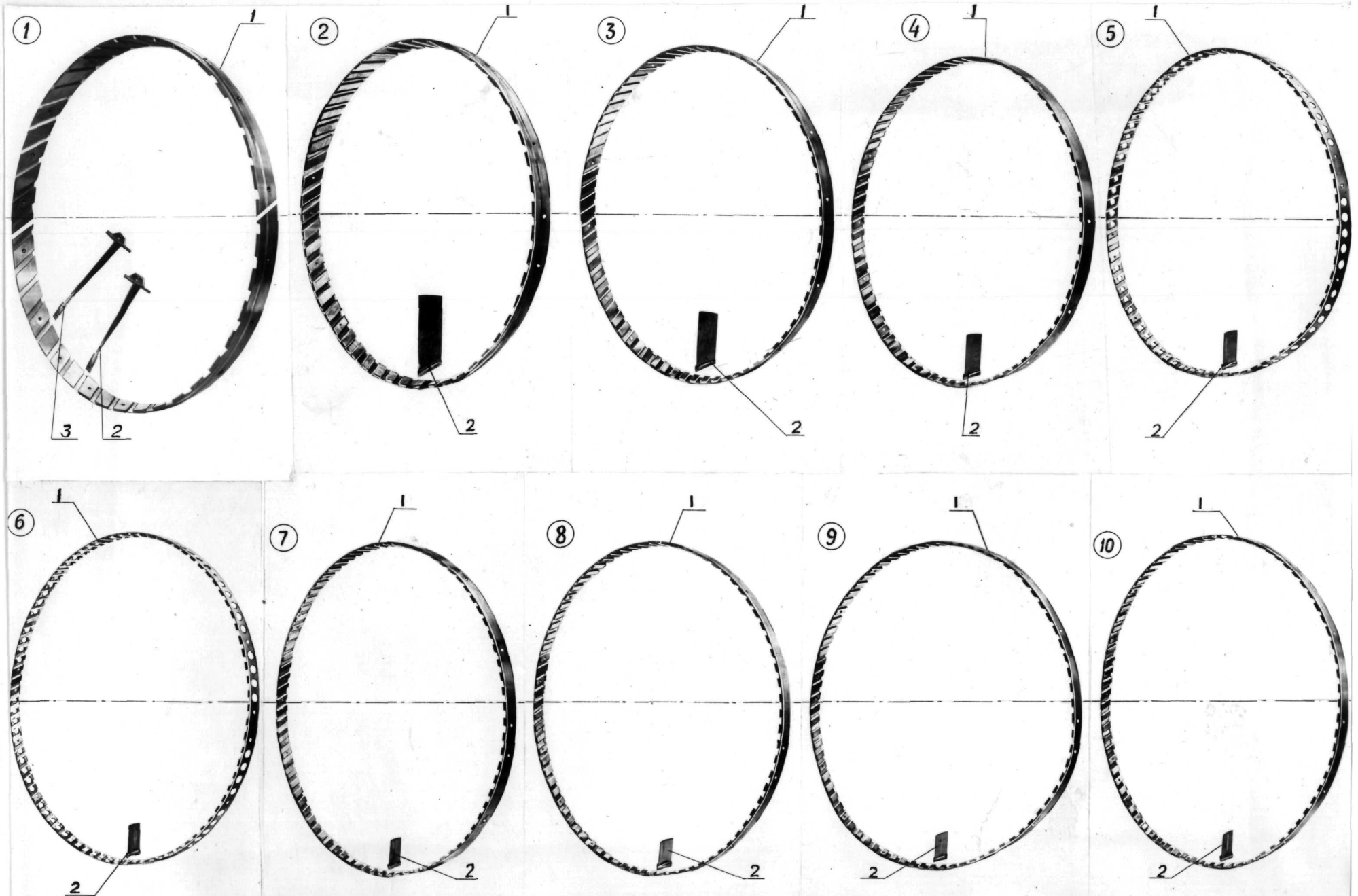

аппараты направляющие 1,2,3,4,5,6,7,8,9,10 ступеней II каскада компрессора

198КП-82

Рис.	Поз.	Обозначение	Наименование сборочных единиц, деталей 1234567	Колич. на сб.ед.	Сведения о взаимозаменяемости и конструктивных изменениях.
126	(1)	40-01-4836	Аппарат направляющий I ступени П каскада		
	1	44-01-346	.Кольцо Н.А. I ступени	1	
	2	44-01-344	.Лопатка Н.А. I ступени	38	
	3	44-01-345	.Лопатка Н.А. I ступени	2	
	(2)	40-01-841	Аппарат направляющий П ступени компрессора П каскада		
	1	40-01-611	.Кольцо Н.А. П ступени	1	
	2	40-01-013	.Лопатка Н.А. П ступени	52	
	(3)	40-01-8102	Аппарат направляющий Ш ступени компрессора П каскада		
	1	40-01-725	.Кольцо Н.А. Ш ступени	1	
	2	40-01-723	.Лопатка Н.А. Ш ступени	70	
	(4)	40-01-8103	Аппарат направляющий IУ ступени компрессора каскада		
	1	40-01-726	.Кольцо Н.А. IУ ступени	1	
	2	40-01-724	.Лопатка Н.А. IУ ступени	76	
	(5)	40-01-844	Аппарат направляющий У ступени компрессора П каскада		

Рис.	Поз.	Обозначение	Наименование сборочных единиц, деталей 1234567	Колич. на сб. ед.	Сведения о взаимозаменяемости и конструктивных изменениях
	I	40-0I-395	.Кольцо Н.А. У ступени	I	
	2	40-0I-0I6	.Лопатка Н.А. У ступени	78	
	6	40-0I-845	Аппарат направляющий УI ступени компрессора П каскада		
	I	40-0I-40I	.Кольцо Н.А. УI ступени	I	
	2	40-0I-0I7	.Лопатка Н.А.УI ступени	86	
	7	40-0I-846	Аппарат направляющий УП ступени компрессора П каскада		
	I	40-0I-396	.Кольцо Н.А. УП ступени	I	
	2	40-0I-0I8	.Лопатка Н.А.УП ступени	82	
	8	40-0I-847	Аппарат направляющий УШ ступени компрессора П каскада		
	I	40-0I-397	.Кольцо Н.А. УШступени	I	
	2	40-0I-0I9	.Лопатка Н.А. УШ ступени	80	
	9	40-0I-848	Аппарат направляющий IX ступени компрессора П каскада		
	I	40-0I-398	.Кольцо Н.А. IX ступени	I	
	2	40-0I-020	.Лопатка Н.А.IX ступени	78	
	I0	40-0I-48I7	Аппарат направляющий X ступени компрессора П каскада		

Рис.	Поз.	Обозначение	Наименование сборочных единиц, деталей I234567	Колич. на сб.ед.	Сведения о взаимозаменяемости и конструктивных изменениях.
	I	40-0I-6I0	.Кольцо Н.А. X ступени	I	
	2	40-0I-023	.Лопатка Н.А. X ступени	78	

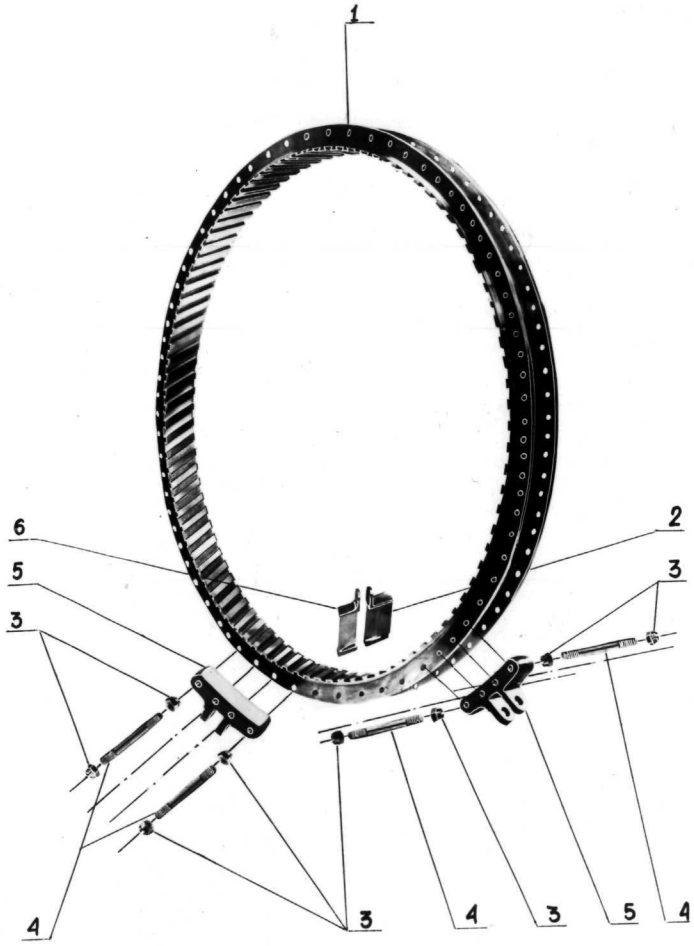

22КП-77

Аппарат направляющий XI ступени II каскада с кронштейнами

Рис.	Поз.	Обозначение	Наименование сборочных единиц, деталей 1234567	Колич. на сб. ед.	Сведения о взаимозаменяемости и конструктивных изменениях
127		40-01-4815	Аппарат направляющий XI ступени II каскада с кронштейнами		
	1	40-01-4069	.Кольцо Н.А. XI ступени II каскада	1	
	2	40-01-022	.Лопатка спрямляющая XI ступени	92	
	3	Н08-172-8	.Гайка	16	
	4	0820320	.Шпилька	8	
	5	40-06-059	.Кронштейн	2	
	6	40-01-021	.Лопатка направляющая XI ступени	92	

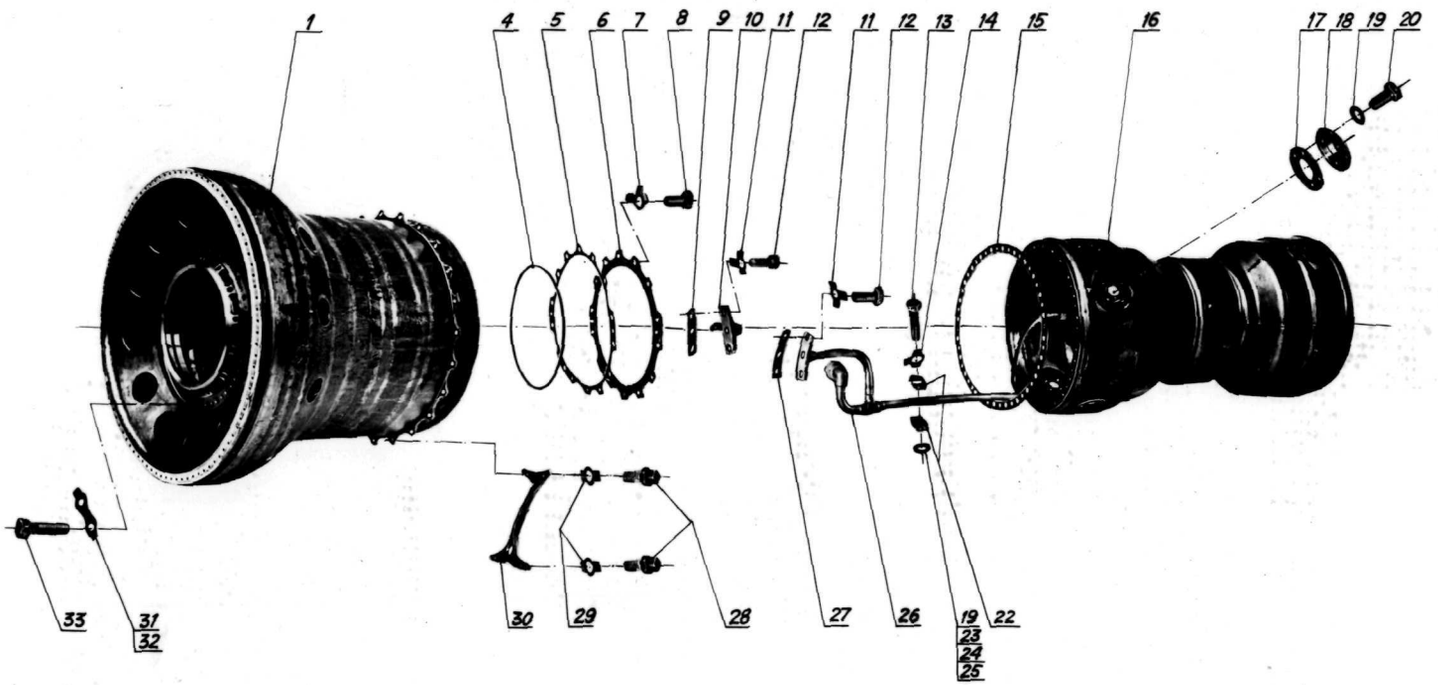

КАМЕРА СГОРАНИЯ. КОЖУХ ВНУТРЕННИЙ И КОЖУХ ВАЛА

ВИД ПРОТИВ ПОЛЕТА

/ЛИСТ 1 ИЗ 10/

148КП-78-1

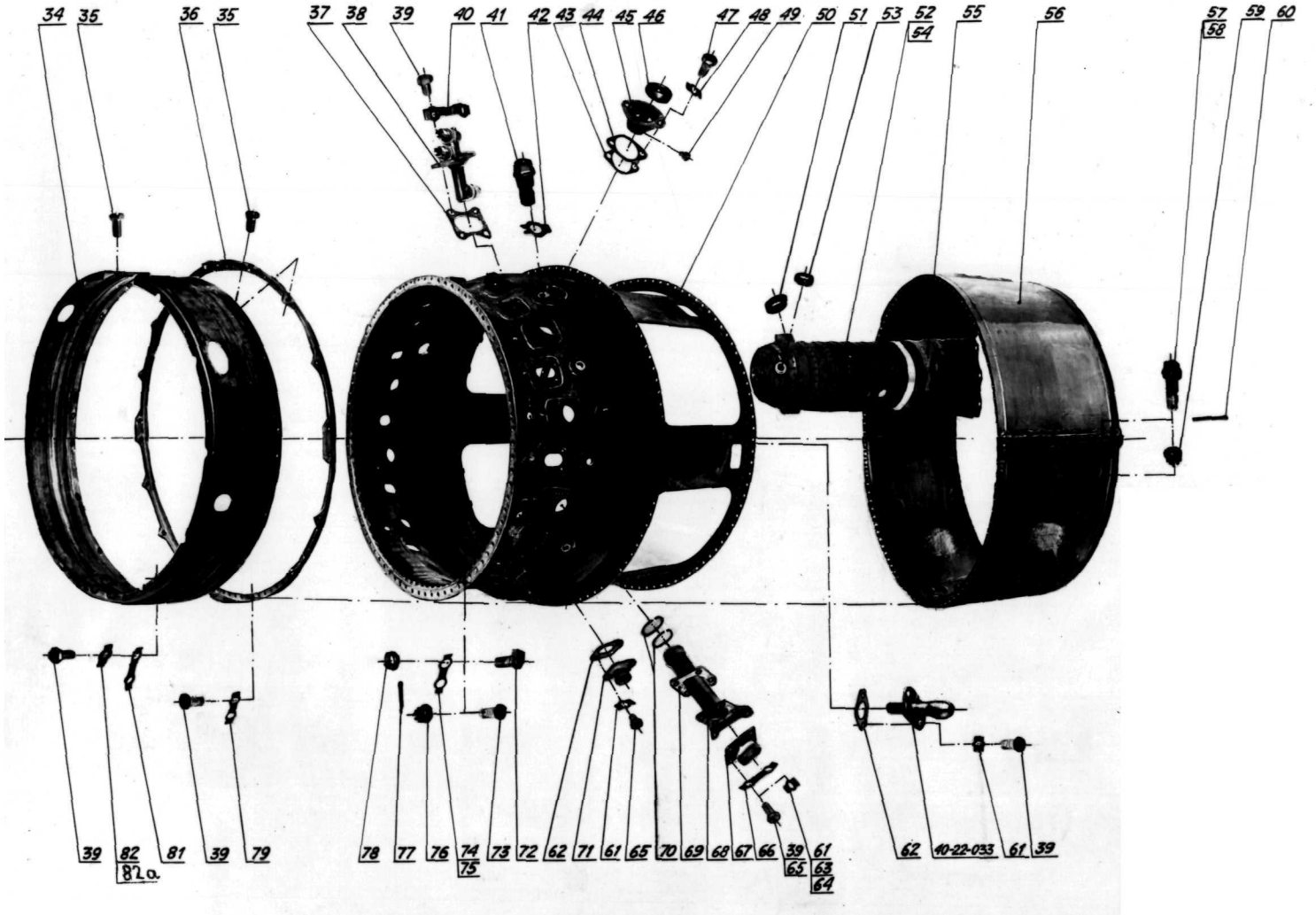

КАМЕРА СГОРАНИЯ. ДИФФУЗОР С ЖАРОВЫМИ ТРУБАМИ

ВИД ПРОТИВ ПОЛЕТА

/Лист 2 из 10/

148КП-82-2

Схема расположения жаровых труб.
Вид по полету.

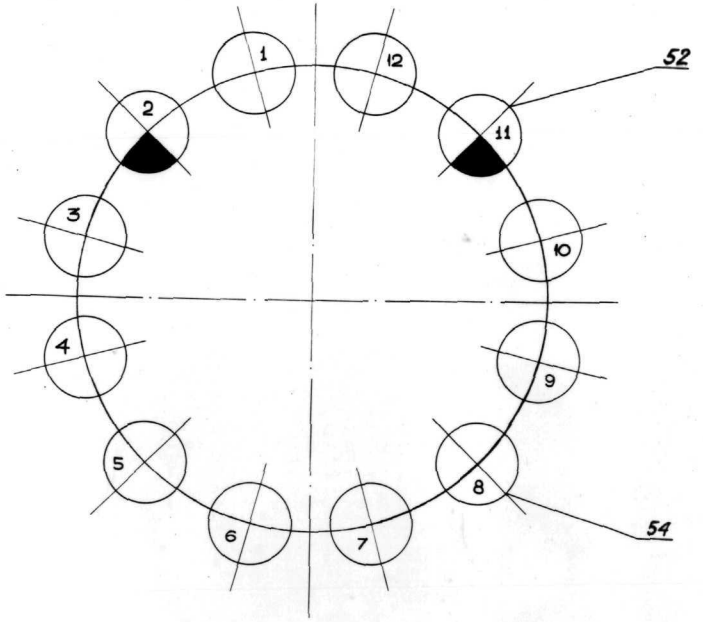

Схема расположения крепежных деталей в стыке Н.А. XI ступени II каскада компрессора с диффузором КС.
Вид против полета.

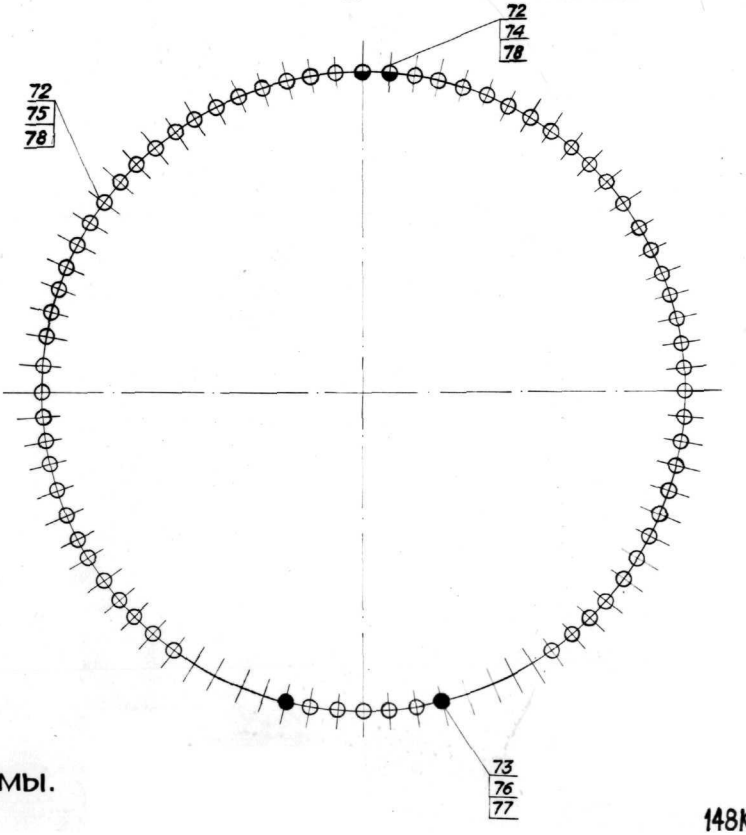

Камера сгорания. Схемы.
/Лист 3 из 10/

148КП-78-3

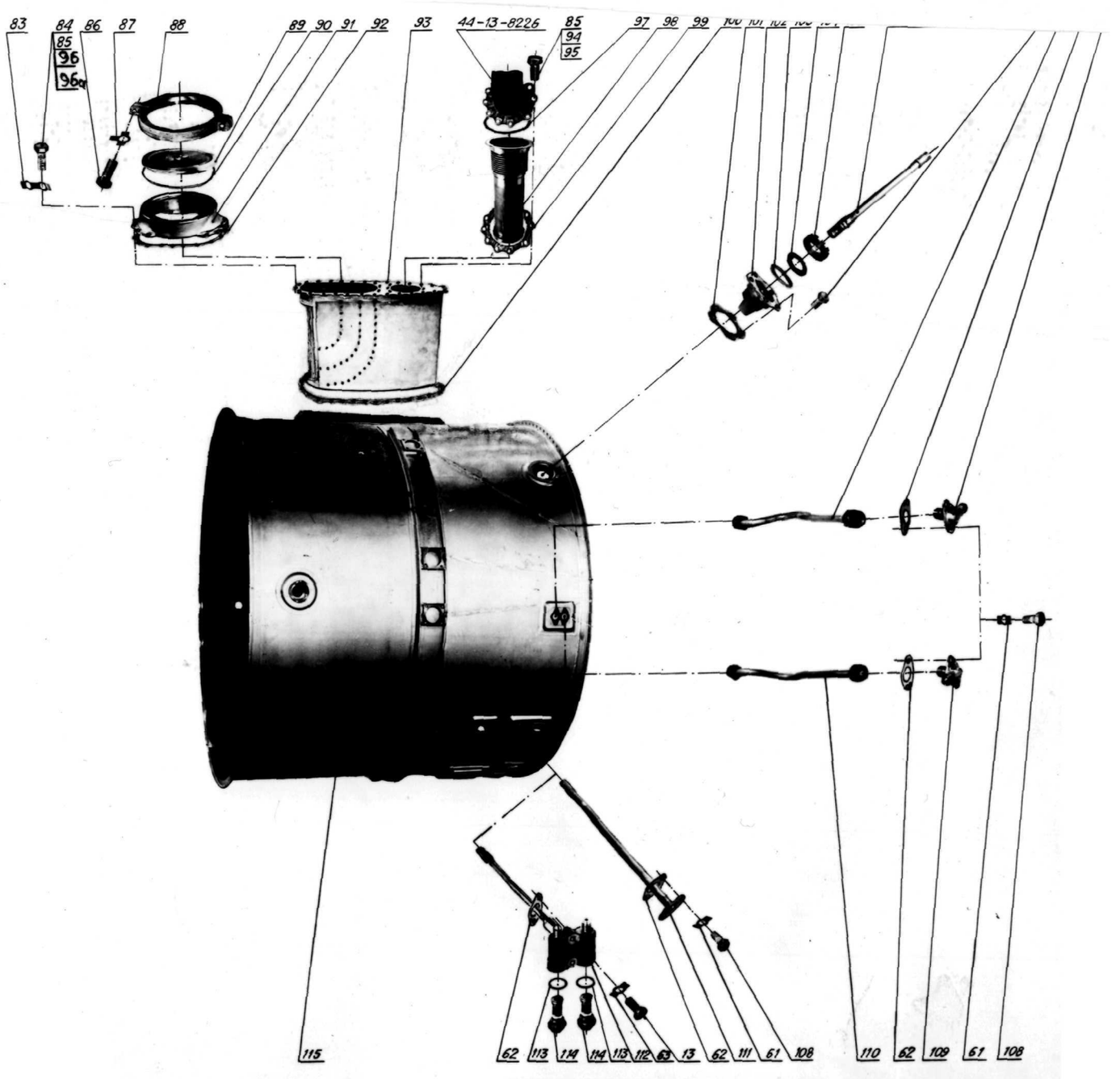

Камера сгорания. Кожух передний с обтекателем.

Вид против полета

/лист 4 из 10/

148КП-82-4

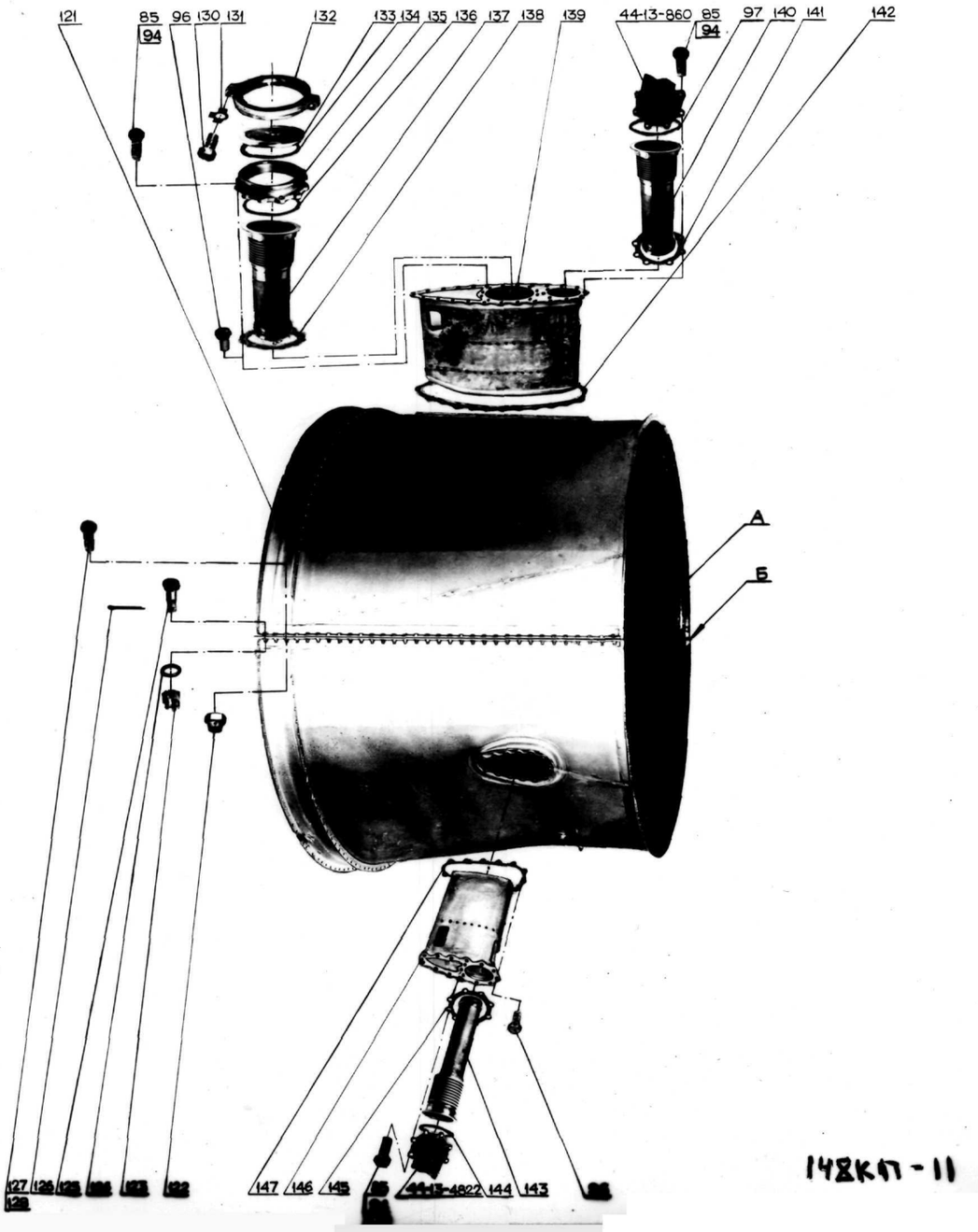

Схема расположения крепежных деталей в стыках А и Б

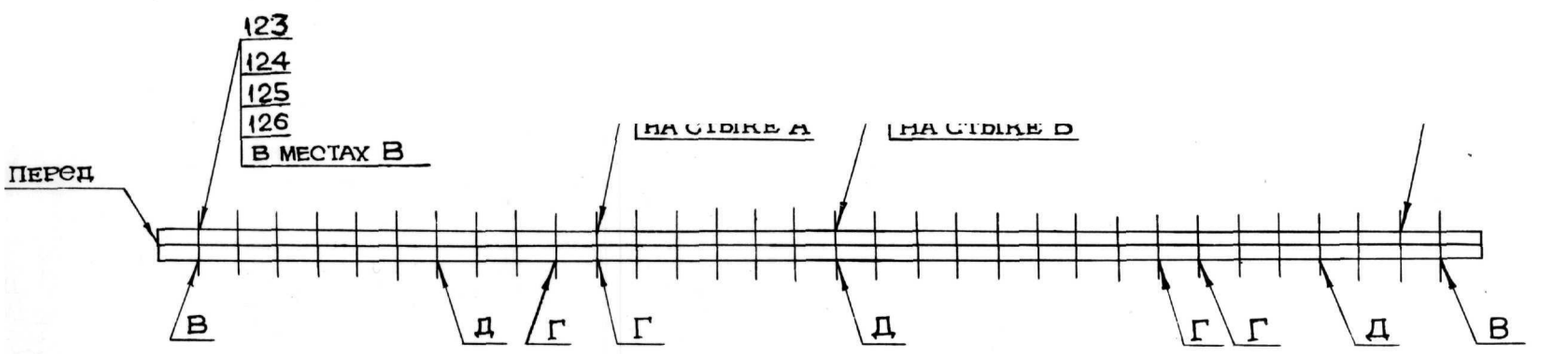

камера сгорания. кожух задний с обтекателями.
/вид спереди с правой стороны по полету/

/лист 5 из 10/

148КП-78-5

Схема расположения крепежных деталей в стыке кожуха переднего с кожухом задним. Вид по полету.

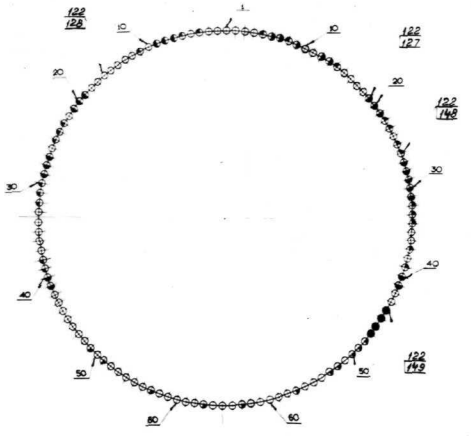

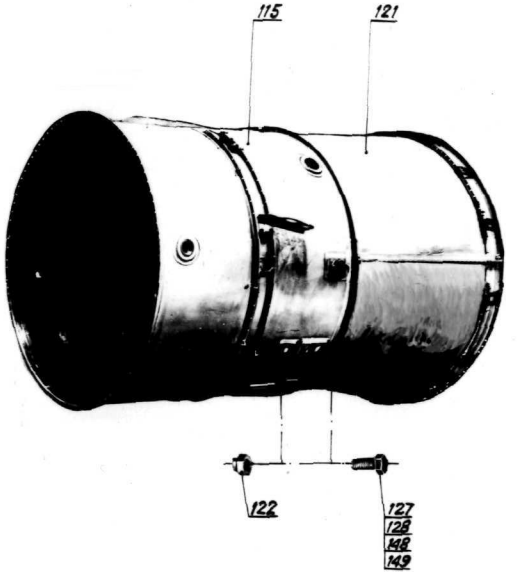

Камера сгорания. Стыковка переднего и заднего кожухов.

ВИД ПРОТИВ ПОЛЕТА

/Лист 6 из 10/

148КП-78-6

схема расположения трубопроводов К.С.

вид по полету

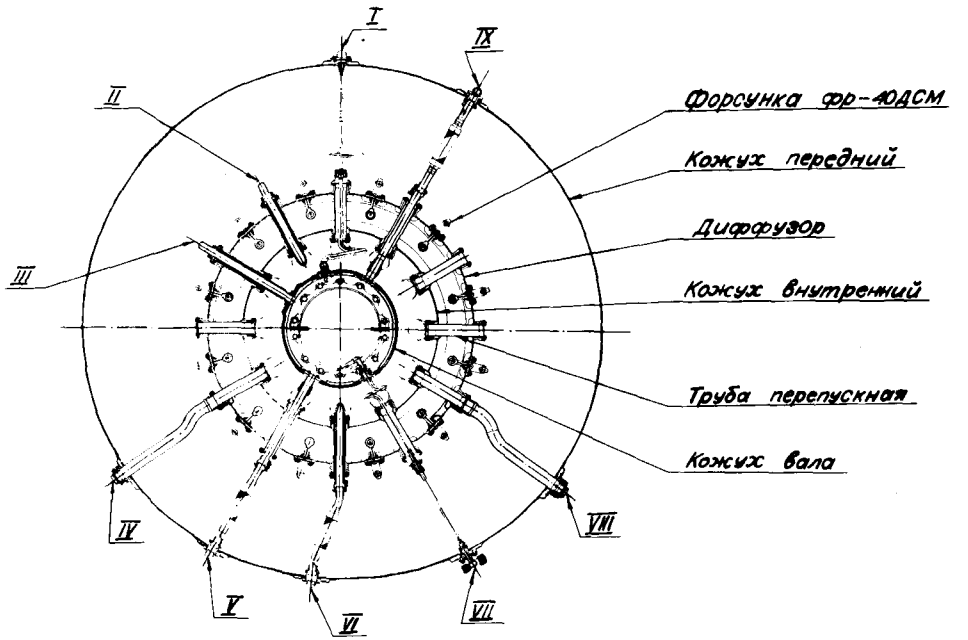

камера сгорания. схема.

/Лист 7 из 10/

148КП-78-7

I. Трубопроводы подвода огнегасящей смеси и их крепление

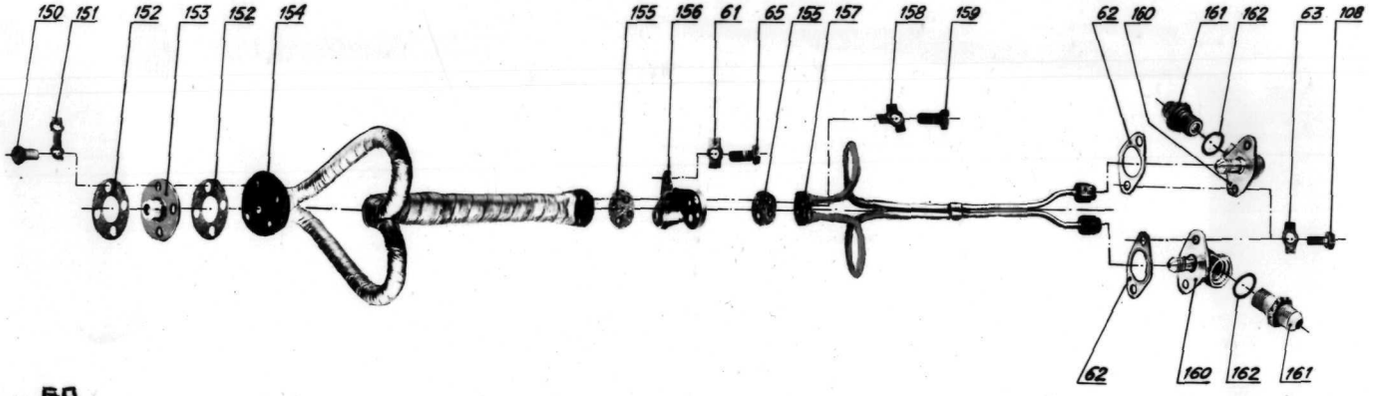

II. Трубопровод подвода воздуха в кожух вала и его крепление

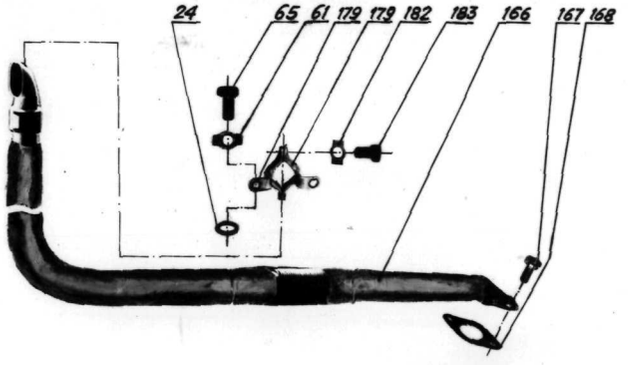

III. Трубопровод подвода воздуха в кожух вала и его крепление

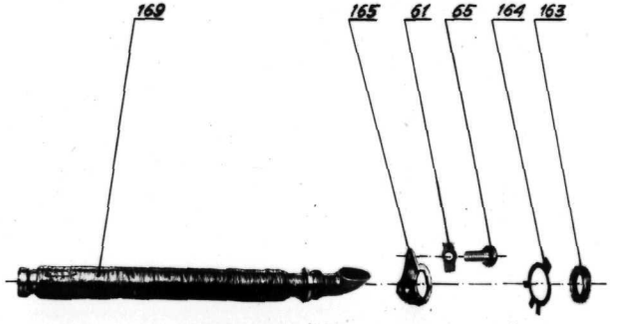

Камера сгорания. Трубопроводы.

/лист 8 из 10/

148КП-78-8

IV. VIII. ТРУБОПРОВОД ПОД ДАТЧИК ПРОТИВОПОЖАРНЫЙ И ЕГО КРЕПЛЕНИЕ.

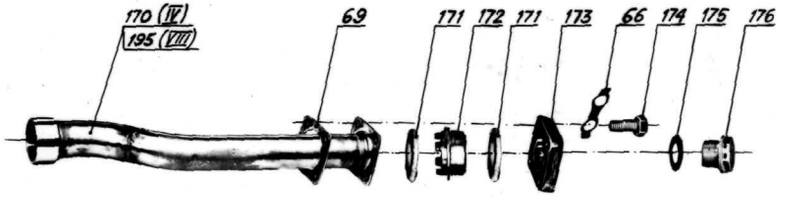

V. IX. ТРУБОПРОВОДЫ ОТКАЧКИ МАСЛА ОТ ШАРИКОПОДШИПНИКА СУФЛИРОВАНИЯ КОЖУХА ВАЛА И ИХ КРЕПЛЕНИЕ.

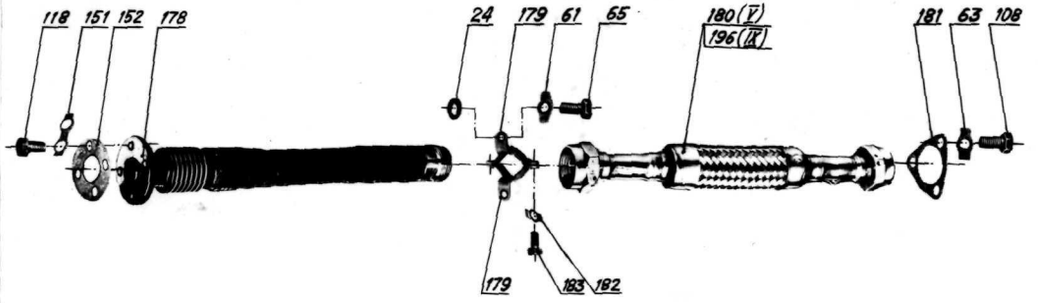

КАМЕРА СГОРАНИЯ. ТРУБОПРОВОДЫ.

/ЛИСТ 9 ИЗ 10/

148КП-78-9

VI. ТРУБОПРОВОДЫ ОТКАЧКИ МАСЛА ОТ РОЛИКОПОДШИПНИКА И ИХ КРЕПЛЕНИЕ

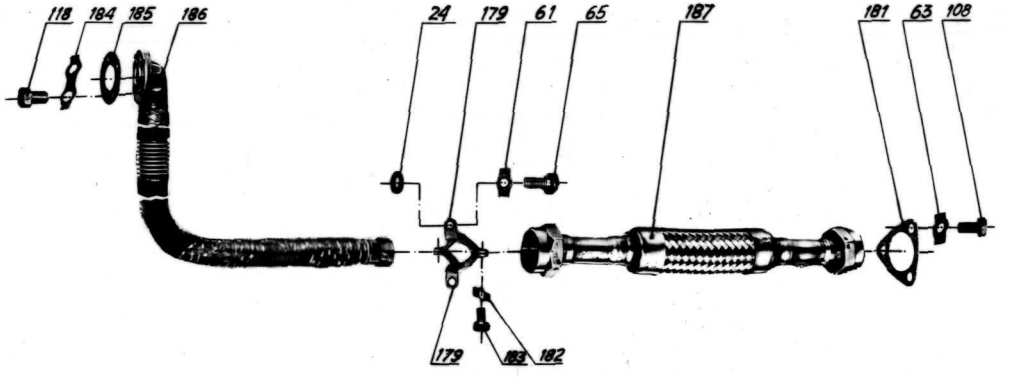

VII. ТРУБОПРОВОДЫ ПОДВОДА МАСЛА К ПОДШИПНИКАМ И ИХ КРЕПЛЕНИЕ

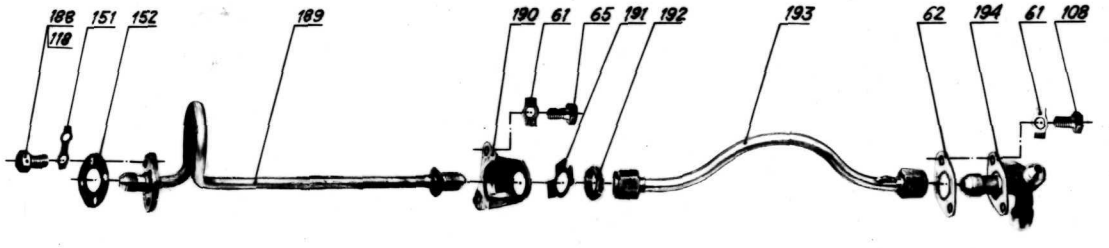

КАМЕРА СГОРАНИЯ. ТРУБОПРОВОДЫ.

/ЛИСТ 10 ИЗ 10/

148КП-78-10

Рис.	Поз.	Обозначение	Наименование сборочных единиц, деталей 1234567	Колич. на сб. ед.	Сведения о взаимозаменяемости и конструктивных изменениях
201		44-03-800	Камера сгорания		
	1	44-03-900	.Кожух внутренний (в сборе)	1	Введен с изд. № 0304401701501 взамен 40-03-847 Взаимозаменяемы
	-2	44-03-833	..Кожух внутренний	1	Введен с изд. № 0304401701501 взамен 40-03-833 Взаимозаменяемы
	-3	40-03-401	..Обойма шарикоподшипника	1	
	4	40-03-4057	.Кольцо регулировочное (13 ступеней)	1 из комп	Введено с 01.10.76 взамен 40-03-402 Взаимозаменяемы
	5	18-03-237	.Прокладка	1	
	6	18-03-8426	.Фланец шарикоподшипника	1	
	7	0844415	.Шайба стопорная	8	
	8	Н08-4.054-8-16 Ср	.Болт	8	
	9	18-03-242	.Прокладка	2	
	10	30-03-8056	.Жиклер	2	Введен с изд. № 0304403401507

Рис.	Поз.	Обозначение	Наименование сборочных единиц, деталей I234567	Колич. на об. ед.	Сведения о взаимозаменяемости и конструктивных изменениях
					взамен 35-03-983 Взаимозаменяемы.
	II	H08-035-8-I2	.Шайба контровочная	6	
	I2	H08-4.054-8-22 Ср	.Болт	6	Введен с 01.05.75 г. Взамен H08-056-8-I8 Ср Взаимозаменяемы
	I3	3006A-6-28-M	.Болт	7	
	I4	H08-0I4-6-I2	.Шайба контровочная	I	
	I5	30-03-854	.Прокладка	I	
	I6	40-03-850	.Кожух вала	I	
	I7	0854385	.Прокладка	I	
	I8	40-03-002I	.Втулка	I	Введена с 01.I2.73 взамен 30-03-050 Взаимозаменяемы
	I9	3406A-I.5-6-I2 Хим.Пас.	.Шайба	5	
	20	3I47A-6-I2-I82AT	.Винт	I4	

Рис.	Поз.	Обозначение	Наименование сборочных единиц, деталей I234567	Колич. на сб. ед.	Сведения о взаимозаменяемости и конструктивных изменениях
	-2I	I-ТС I2XI8HIOT ГОСТ I8I43-72	.Проволока контровочная	7 м	
	22	30-03-738	.Колодка одинарная	2	Введена с изд. № 030440240I5I4 взамен 0860I83 Взаимозаменяемы
	23	3406А-0,5-6-I2 Хим.Пас.	.Шайба	I	
	24	3406А-I-6-I2 Хим.Пас.	.Шайба	9...24	
	25	3406А-2-6-I2 Хим.Пас.	.Шайба	I	
	26	40-03-4862	.Трубопровод подвода масла к подшипникам.	I	Введено с двиг. № 030440IIII548 Взаимозаменяем
	27	30-03-9I0	.Прокладка	I	
	28	H08-4.056-8-I4 Ср	.Болт	48	
	29	0844004	.Шайба контровочная	48	Введена с 0I.07.75 взамен 0840553. Взаимозаменяемы
	30	40-03-085	.Стойка	I2	

Рис.	Поз.	Обозначение	Наименование сборочных единиц, деталей I234567	Колич. на сб. ед.	Сведения о взаимозаменяемости и конструктивных изменениях
	3I	H08-036-8-35	.Шайба контровочная	II	
	32	H08-036-8-32,5	.Шайба контровочная	I	
	33	3008A-8-36	.Болт	24	
	34	44-03-986	.Дефлектор	I	Введен с изд.№ 0304403601706 взамен 40-03--8164 Взаимозаменяем комплектно с 44-03-987
	35	0800905	.Болт	24	
	36	44-03-987	.Кронштейн	I	Введен с изд. № 0304403601706 взамен 40-03--8I72 Взаимозаменяем комплектно с 44-03-986
	37	40-03-843	.Прокладка	I2	
	38	40-03-840	.Форсунка ФР-40ДСМ	I2	

Рис.	Поз.	Обозначение	Наименование сборочных единиц, деталей 1234567	Колич. на сб. ед.	Сведения о взаимозаменяемости и конструктивных изменениях
	39	Н08-4.053-6-12 Ср	.Болт	196	
	40	40-03-663	.Шайба контровочная	24	
	41	40-03-079	.Подвеска	12	
	42	0840978	.Шайба стопорная	12	
	43	40-03-254	.Прокладка	2	
	44	44-03-210	.Прокладка регулировочная	2	
	45	40-03-0205	.Крышка	2	Введена с двиг. № 0304401911560 Взаимозаменяема
	46	40-03-089	.Втулка сферическая	2	
	47	Н08-4.054-8-14 Ср	.Болт	4	
	48	Н08-013-8-14	.Шайба контровочная	4	
	49	40-03-088	.Палец	2	
	50	44-03-831	.Диффузор	1	Введен с изд. № 0304401701501 взамен 40-03-831 Взаимозаменяемы.
	51	40-03-0024	.Муфта пламяперебрасывающая (4 ступени)	12 (из 4х компл.)	Введена с 01.12. 73г. взамен 18-03-704 Взаимозаменяемы.

Рис.	Поз.	Обозначение	Наименование сборочных единиц, деталей I234567	Колич. на об. ед.	Сведения о взаимозаменяемости и конструктивных изменениях
	52	40-03-4860	.Труба жаровая	2	Введена с изд. № 030440III2565 взамен 44-03-4800 Взаимозаменяемы.
	53	29-03-009	..Втулка сферическая	2	
	54	40-03-486I	.Труба жаровая	I0	Введена с изд. № 030440III2565 взамен 44-03-480I Взаимозаменяемы.
	53	29-03-009	..Втулка сферическая	I0	
	55	40-03-4823	.Газосборник	I2	Введен с изд. № 030440470I823 взамен 40-03-835 Взаимозаменяемы.
	56	44-03-899	.Кожух диффузора съемный	I	Введен с изд. № 030440240I50I взамен 44-03-852 Взаимозаменяемы

Рис.	Поз.	Обозначение	Наименование сборочных единиц, деталей I234567	Колич. на сб. ед.	Сведения о взаимозаменяемости и конструктивных изменениях
	57	44-03-I90	..Болт призонный	4	Введен с изд. № 030440240I50I взамен 40-03-665 Невзаимозаменяемы.
	58	44-03-2I5	..Болт	22	Введен с изд. № 030440240I50I взамен 40-03-666 Невзаимозаменяемы.
	59	08I0469	..Гайка	26	Введена с изд. № 030440240I50I взамен 40-03-667 Невзаимозаменяемы.
	60	2,5х22-2.05 ГОСТ 397-79	.Шплинт	26	Введен с изд. № 030440240I50I взамен шплинт 2Х22-2I6 ГОСТ 397-66. Невзаимозаменяемы.

Рис.	Поз.	Обозначение	Наименование сборочных единиц, деталей I234567	Колич. на сб. ед.	Сведения о взаимозаменяемости и конструктивных изменениях
	6I	H08-0I2-6-I0	.Шайба контровочная	36	
	62	40-03-875	.Прокладка	I0	
	63	H08-0I2-6-II	.Шайба контровочная	3I	
	64	H08-0I2-6-I2	.Шайба контровочная	4	
	65	H08-4.053-6-I4 Ср	.Болт	I8	
	66	H08-036-6-35,4	.Шайба контровочная	I3	
	67	40-03-4059	.Фланец	2	Введен с изд. № 03044047018I6 взамен 40-03-480 Взаимозаменяемы
	68	44-03-48I7	.Труба перепускная	I2	Введена с двиг. № 03044041I28I0 Взаимозаменяема
	69	40-03-854	.Прокладка	I5	
	70	40-03-400	.Кольцо уплотнительное	24	
	7I	40-03-349	.Фланец	2	
	72	48-03-0273	.Болт	70	Взаимозаменяемы
	73	3I47A-8-22-4	.Винт	2	
	74	H08-037-8-2I	.Шайба контровочная	I	

Рис.	Поз.	Обозначение	Наименование сборочных единиц, деталей I234567	Колич. на сб. ед.	Сведения о взаимозаменяемости и конструктивных изменениях
	75	H08-037-8-26	.Шайба контровочная	35	
	76	H08-172-8	.Гайка	2	
	77	2X20-2.05 ГОСТ 397-79	.Шплинт	2	
	78	H08-I02-8	.Гайка	70	
	79	H08-036-6-25,7	.Шайба контровочная	96	
	-80	H08-4.053-6-I0 Ср	.Болт	96	
	8I	H08-036-6-65	.Шайба контровочная	I0	
	82	0844OI6	.Шайба контровочная	4	
	82а	H08-0I4-6-II	.Шайба контровочная	24	Введена с изд. № 030440480I8I8 взамен 0844OI6, H08-036-6-65 Взаимозаменяемы
	83	H08-036-6-30	.Шайба контровочная	4	
	84	3I47A-6-20	.Винт	6	
	85	3I47A-6-20-I82AT	.Винт	29	
	86	30I5A-I4-32	.Болт	2	

Рис.	Поз.	Обозначение	Наименование сборочных единиц, деталей 1234567	Колич. на об. ед.	Сведения о взаимозаменяемости и конструктивных изменениях
	87	H08-035-I4-I6	.Шайба контровочная	2	Введена с 01.05.77 взамен H08-014-I4-I6. Взаимозаменяемы.
	88	44-03-I62	.Хомут	I	
	89	44-03-252	.Крышка	I	
	90	2267А-II3-2	.Кольцо уплотнительное	I	
	9I	44-03-II3	.Переходник	I	
	92	44-03-888	.Прокладка	I	
	93	44-03-870	.Обтекатель стакана с отбором воздуха	I	
	94	3I47А-6-28-I82АТ	.Винт	I5	
	95	3I47А-6-36-I82АТ	.Винт	I	
	96	3I47А-6-I4-I82АТ	.Винт	38	
	96а	3I47А-6-I6-I82АТ	.Винт	I	Введен с 01.01.79
	97	40-03-878	.Прокладка	2	
	98	44-03-865	.Стакан	I	
	99	44-03-889	.Прокладка	I...2	
	I00	44-03-885	.Прокладка	I	

Рис.	Поз.	Обозначение	Наименование сборочных единиц, деталей 1234567	Колич. на об. ед.	Сведения о взаимозаменяемости и конструктивных изменениях
	101	40-03-881	.Прокладка	2	
	102	40-03-143	.Фланец	2	
	103	40-03-234	.Кольцо уплотнительное	2	
	104	40-03-166	.Шайба	2	
	105	Н08-204-36	.Гайка	2	
	106	44-03-876	.Трубопровод подвода воздуха к автомату разгона	1	
	107	40-03-352	.Штуцер	1	
	108	3147А-6-12	.Винт	21	
	109	40-03-351	.Штуцер	1	
	110	44-03-875	.Трубопровод подвода воздуха к автомату запуска	1	
	111	44-03-872	.Заглушка	1	
	112	44-03-932	.Датчик давления (комбинированный)	1	
	113	3407А-1,5-20-25	.Шайба	2	
	114	40-03-933	.Фильтр	2	
	115	44-03-832	.Кожух передний	1	
	116	40-03-921	.Прокладка	1	

Рис.	Поз.	Обозначение	Наименование сборочных единиц, деталей 1234567	Колич. на об. ед.	Сведения о взаимозаменяемости и конструктивных изменениях
	-117	40-03-922	.Прокладка	1	
	118	3147А-6-14	.Винт	21	
	-119	0800877	.Болт	12	
	-120	3147А-8-12-182АТ	.Винт	16	
	121	44-03-834	.Кожух задний	1	
	122	3373А-8-КД	..Гайка самоконтрящаяся	60	
	123	3327А-8-КД	..Гайка корончатая	4	
	124	3406А-1,5-8-14 Хим.Пас.	..Шайба	4	
	125	44-01-233	..Болт призонный	4	
	126	2×14-2.05 ГОСТ 397-79	..Шплинт	4	
	127	3147А-8-28	..Винт	7	
	128	3147А-8-20	..Винт	53	
	129	3147А-6-24-182АТ	.Винт	1	
	130	Н08-216-10-28	.Винт	2	
	131	Н08-014-10-13	.Шайба контровочная	2	

Рис.	Поз.	Обозначение	Наименование сборочных единиц, деталей 1234567	Колич. на об. ед.	Сведения о взаимозаменяемости и конструктивных изменениях
	132	44-03-235	.Хомут	1	
	133	44-03-236	.Крышка	1	
	134	2957А-110	.Прокладка	1	
	135	44-03-234	.Переходник	1	
	136	40-03-946	.Прокладка	1	
	137	44-03-911	.Стакан	1	
	138	44-03-882	.Прокладка	1...2	
	139	44-03-909	.Обтекатель стаканов	1	
	140	44-03-910	.Стакан	1	
	141	44-03-886	.Прокладка	1...2	
	142	44-03-873	.Прокладка	1	
	143	44-03-867	.Стакан	1	
	144	40-03-880	.Прокладка	1	
	145	44-03-883	.Прокладка	1...2	
	146	44-03-878	.Обтекатель	1	
	147	44-03-881	.Прокладка	1	
	128	3147А-8-20	.Винт	58	

Рис.	Поз.	Обозначение	Наименование сборочных единиц, деталей I234567	Колич. на об. ед.	Сведения о взаимозаменяемости и конструктивных изменениях
	I48	3I47А-8-24	.Винт	39	
	I27	3I47А-8-28	.Винт	27	
	I49	30I5А-8-32	.Болт	4	Введен с 0I.06.74 взамен 3I47А-8-24 Невзаимозаменяемы.
	I22	3373А-8-КД	.Гайка самоконтрящаяся	I28	
	I50	3I47А-6-I8	.Винт	4	Введен с изд. № 030440360I706
	I5I	Н08-036-6-22,6	.Шайба контровочная	8	
	I52	0854383	.Прокладка	5	
	I53	44-03-4804	.Фланец	I	Введен с изд. № 030440360I706
	I54	44-03-4803	.Трубопровод подвода огнегасящей смеси	I	Введен с изд. № 030440360I706 взамен 44-03-975 Взаимозаменяем комплектно с 44-03-4804.

Рис.	Поз.	Обозначение	Наименование сборочных единиц, деталей I234567	Колич. на об. ед.	Сведения о взаимозаменяемости и конструктивных изменениях
	I55	44-03-078	.Прокладка	2	
	I56	44-03-I29	.Кронштейн	I	
	I57	44-03-960	.Трубопровод подвода огнегасящей смеси	I	
	I58	H08-0I4-6-8,5	.Шайба контровочная	2	Введена с 0I.07.75 взамен H08-0I4-6-8. Взаимозаменяемы.
	I59	H08-4.053-6-I6 Ср	.Болт	I0	
	I60	44-03-I04	.Штуцер	2	
	I6I	30-03-893	.Штуцер	2	
	I62	I780A-9-I	.Кольцо уплотнительное	2	
	I63	H08-203-24	.Гайка	I	
	I64	40-03-244	.Замок	I	
	I65	40-03-235	.Кронштейн	I	
	I66	40-03-8225	.Трубопровод подвода воздуха	I	Введен с изд. № 03044028016I0 взамен 40-03-9I2 Взаимозаменяемы.
	I67	3I47A-6-I0-I82AT	.Винт	2	

Рис.	Поз.	Обозначение	Наименование сборочных единиц, деталей 1234567	Колич. на сб. ед.	Сведения о взаимозаменяемости и конструктивных изменениях
	I68	30-03-35I	.Прокладка	I	
	I69	40-03-9I5	.Трубопровод подвода воздуха	I	
	I70	44-03-880	.Трубопровод под датчик противопожарный	I	
	I7I	085I364	.Кольцо уплотнительное	4	
	I72	40-03-488	.Втулка	2	
	I73	40-03-487	.Крышка	2	
	I74	49I9A-6-24-I82AT-I	. Болт	8	
	I75	40-22-09I	.Кольцо уплотнительное	2	
	I76	30-03-I84	.Заглушка	2	
	-I77	40-03-576	.Прокладка регулировочная	2	
	I78	40-03-82I5	.Трубопровод	2	Введен с изд. № 030440240150I взамен 40-03-902 Взаимозаменяемы.
	I79	40-03-365	.Кронштейн	8	
	I80	44-03-4805	.Трубопровод откачки масла от шарикоподшипника.	I	Введен с изд. № 030440360I7I2 взамен 44-03-838

Рис.	Поз.	Обозначение	Наименование сборочных единиц, деталей I234567	Колич. на об. ед.	Сведения о взаимозаменяемости и конструктивных изменениях
	I8I	40-03-923	.Прокладка	3	
	I82	H08-0I2-5-I0	.Шайба контровочная	8	
	I83	3I47A-5-I0-I82AT-I	.Винт	8	
	I84	H08-036-6-I9,3	.Шайба контровочная	2	
	I85	0854384	.Прокладка	I	
	I86	40-03-82I4	.Трубопровод откачки масла от роликоподшипника	I	
	I87	44-03-4806	.Трубопровод откачки масла от роликоподшипника.	I	Введен с изд. № 03044020II634 взамен 40-03-9I3. Взаимозаменяемы.
	I88	3I47A-6-I4-I82AT-I	.Винт	I	
	I89	40-03-856	.Трубопровод подвода масла к подшипникам.	I	
	I90	40-03-236	.Кронштейн	I	
	I9I	H08-035-I6-I7	.Шайба контровочная	I	

Рис.	Поз.	Обозначение	Наименование сборочных единиц, деталей I234567	Колич. на сб.ед.	Сведения о взаимозаменяемости и конструктивных изменениях.
	I92	08I0472	.Гайка	I	
	I93	44-03-874	.Трубопровод подвода масла к подшипникам	I	
	I94	40-03-539	.Штуцер распределительный	I	
	I95	44-03-879	.Трубопровод под датчик противопожарный	I	
	I96	44-03-4807	.Трубопровод суфлирования кожуха вала	I	Введен с изд. №030440360I7I2 взамен 44-03-840 Взаимозаменяемы
		Позиция не показана на иллюстрации			

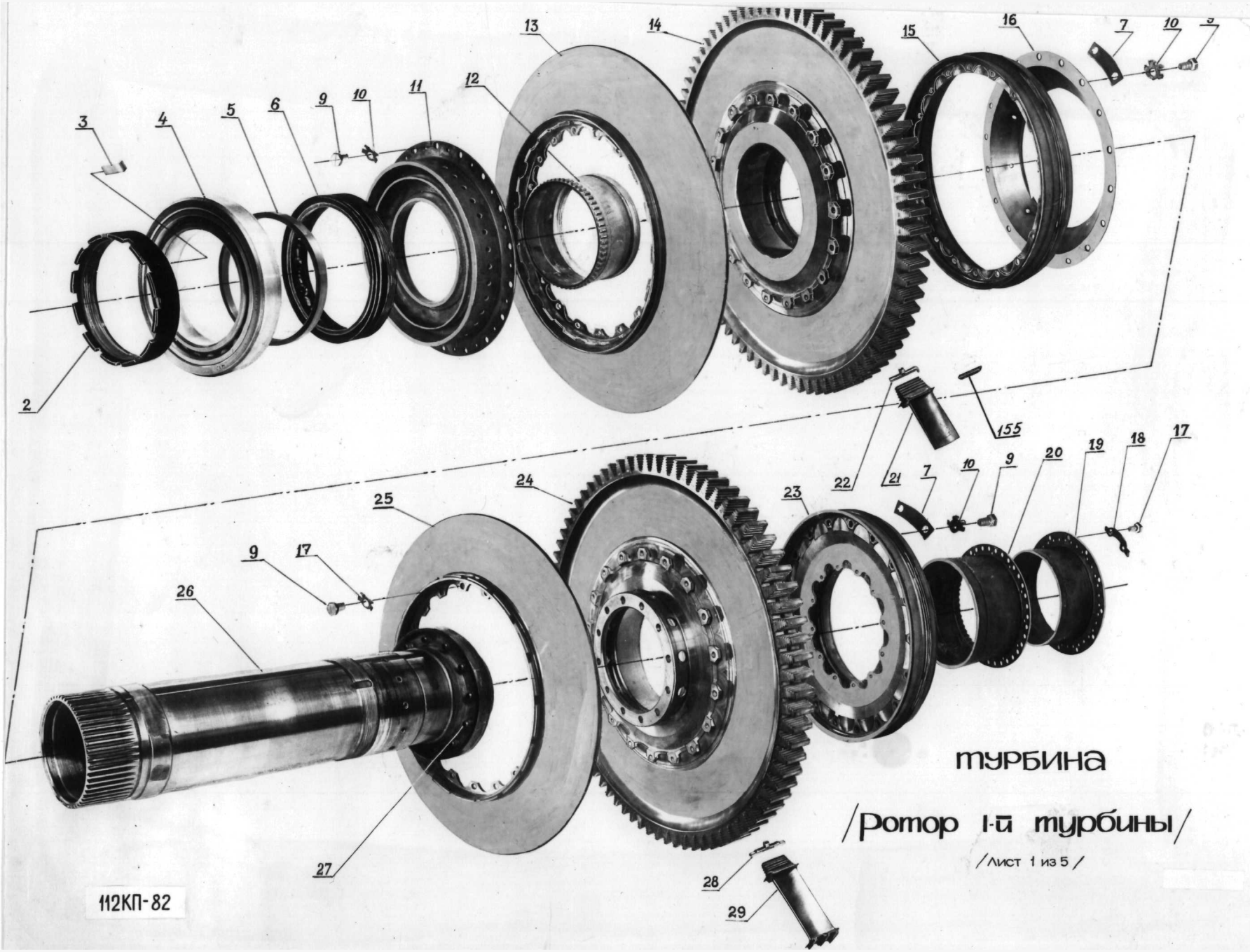

турбина

/Ротор I-й турбины/

/Лист 1 из 5/

112КП-82

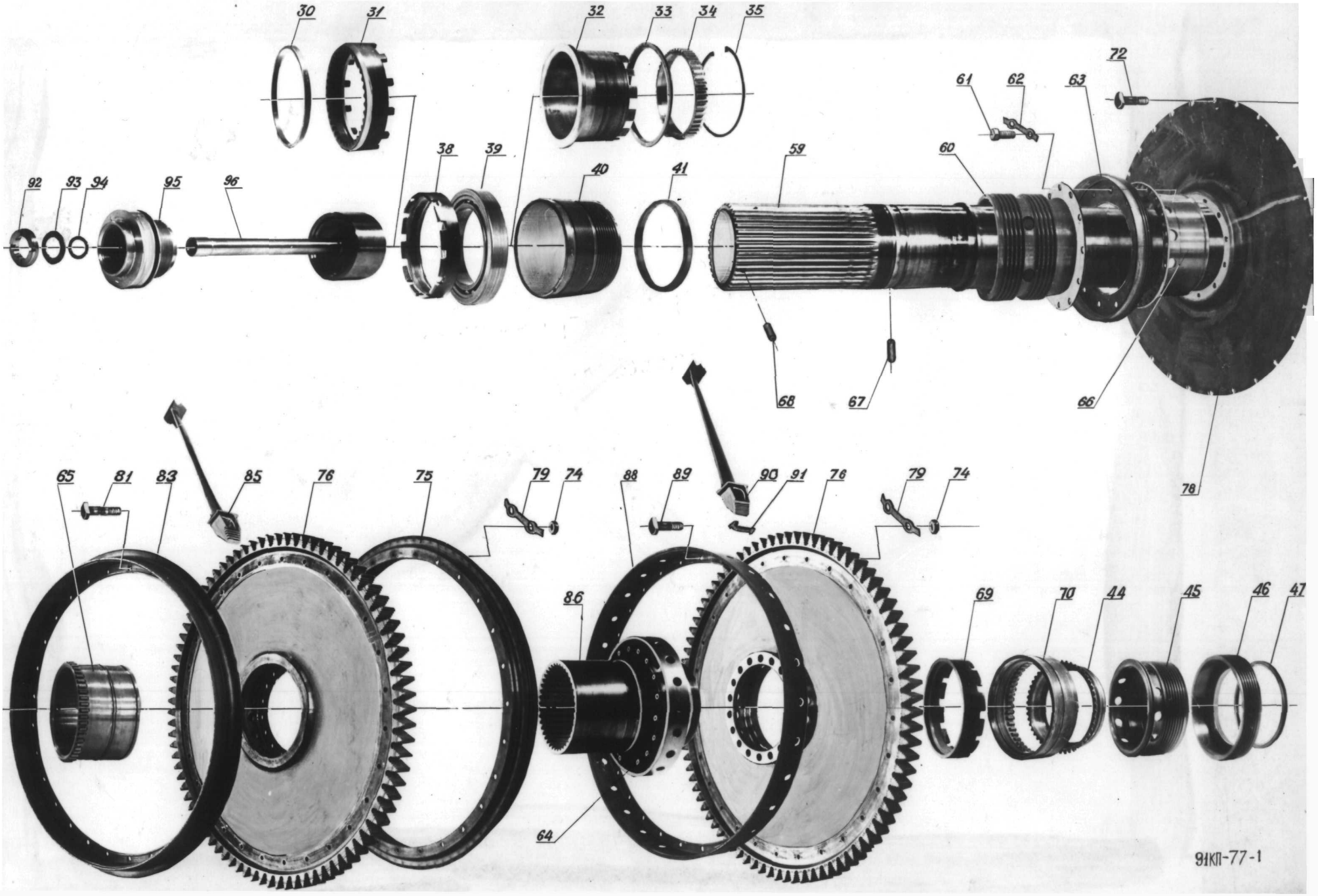
30
31
32
33
34
35
72
61
62
63
92
93
94
95
96
38
39
40
41
59
60
68
67
66
78
65
81
83
85
76
75
79
74
88
89
90
91
76
79
74
86
69
70
44
45
46
47
64
91КП-77-1

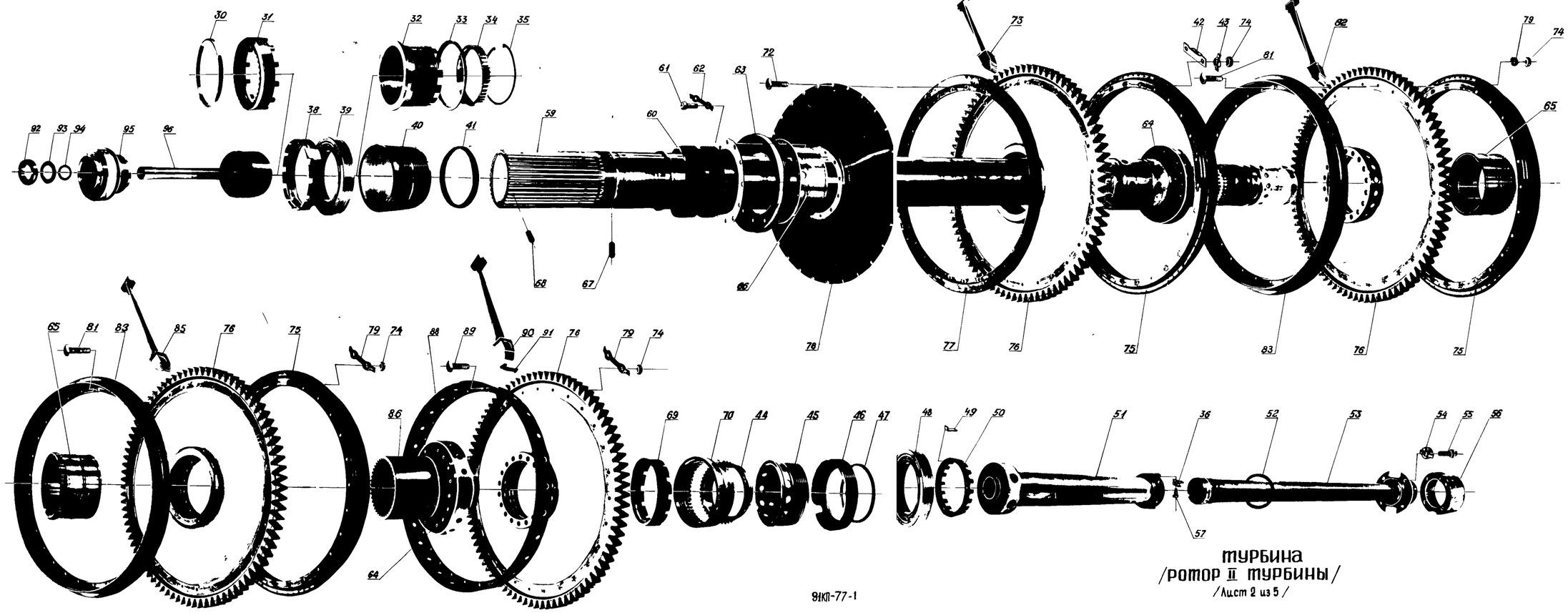

ТУРБИНА
/РОТОР II ТУРБИНЫ/
/Лист 2 из 5/

91КП-77-1

91КП-82-2

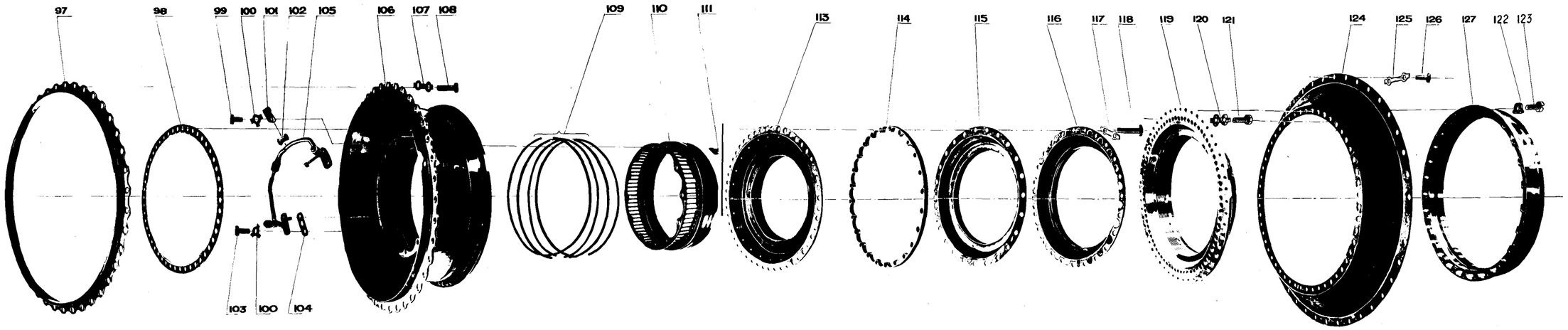

ТУРБИНА
/опора роликоподшипника I турбины
с деталями лабиринтного уплотнения/

ЛИСТ 3 ИЗ 5

201КП2-82-1

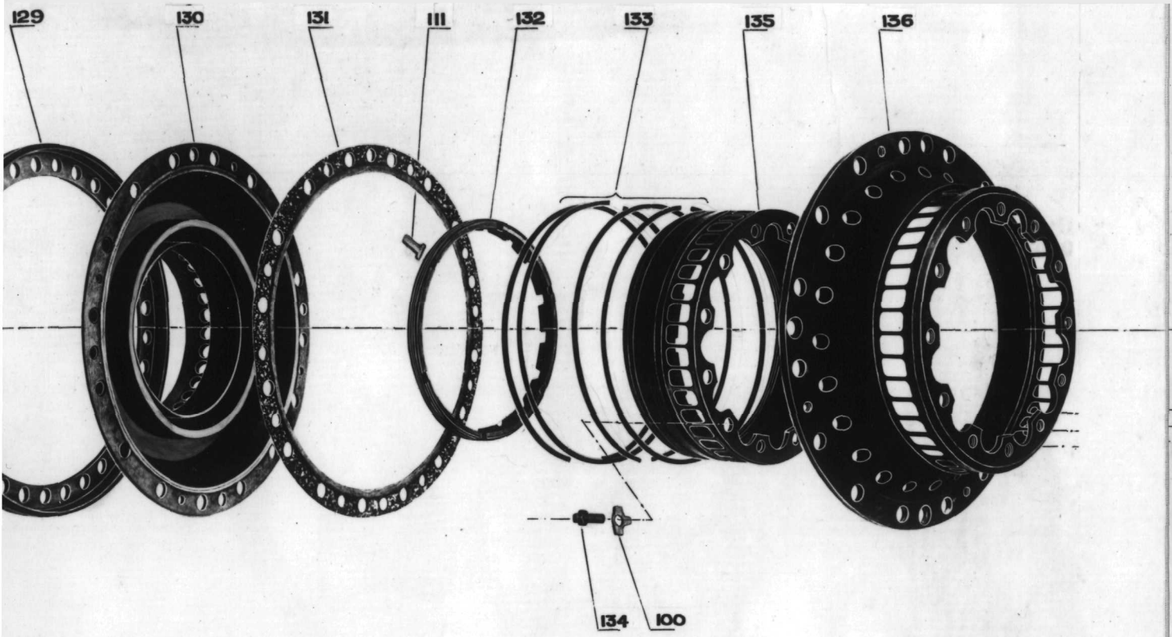

141КП-78-3

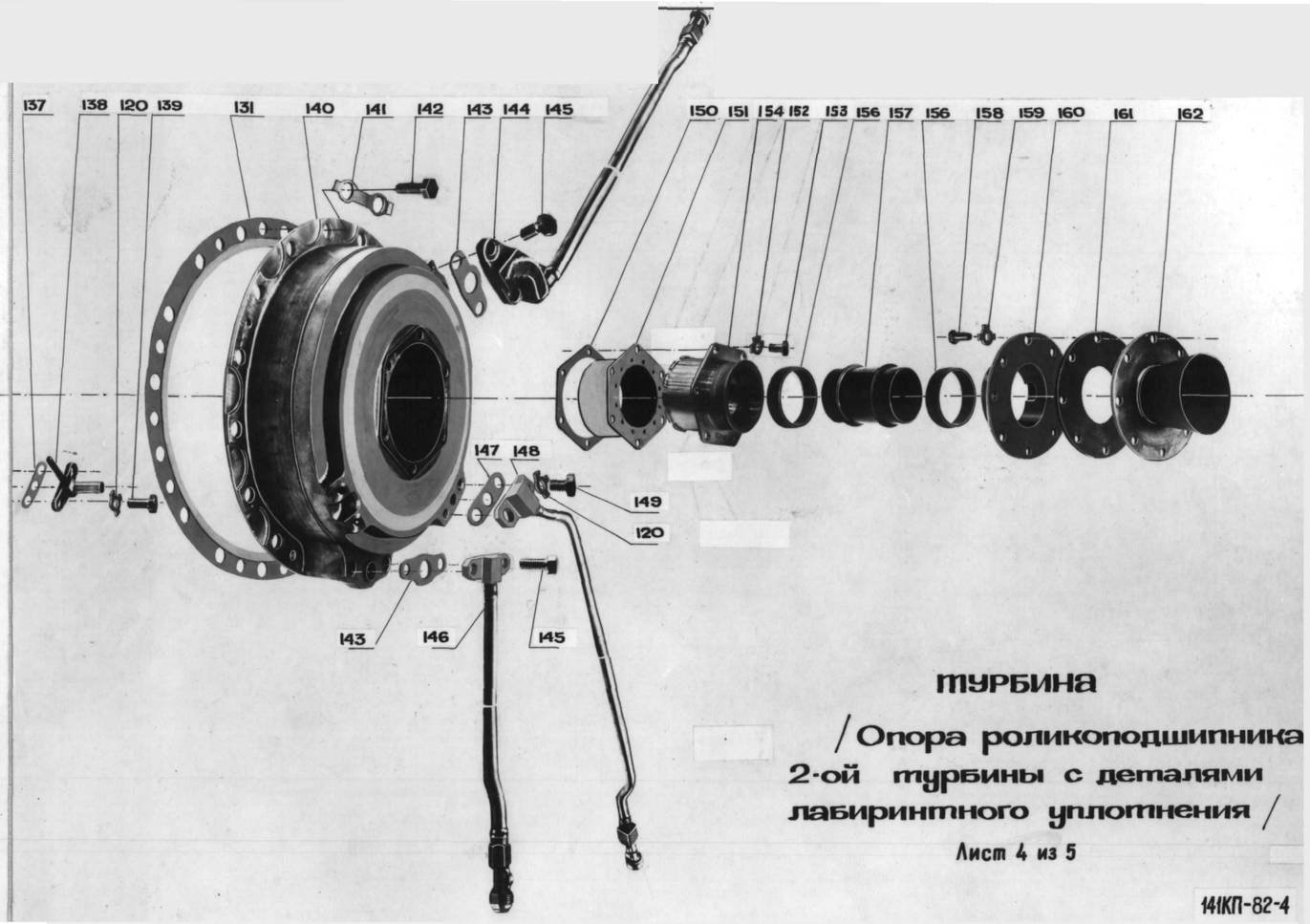

ТУРБИНА

/Опора роликоподшипника 2-ой турбины с деталями лабиринтного уплотнения/

Лист 4 из 5

141КП-82-4

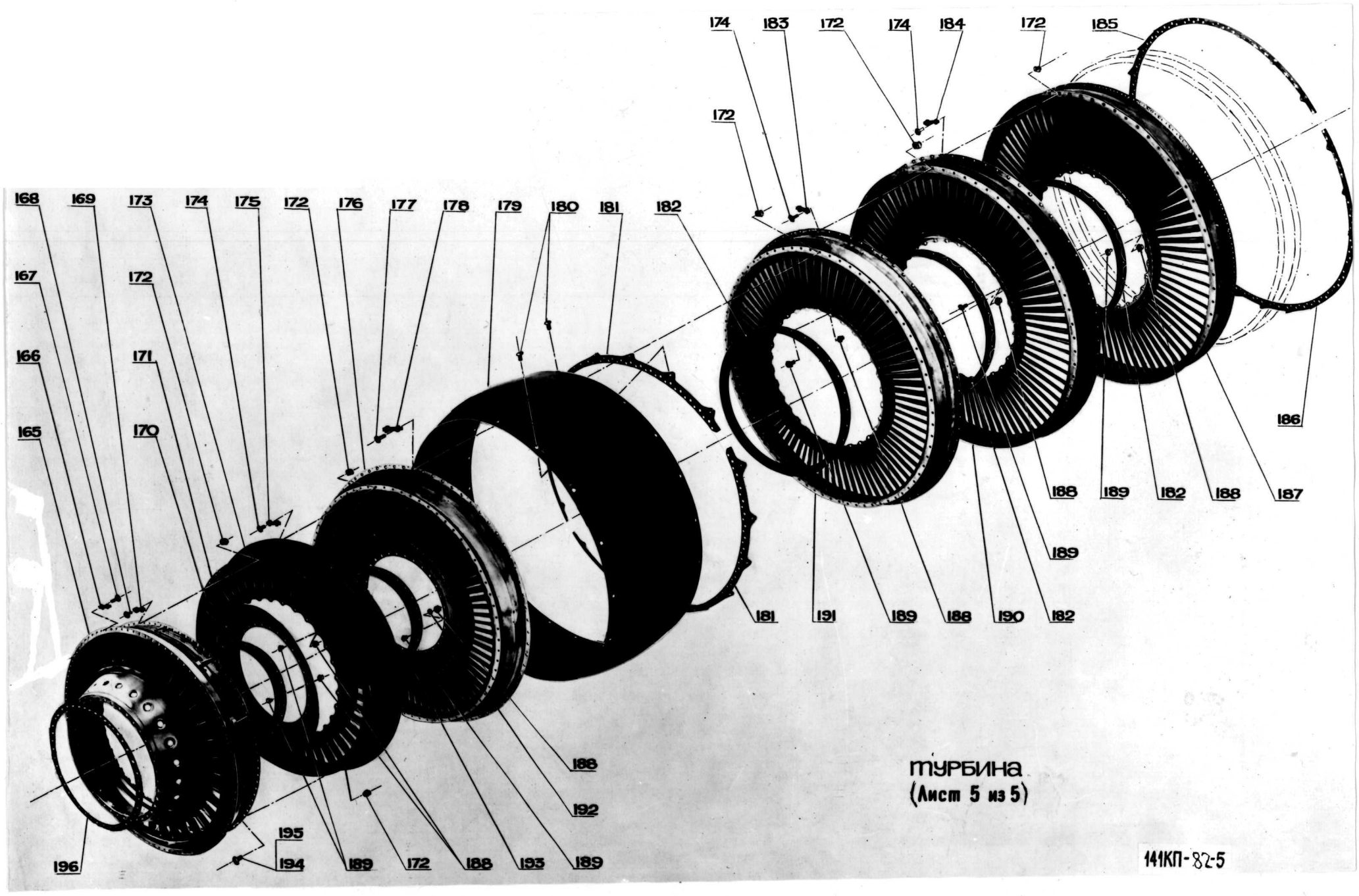

ТУРБИНА
(Лист 5 из 5)

141КП-82-5

Рис.	Поз.	Обозначение	Наименование сборочных единиц, деталей 1234567	Колич. на сб. ед.	Сведения о взаимозаменяемости и конструктивных изменениях
30I		40-04-803	Турбина	I	
	- I	40-04-4896	.Ротор I турбины (балансированный)	I	
	2	40-04-69I	..Гайка роликоподшипника	I	
	3	084I3I5	..Замок	2	
	4	0899566	..Роликоподшипник вала ротора I турбины	I	
	5	30-04-I75	..Кольцо регулировочное	I из компл	
	6	40-04-4050	..Втулка	I	
	7	30-04-I08	..Груз балансировочный дисков I и II ступеней	0...6 из комп	
	- 8	40-04-4895	..Ротор I турбины	I	
	9	40-04-0026	...Болт	72	
	I0	40-04-0025	...Шайба стопорная	72	
	II	40-04-795	...Лабиринт двойной	I	
	I2	40-04-233	...Гайка	I	
	I3	40-04-755	...Дефлектор диска I ступени	I	
	I4	40-04-754	...Диск I ступени	I	
	I5	40-04-792	...Лабиринт диска I ступени задний	I	
	I6	40-04-09I	...Крышка	I	

Рис.	Поз.	Обозначение	Наименование сборочных единиц, деталей 1234567	Колич. на об. ед.	Сведения о взаимозаменяемости и конструктивных изменениях
	I7	H08-4.053-6-I2Ср	...Болт	I2	
	I8	40-04-I50	...Шайба контровочная	6	
	I9	40-04-860	...Втулка	I	
	20	40-04-232	...Гайка	I	
	2I	40-04-42I7	...Лопатка рабочая I ступени	80	
	22	40-04-642	...Контровка рабочей лопатки I ступени	80	
	23	40-04-793	...Лабиринт	I	
	24	40-04-292	...Диск турбины II ступени	I	
	25	40-04-752	...Дефлектор диска II ступени	I	
	26	40-04-04I	...Вал I турбины	I	
	27	40-04-024	...Штифт	I2	
	28	40-04-0I7	...Контровка рабочей лопатки II ступени	80	
	29	40-04-40I7	...Лопатка рабочая II ступени	80	
	30	40-04-I22	.Кольцо регулировочное	I из компл	
	3I	40-04-II9	.Втулка распорная	I	
	32	40-04-009	.Втулка стяжная	I	
	33	40-04-007	.Кольцо сферическое	I	
	34	40-04-272	.Замок	I	

Рис.	Поз.	Обозначение	Наименование сборочных единиц, деталей 1234567	Колич. на сб. ед.	Сведения о взаимозаменяемости и конструктивных изменениях
	35	30-04-195	.Кольцо стопорное	I	
	36	Н08-014-6-10	.Шайба контровочная	8	
	37	40-04-4828	.Ротор П турбины (балансированный)	I	
	38	40-04-121	..Гайка	I	
	39	0899582	..Роликоподшипник П турбины передний	I	
	40	40-04-278	..Втулка маслосгонная	I	
	41	40-04-123	..Кольцо регулировочное	I из компл	
	42	40-04-4182	..Груз балансировочный Ш,IУ,У,УI ступеней	0...12 из комп	
	43	40-04-172	..Замок	0...2	
	44	40-04-113	..Контровка	I	
	45	40-04-128	..Лабиринт	I	
	46	35-04-204	..Лабиринт	I	
	47	35-04-199	..Кольцо регулировочное (8 ступеней)	I из компл	
	48	0899389	..Роликоподшипник П турбины	I	
	49	0844419	..Замок	2	
	50	15-04-089	..Гайка роликоподшипника	I	
	51	40-04-960	..Труба	I	

Рис.	Поз.	Обозначение	Наименование оборочных единиц, деталей 1234567	Колич. на об. ед.	Сведения о взаимозаменяемости и конструктивных изменениях
	52	2267А-199-2	..Кольцо уплотнительное	1	
	53	40-04-878	..Труба	1	
	54	0841329	..Контровка	4	
	55	Н08-183-6-14	..Болт	4	
	56	40-04-687	..Фланец лабиринта	1	
	57	0800128	..Винт для крепления трубы	2	
	58	40-04-4827	..Ротор П турбины	1	
	59	40-04-634	...Вал П турбины	1	
	60	40-04-093	...Лабиринт	1	
	61	Н08-4.053-6-16-Ср	...Болт	12	
	62	Н08-036-6-36,8	...Шайба контровочная двойная	6	
	63	40-04-796	...Лабиринт	1	
	64	4-04-024	...Штифт (в сб.ед.40-04-4905-18 шт)	36	
	65	40-04-230	...Гайка (сб.ед.40-04-4905 -1 шт.)	2	
	66	40-04-231	...Гайка	1	
	67	40-04-4149	...Штифт	1	
	68	40-04-4150	...Штифт	2	
	69	40-04-273	...Гайка	1	
	70	40-04-229	...Гайка	1	

Рис.	Поз.	Обозначение	Наименование сборочных единиц, деталей 1234567	Колич. на об. ед.	Сведения о взаимозаменяемости и конструктивных изменениях
	-71	40-04-4829	...Колесо турбины Ш ступени	1	
	72	40-04-4120	....Болт	28	
	73	40-04-4018	....Лопатка рабочая Ш ступени	84	
	74	40-04-4121	....Гайка (в об.ед. 40-04-4830 -28 шт. 40-04-4905 -28 шт. 40-04-4832 -28 шт.)	112	
	75	40-04-794	....Лабиринт П турбины (в об.ед.40-04-4830 - 1шт. 40-04-4905 - 1шт.)	3	
	76	51-04-019	....Диск П турбины (в об.ед.40-04-4830 - 1шт. 40-04-4905 - 1 шт. 40-04-4832 - 1 шт)	4	
	77	40-04-790	....Кольцо	1	
	78	40-04-8079	....Дефлектор	1	
	79	40-04-4125	....Шайба контровочная двойная (в об.ед.40-04-4830 - 28 шт. 40-04-4905 - 28 шт. 40-04-4832 - 28 шт)	112	
	-80	40-04-4830	...Колесо турбины IУ ступени	1	

Рис.	Поз.	Обозначение	Наименование сборочных единиц, деталей 1234567	Колич. на об. ед.	Сведения о взаимозаменяемости и конструктивных изменениях
	81	40-04-4119	....Болт (в об.ед.40-04-4905 -28 шт)	56	
	82	40-04-4019	....Лопатка рабочая IУ ступени	84	
	83	40-04-791	....Кольцо (в.об.ед. 40-04-4905- I шт)	2	
	-84	40-04-4905	...Колесо турбины У ступени	I	
	85	40-04-4006	....Лопатка рабочая У ступени	84	
	86	40-04-039	....Вал переходный	I	
	-87	40-04-4832	...Колесо турбины УI ступени	I	
	88	40-04-789	....Кольцо	I	
	89	40-04-4118	....Болт	28	
	90	40-04-306	....Лопатка рабочая УI ступени	84	
	91	40-04-021	....Контровка рабочей лопатки УI ст.	84	
	92	40-04-435	...Пробка	I	
	93	40-04-152	...Шайба	I	
	94	2267А-178-2	...Кольцо уплотнительное	I	
	95	40-04-151	...Втулка	I	
	96	40-04-4819	...Втулка	I	
	97	40-04-115	.Кольцо регулирочное	I	
	98	30-04-852	.Прокладка	2	
	99	3147А-8-10-М	.Винт крепления рессоры внутренней к опоре роликоподшипника	12	

Рис.	Поз.	Обозначение	Наименование сборочных единиц, деталей 1234567	Колич. на сб. ед.	Сведения о взаимозаменяемости и конструктивных изменениях
	100	Н08-035-8-12	.Шайба контровочная	28	
	101	30-04-352	.Хомут	1	
	102	3762п-8	.Втулка	1	
	103	3147А-8-20	.Винт крепления жиклеров подвода масла	4	
	104	40-04-165	.Прокладка	2	
	105	40-04-4818	.Труба	1	
	106	40-04-859	.Опора роликоподшипника	1	
	107	Н08-036-8-30,9	.Шайба контровочная двойная	20	
	108	Н08-216-8-24Ср	.Винт крепления опоры роликоподшипника к кожуху внутреннему камеры сгорания	40	
	109	51-04-013	.Кольцо маслоуплотнительное	4	
	110	40-04-4205	.Рессора внутренняя	1	
	111	30-04-193	.Замок пластинчатый	4	
	112	40-04-690	.Гайка	1	
	113	40-04-4821	.Фланец лабиринта с теплоизоляцией	1	
	114	30-04-370	.Кольцо	1	
	115	40-04-120	.Дефлектор	1	
	116 6	40-04-274	.Фланец лабиринта нижний	1	
	117	Н08-036-8-36	.Шайба контровочная двойная	12	
	118	3008А-8-36	.Болт крепления фланцев лабиринта к кожуху вала	24	
	119	40-04-936	.Фланец лабиринта	1	

Рис.	Поз.	Обозначение	Наименование сборочных единиц, деталей 1234567	Колич. на об.ед.	Сведения о взаимозаменяемости и конструктивных изменениях.
	120	Н08-4.069-8-11	.Шайба контровочная	4	
	121	Н08-4.054-8-16Ср	.Болт крепления фланца лабиринта к опоре роликоподшипника	4	
	122	Н08-4.054-8-14Ср	.Болт крепления фланца лабиринта верхнего к крышке	26	
	123	30-04-271	.Шайба контровочная двойная	13	
	124	40-04-4209	.Крышка	1	
	125	Н08-036-8-39	.Шайба контровочная двойная	31	
	126	Н08-4.053-8-12СР	.Болт крепления крышки к кольцу внутреннему соплового аппарата I ступени	40	
	127	40-04-603	.Фланец лабиринта верхний	1	
	128	Н08-4.053-8-20Ср	.Болт крепления фланца лабиринта верхнего к опоре роликоподшипника	22	
	129	30-04-210	.Кольцо регулировочное (7 ступеней)	1 из компл.	
	130	40-04-4029	.Фланец лабиринтов	1	
	131	35-04-897	.Прокладка	2	
	132	40-04-689	.Гайка	1	
	133	51-04-012	.Кольцо маслоуплотнительное	4	
	134	Н08-182-8-10	.Болт крепления обоймы демпфирующей	12	
	135	40-04-143	.Обойма демпфирующая	1	

Рис.	Поз.	Обозначение	Наименование сборочных единиц, деталей 1234567	Колич. на сб. ед.	Сведения о взаимозаменяемости и конструктивных изменениях
	I36	40-04-I42	.Опора роликоподшипника	I	
	I37	30-04-225	.Прокладка	I	
	I38	40-04-4837	.Жиклер	I	
	I39	3I47А-8-I2	.Болт крепления жиклера	2	
	I40	40-04-876	.Крышка роликоподшипника	I	
	I4I	Н08-036-8-43.3	.Шайба контровочная двойная	6	
	I42	Н08-2I6-8-24Ср	.Винт крепления опоры роликоподшипника и крышки к задней опоре	I2	
	I43	30-04-233	.Прокладка	2	
	I44	40-04-4836	.Труба	I	
	I45	Н08-2I6-8-60--I82АТ	.Винт крепления труб откачки масла и суфлирования	4	
	I46	40-04-4835	.Труба	I	
	I47	30-04-2I2	.Прокладка	I	
	I48	5I-04-840	.Труба	I	
	I49	Н08-I82-8-I2	.Болт крепления трубы подвода масла	2	
	I50	40-04-I36	.Прокладка	I	
	I5I	40-04-4054	.Кожух	I	
	I52	Н08-0I4-6-I0	.Шайба контровочная	6	
	I53	3I47А-6-I4	.Винт крепления фланца лабиринта и трубы к крышке роликоподшипника.	6	

Рис.	Поз.	Обозначение	Наименование сборочных единиц, деталей 1234567	Колич. на сб. ед.	Сведения о взаимозаменяемости и конструктивных изменениях
	154	40-04-4055	.Фланец лабиринта	1	
	155	40-04-4226	.Демпфер	80	
	156	40-04-535	.Втулка сферическая	2	
	157	40-04-534	.Втулка	1	
	158	3147А-6-20	.Винт крепления фланца, кольцо регулировочного и трубы к опоре турбины задней	8	
	159	0844426	.Шайба контровочная	8	
	160	40-04-537	.Фланец	1	
	161	40-04-538	.Кольцо регулировочное	1...2	
	162	40-04-8017	.Труба	1	
	165	40-04-4897	.Аппарат сопловой I ступени	1	
	166	Н08-037-8-24,6	.Шайба контровочная двойная	48	
	167	Н08-4.054-8-10Ср	.Болт крепления соплового аппарата I ступени к камере сгорания	96	
	168	Н08-4.053-6-12Ср	.Болт	72	
	169	Н08-036-6-24	.Шайба контровочная	36	
	170	40-04-763	.Фланец лабиринта II ступени	1	
	171	51-04-020	.Диафрагма II ступени	1	
	172	0814190	.Гайка	384	
	173	40-04-4900	.Аппарат сопловой II ступени	1	
	174	Н08-4.053-6-14Ср	.Болт	216	

Рис.	Поз.	Обозначение	Наименование сборочных единиц, деталей I234567	Колич. на об. ед.	Сведения о взаимозаменяемости и конструктивных изменениях
	I75	H08-036-6-34,9	.Шайба контровочная двойная	36	
	I76	40-04-4873	.Аппарат сопловой Ш ступени	I	
	I77	H08-4.053-6-I6Ср	.Болт	72	
	I78	H08-036-6-38,6	.Шайба контровочная двойная	36	
	I79	40-04-973	.Кожух	I	
	I80	0800900	.Винт	42	
	I8I	40-04-976	.Кронштейн	2	
	I82	40-04-765	.Фланец лабиринта УI -УП ступеней	3	
	I83	H08-036-6-4I,8	.Шайба контровочная двойная	36	
	I84	H08-036-6-43,4	.Шайба контровочная двойная	36	
	I85	40-04-974	.Кронштейн	I	
	I86	40-04-975	.Кронштейн	I	
	I87	40-04-4878	.Аппарат сопловой УI ступени	I	
	I88	40-04-772	.Гайка	I80	
	I89	40-04-77I	.Болт	I80	
	I90	40-04-4877	.Аппарат сопловой У ступени	I	
	I9I	40-04-4876	.Аппарат сопловой IУ ступени	I	
	I92	40-04-4035	.Шайба	30	
	I93	40-04-764	.Фланец лабиринта Ш ступени	I	
	I94	H08-4.053-6-I2(3) Ср	.Болт	24	

Рис.	Поз.	Обозначение	Наименование сборочных единиц, деталей 1234567	Колич. на об. ед.	Сведения о взаимозаменяемости и конструктивных изменениях
	I95	0I8090809	.Проволока контровочная		
	I96	40-04-II1	.Кольцо регулировочное	I...2 из компл.	

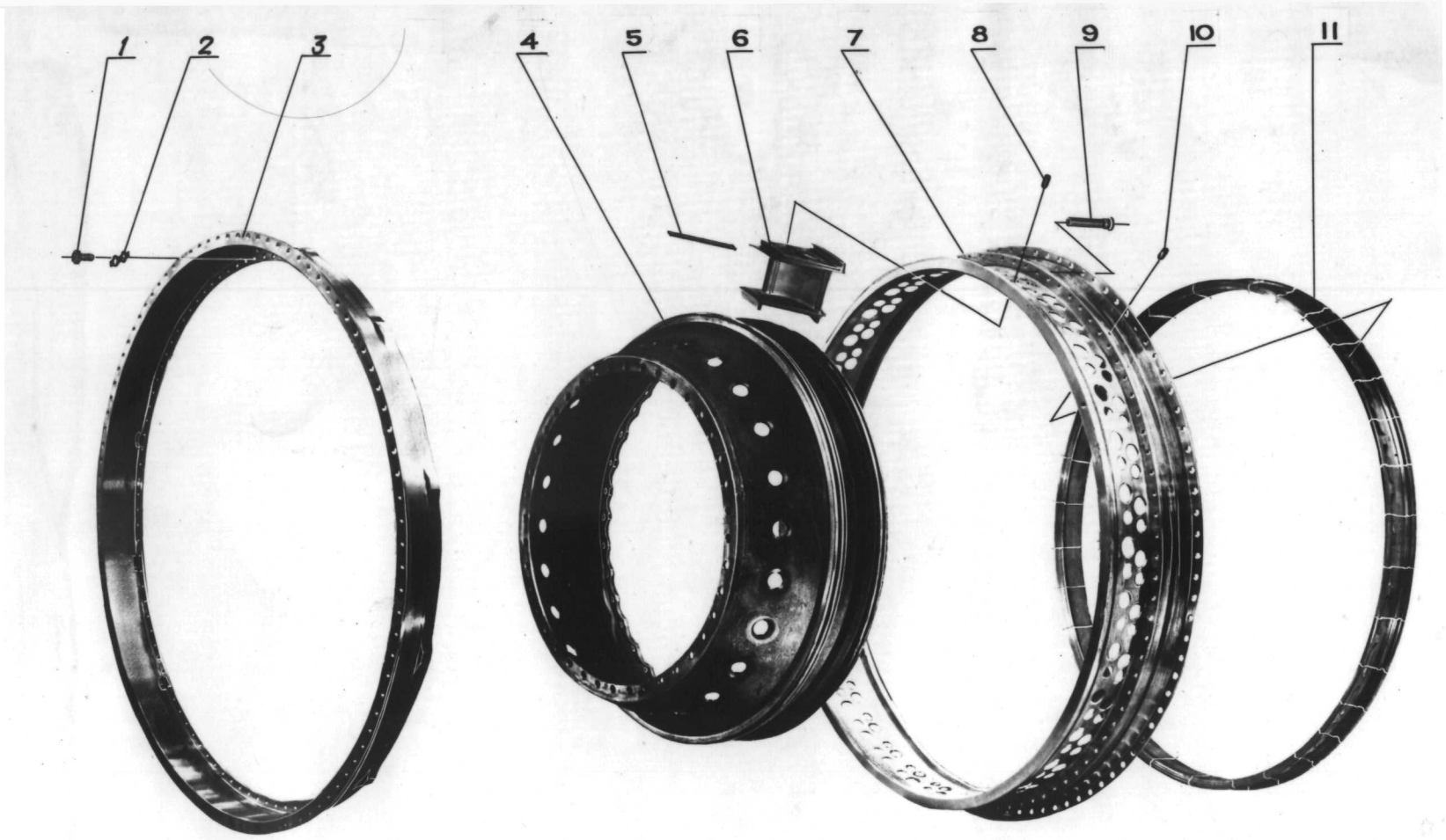

Аппарат сопловой I ступени

142КП-78

Рис.	Поз.	Обозначение	Наименование сборочных единиц, деталей I234567	Колич. на об. ед.	Сведения о взаимозаменяемости и конструктивных изменениях
302		40-04-4897	Аппарат сопловой I ступени		
	I	Н08-4.053-6-I0Ср	.Болт крепления коллектора к кольцу наружному	96	
	2	48-04-383	.Шайба контровочная двойная	48	
	3	40-04-4I30	.Коллектор соплового аппарата I ст.	I	
	4	40-04-837	.Опора соплового аппарата	I	
	5	48-04-I53	.Планка	3I	
	6	40-04-4898	.Лопатка сопловая I ступени	3I	
	7	40-04-42I8	.Кольцо наружное соплового аппарата I ступени	I	
	8	0834248	.Штиф крепления лопатки сопловой I ступени	3I	
	9	40-04-42I9	.Втулка	I2	
	I0	0834276	.Штиф крепления кольца разрезного I ступени	36	
	II	40-04-4220	.Кольцо разрезное С.А. I ступени	I	

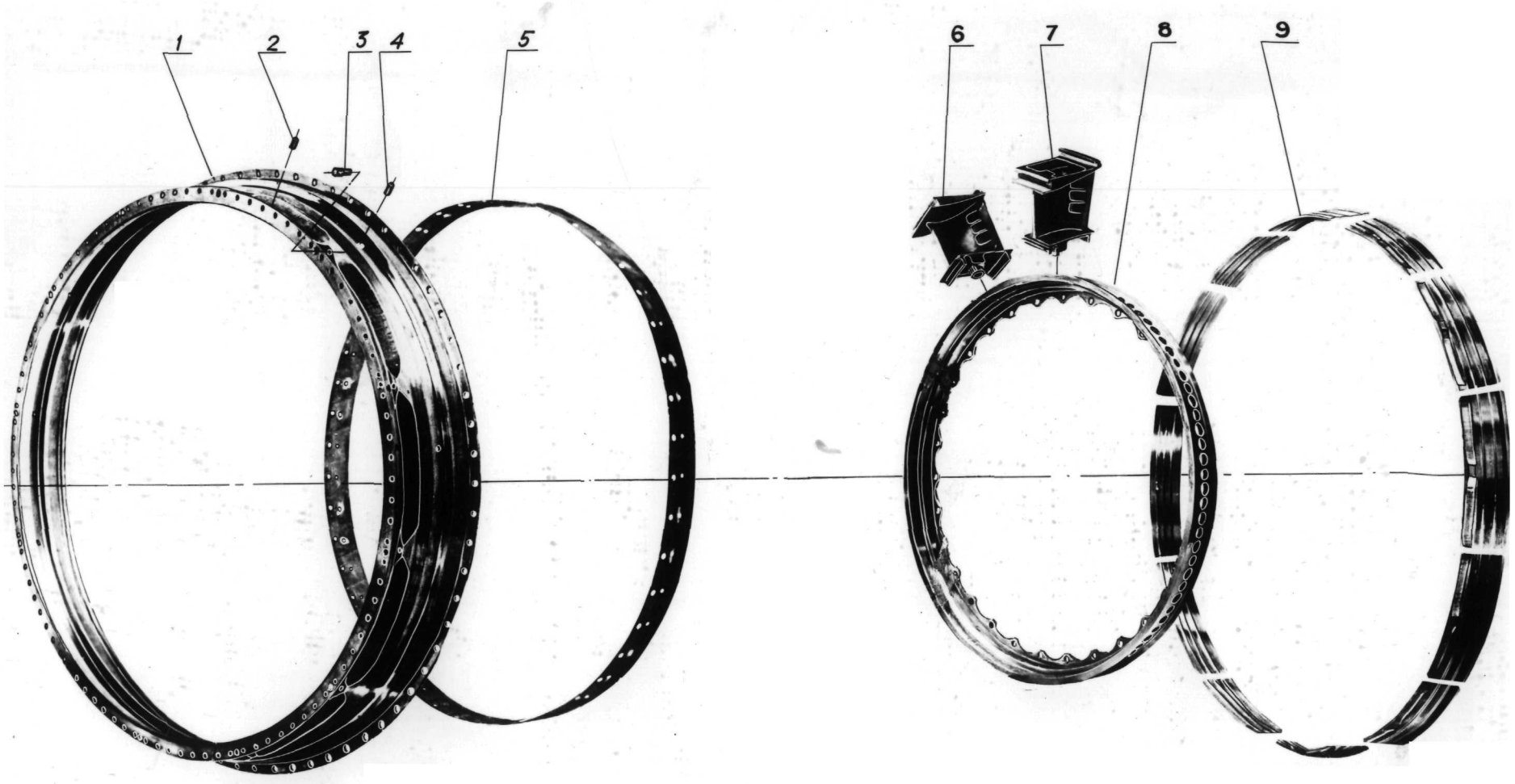

Аппарат сопловой II ступени

149КП-78

Рис.	Поз.	Обозначение	Наименование сборочных единиц, деталей 1234567	Колич. на об. ед.	Сведения о взаимозаменяемости и конструктивных изменениях
303		40-04-4900	Аппарат сопловой П ступени		
	I	40-04-422I	.Кольцо наружное соплового аппарата П ступени	I	
	2	083425I	.Штифт крепления лопатки сопловой П ступени	47	
	3	40-04-4222	.Втулка	I2	
	4	0834457	.Штифт крепления кольца разрезного	I2	
	5	40-04-4223	.Лента П ступени	I	
	6	40-04-48I2	.Лопатка сопловая П ступени	33	
	7	40-04-48I3	.Лопатка сопловая П ступени	I4	
	8	40-04-4I63	.Кольцо внутреннее П ступени	I	
	9	40-04-077	.Кольцо разрезное П ступени	I	

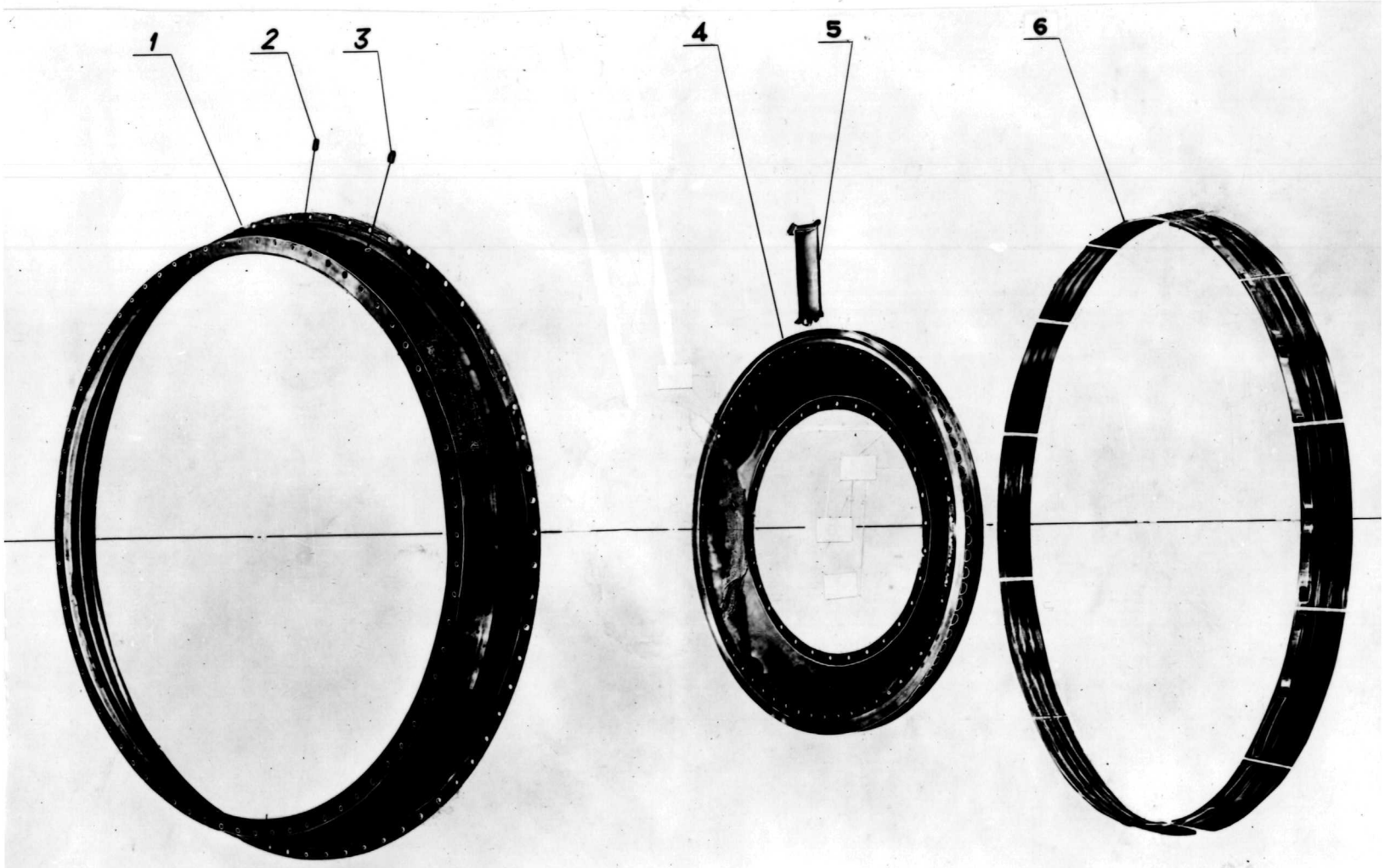

Аппарат сопловой III ступени

150КП-78

Рис.	Поз.	Обозначение	Наименование сборочных единиц, деталей I234567	Колич. на об. ед.	Сведения о взаимозаменяемости и конструктивных изменениях
304		40-04-4873	Аппарат сопловой Ш ступени		
	I	40-04-043	.Кольцо наружное С.А. Ш ступени	I	
	2	0834248	.Штифт крепления лопатки сопловой Ш ступени	79	
	3	0834457	.Штифт крепления кольца разрезного	I2	
	4	40-04-4853	.Кольцо внутреннее С.А. Ш ступени	I	
	5	40-04-4I64	.Лопатка сопловая Ш ступени	79	
	6	40-04-053	.Кольцо разрезное Ш ступени	I	

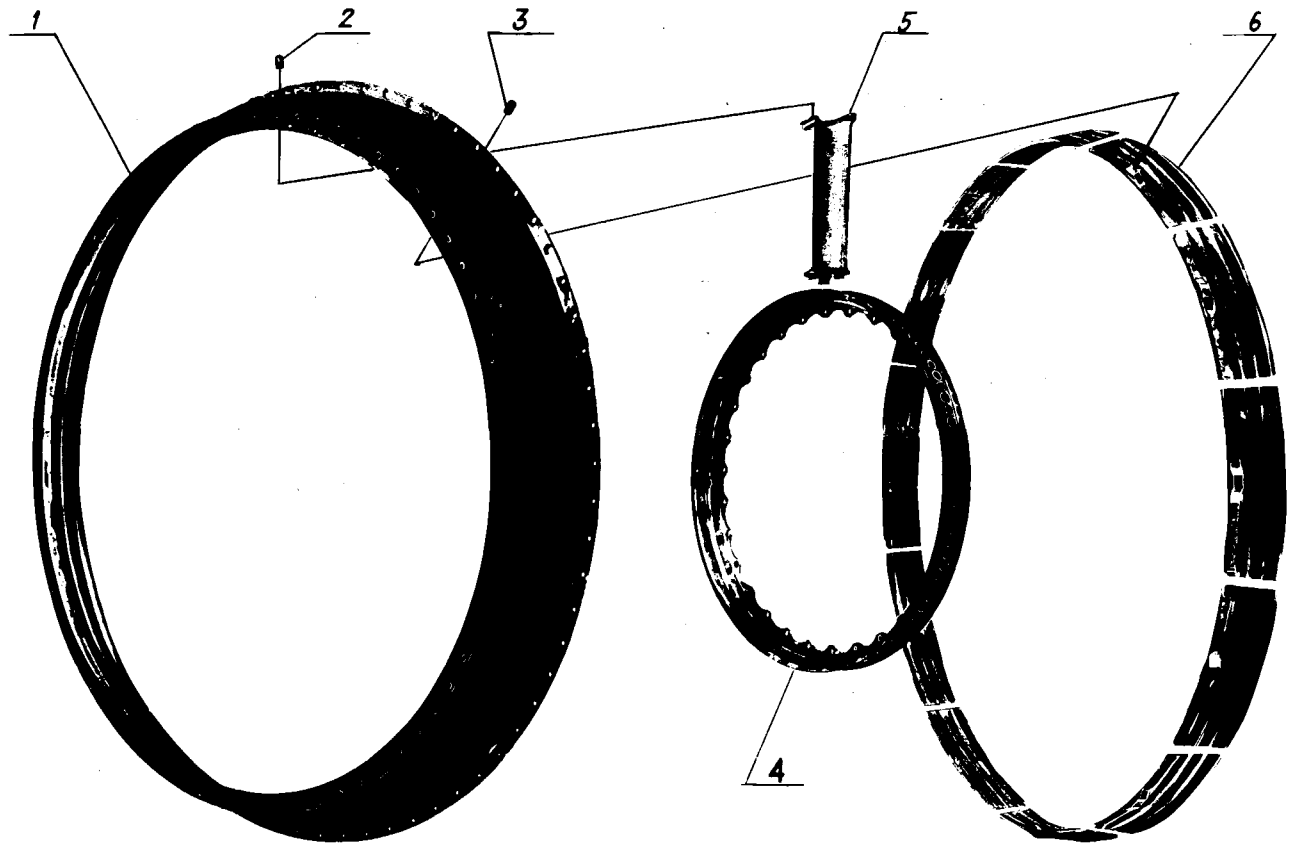

Аппарат сопловой IV ступени

151КП-78

Рис.	Поз.	Обозначение	Наименование сборочных единиц, деталей 1234567	Колич. на об. ед.	Сведения о взаимозаменяемости и конструктивных изменениях
305		40-04-4876	Аппарат сопловой IУ ступени		
	I	40-04-728	.Кольцо наружное С.А. IУ ступени	I	
	2	0834248	.Штифт крепления лопатки сопловой IУ ступени	79	
	3	0834457	.Штифт крепления кольца разрезного IУ ступени	I2	
	4	40-04-4I02	.Кольцо внутреннее IУ ступени	I	
	5	40-04-4I57	.Лопатка сопловая IУ ступени	79	
	6	40-04-054	.Кольцо разрезное IУ ступени	I	

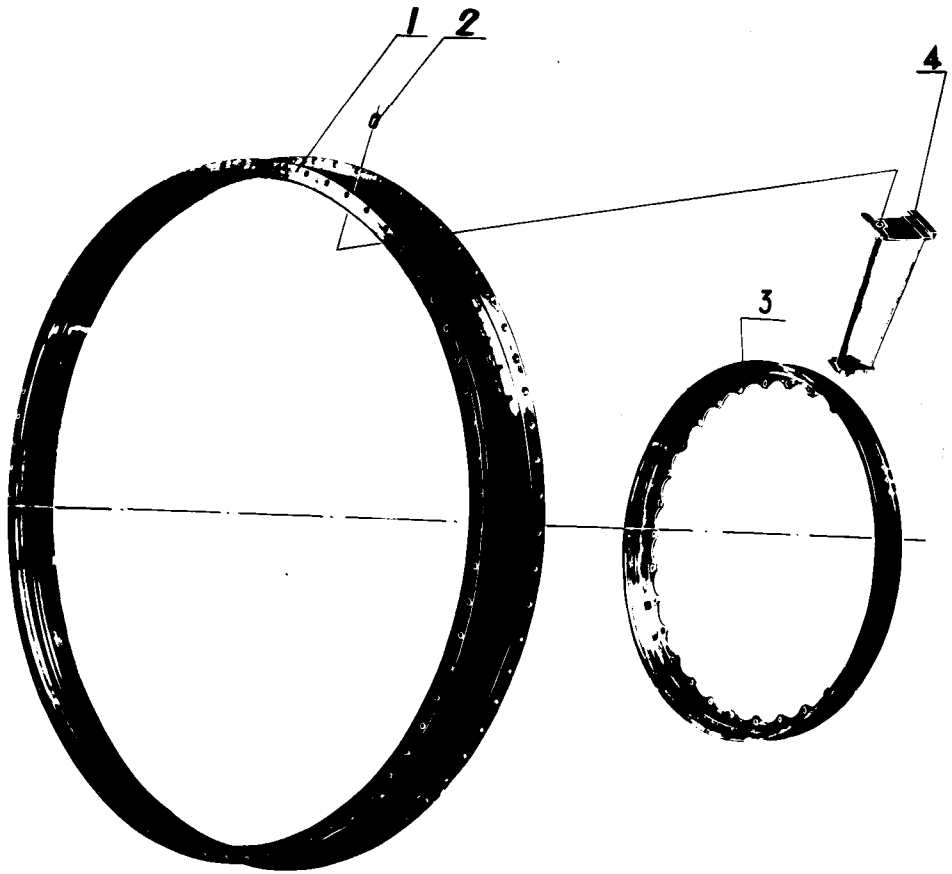

аппарат сопловой
V ступени

152КП-78

Рис.	Поз.	Обозначение	Наименование сборочных единиц, деталей I234567	Колич. на об. ед.	Сведения о взаимозаменяемости и конструктивных изменениях
306		40-04-4877	Аппарат сопловой У ступени		
	I	40-04-729	.Кольцо наружное У ступени	I	
	2	0834248	.Штифт крепления лопатки сопловой У ступени	79	
	3	40-04-4I02	.Кольцо внутреннее У ступени	I	
	4	40-04-4I58	.Лопатка сопловая У ступени	79	

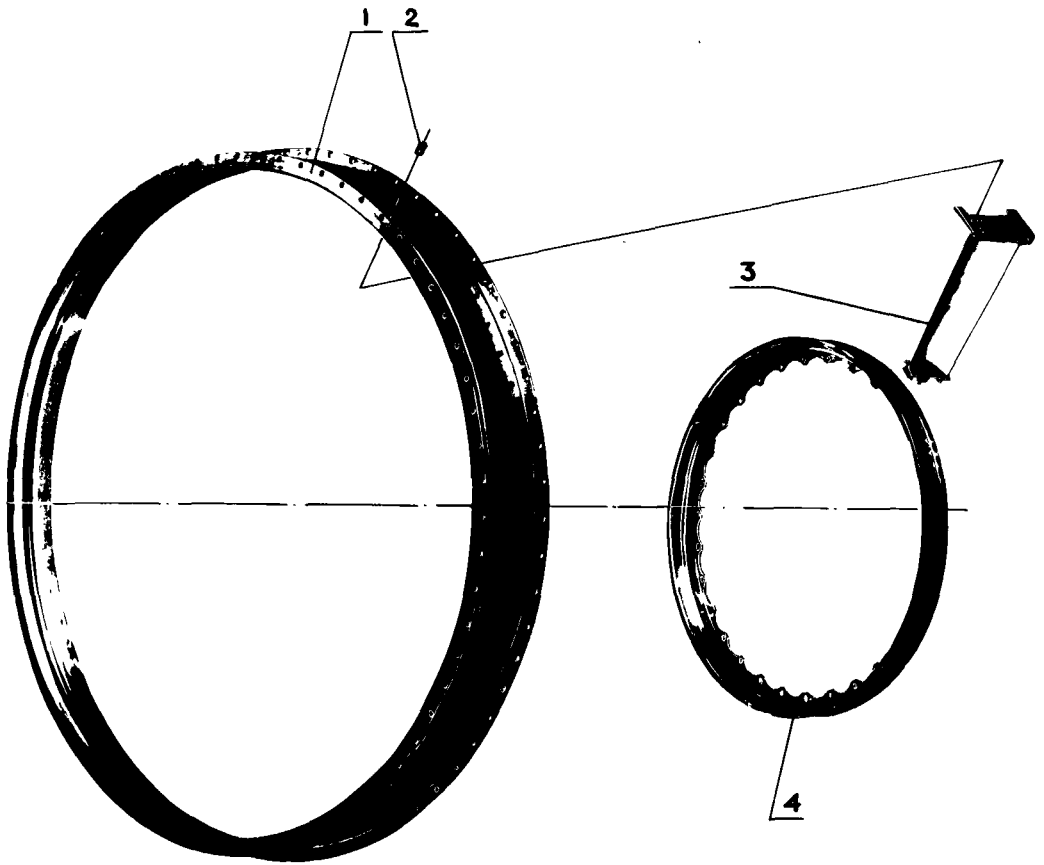

аппарат сопловой
VI ступени

153КП-78

Рис.	Поз.	Обозначение	Наименование сборочных единиц, деталей 1234567	Колич. на сб. ед.	Сведения о взаимозаменяемости и конструктивных изменениях
307		40-04-4878	Аппарат сопловой УI ступени		
	I	40-04-730	.Кольцо наружное УI ступени	I	
	2	0834248	.Штифт крепления лопатки сопловой УI ступени	79	
	3	40-04-4I59	.Лопатка сопловая УI ступени	79	
	4	40-04-4I02	.Кольцо внутреннее УI ступени	I	

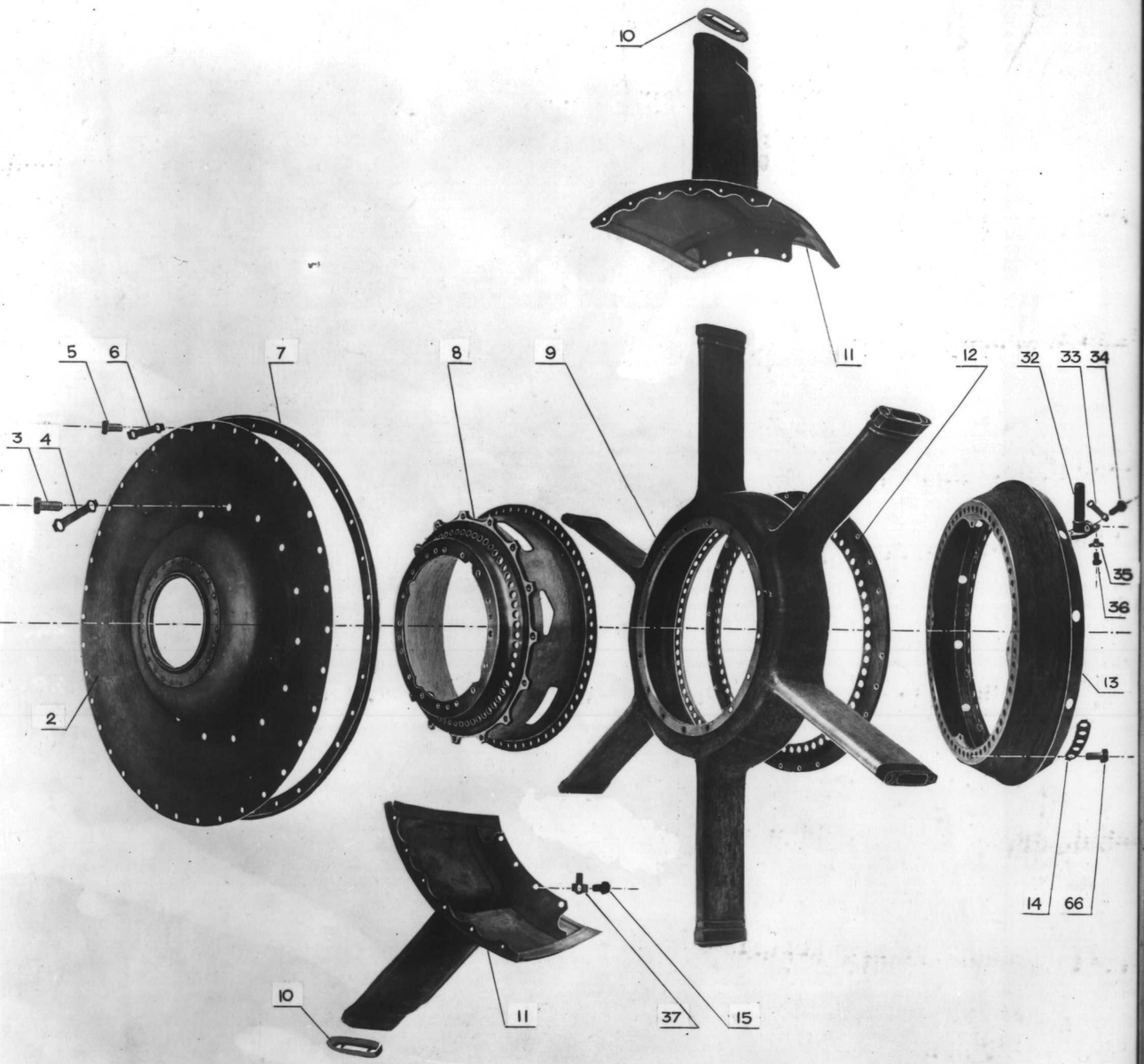

задняя опора турбины

/Лист 1 из 3/

48КП-77-1

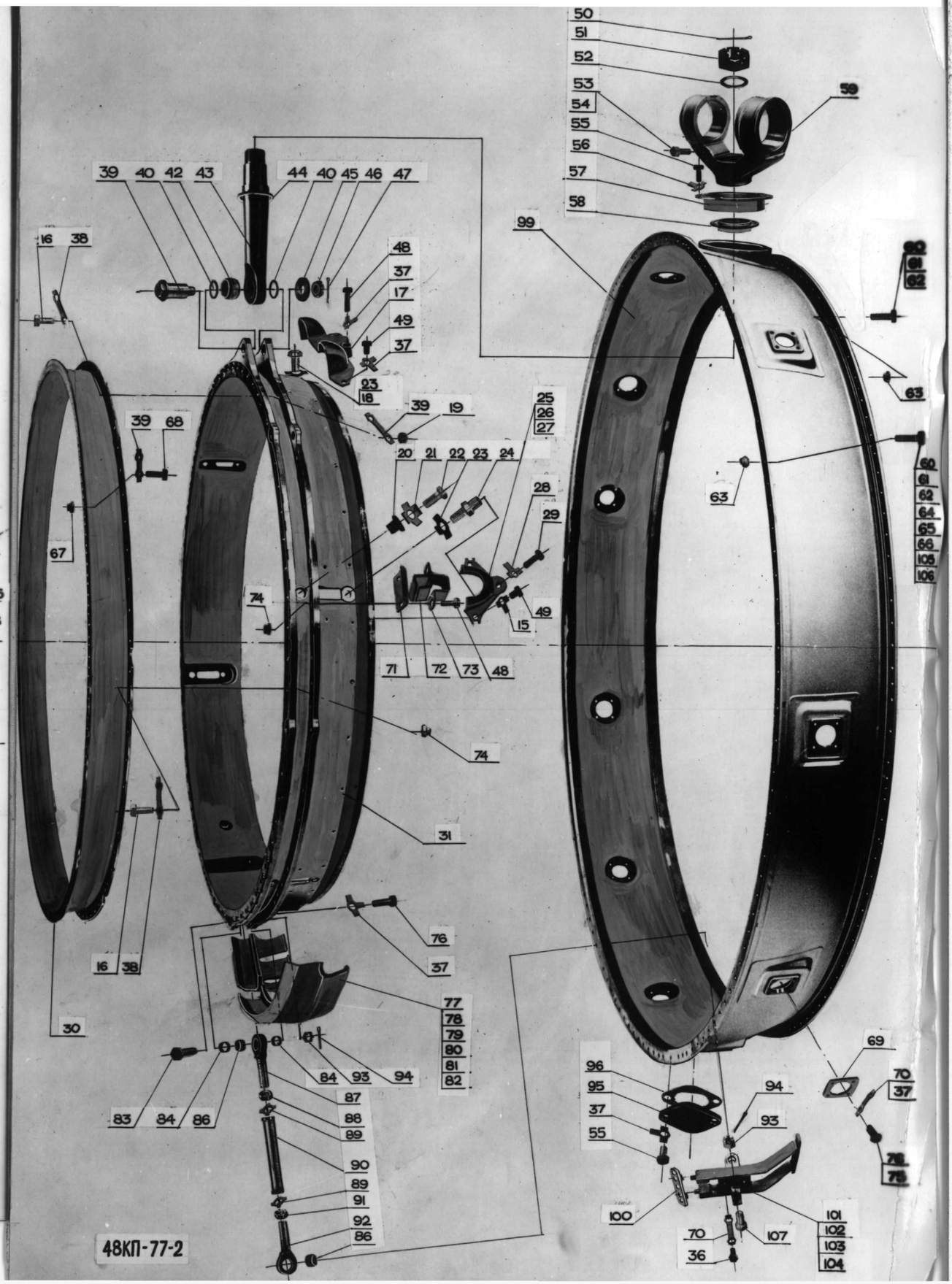

48КП-77-2

Схема расположения болтов крепления кронштейнов на переднем фланце кожуха наружного задней подвески

Вид по полету

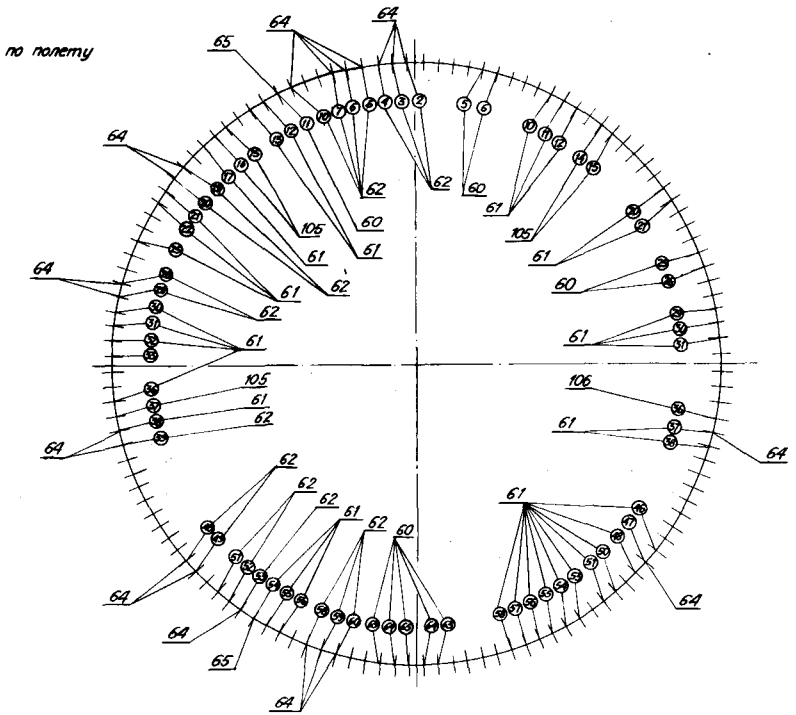

Схема расположения болтов крепления кронштейнов на заднем фланце кожуха наружного задней подвески

Вид по полету

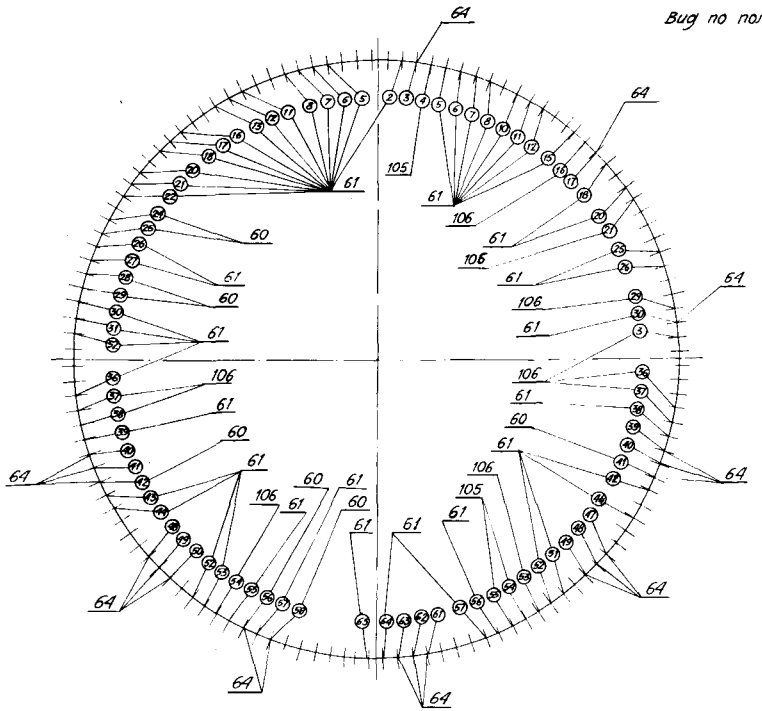

Схема расположения козырьков, обтекателей, нумерации деталей поз. 10 и поз. 11

Вид по полету

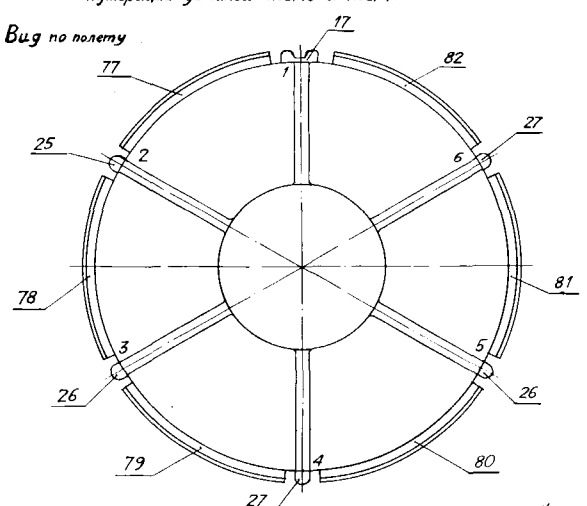

Схема расположения кронштейнов и прокладок на кожухе наружном задней подвески

Вид по полету

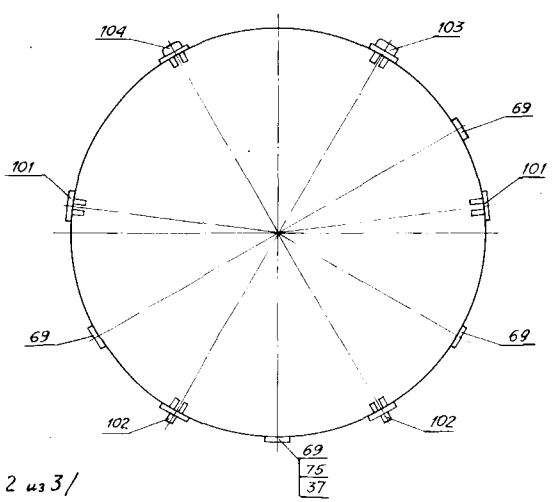

Схема расположения гаек поз. 74 на силовом кольце

Вид по полету

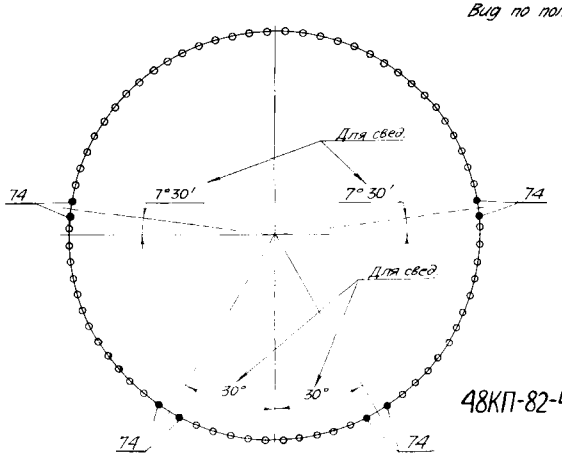

48КП-82-4

/Лист 2 из 3/

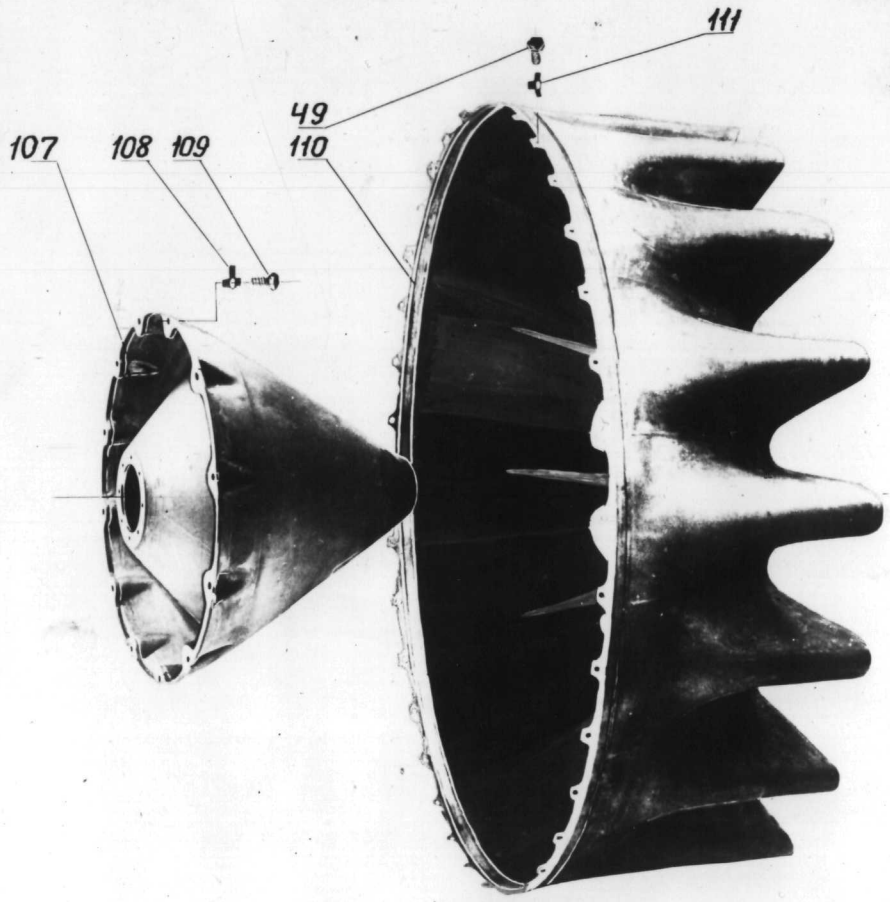

48КП-77 -3

Опора турбины задняя
со смесителем
(Лист 3 из 3)

Рис.	Поз.	Обозначение	Наименование сборочных единиц, деталей I234567	Колич. на сб. ед.	Сведения о взаимозаменяемости и конструктивных изменениях
308		44-05-800	Опора турбины задняя со смесителем	I	
	-I	40-05-895	.Опора задняя	I	
	2	40-05-889	..Диафрагма	I	
	3	Н08-056-8-I8ср	..Болт крепления диафрагмы и корпуса к опоре	I6	
	4	Н08-037-8-62,8	..Шайба контровочная двойная под болт крепления диафрагмы и корпуса к опоре	8	
	5	Н08-055-6-I2ср	..Болт крепления диафрагмы и фланца к обтекателю	36	
	6	Н08-036-6-45,8	..Шайба контровочная под болт крепления диафрагмы и фланца к обтекателю	I8	
	7	40-05-I92	..Фланец	I	
	8	40-05-888	..Корпус	I	
	9	40-05-4802	..Корпус задней опоры	I	
	I0	40-05-0I9	..Крышка	6	
	II	40-05-887	..Обтекатель	6	
	I2	40-05-I96	..Кольцо	I	
	I3	40-05-836	..Корпус термопар	I	
	I4	40-05-03I	..Замок под болт крепления корпуса термопар к корпусу задней опоры	8	
	I5	3I47А-6-I0	..Винт крепления обтекателя к кольцу	24	
	I6	Н08-055-6-24ср	..Болт крепления переходника к кольцу силовому	74	
	I7	40-05-867	..Козырек	I	

Рис.	Поз.	Обозначение	Наименование сборочных единиц, деталей 1234567	Колич. на об. ед.	Сведения о взаимозаменяемости и конструктивных изменениях
	I8	H08-056-I0-I6-Ср	..Болт крепления корпуса задней опоры к кольцу силовому	I	
	I9	H08-I02-6	..Гайка крепления переходника к кольцу силовому	66	
	20	40-05-047	..Втулка	6	
	2I	40-05-038	..Шайба контровочная	6	
	22	H08-056-I0-24-Ср	..Болт крепления корпуса задней опоры к кольцу силовому	6	
	23	H08-0I4-I0-I3	..Шайба контровочная под болт крепления корпуса задней опоры к кольцу силовому	6	
	24	40-05-I28	.. Болт	5	
	25	40-05-866	..Козырек	I	
	26	40-05-868	..Козырек	2	
	27	40-05-869	..Козырек	2	
	28	H08-I4-6-I6	..Шайба контровочная	5	
	29	3I47A-6-I8	..Винт крепления козырька к кольцу силовому	5	
	30	40-05-4028	..Переходник	I	
	3I	40-05-48I3	..Кольцо силовое	I	
	32	40-05-I24	.Кронштейн термопары	I2	

Рис.	Поз.	Обозначение	Наименование сборочных единиц, деталей I234567	Колич. на об. ед.	Сведения о взаимозаменяемости и конструктивных изменениях
	33	H08-037-8-26	.Шайба контровочная под болт крепления кронштейна термопары к корпусу термопар	I2	
	34	H08-056-8-I4-Ср	.болт крепления кронштейна термопары к корпусу термопар	24	
	35	0840927	.Шайба контровочная под винт крепления термопары к кронштейну	24	
	36	3I47A-6-I2	.Винт крепления термопары к кронштейну	24	
	37	H08-0I4-6-I2	.Шайба контровочная под винт крепления обтекателя к кольцу - 24 шт; под болт крепления к кольцу силовому - I4 шт; под винт крепления патрубков к кожуху наружному задней подвески - 2 шт; под винт крепления обтекателей к кольцу силовому - 30 шт ; под винт крепления крышки к кожуху наружному задней подвески - 2 шт ,	72	
	38	H08-036-6-44	.Шайба контровочная двойная	I02	

Рис.	Поз.	Обозначение	Наименование сборочных единиц, деталей 1234567	Колич. на сб. ед.	Сведения о взаимозаменяемости и конструктивных изменениях
			под болт крепления переходника к кольцу силовому - 66 шт, под болт крепления переходника к сопловому аппарату УI ступени - 36 шт.		
	39	40-05-054	.Ось крепления тяги задней подвески к кольцу силовому	I	
	40	40-05-055	.Кольцо регулировочное	2	
	-4I	44-05-876	.Тяга задней подвески	I	
	42	40-05-052	..Кольцо сферическое	I	
	43	44-05-039	..Тяга	I	
	44	44-05-087	..Кольцо уплотнительное	I	
	45	40-05-098	.Шайба крепления тяги к кольцу силовому	I	
	46	H08-I77-I6	.Гайка крепления тяги к кольцу силовому	I	
	47	3,2x36-2I6 ГОСТ 397-66	.Шплинт для контровки гайки крепления тяги к кольцу силовому	I	
	48	3I47A-6-24	.Винт крепления трубопровода к кольцу силовому -I0 шт; крепление козырька -2 шт.	I2	
	49	3I47A-6-9	.Винт крепления смесителя к кольцу силовому - 36 шт.	48	

Рис.	Поз.	Обозначение	Наименование сборочных единиц, деталей I234567	Колич. на сб. ед.	Сведения о взаимозаменяемости и конструктивных изменениях
			крепления козырька к кольцу силовому -I2 шт.		
	50	3.2x60-2I6 ГОСТ 397-68	.Шплинт для контровки гайки крепления качалки к тяге задней подвески	I	
	5I	44-05-038	.Гайка крепления качалки к тяге задней подвески	I	
	52	44-05-037	.Шайба крепления качалки к тяге задней подвески	I	
	53	3I47A-8-I6-I82AT	.Винт крепления кронштейна вибродатчика	3	
	54	Проволока I травл. XI8HI0T ГОСТ 5548-50	.Проволока	0,I м	
	55	3I47A-6-I4	.Винт крепления крышки к кожуху наружному задней подвески - 6 шт; крепления крышки к кожуху наружному задней подвески - 2 шт. ;	8	
	56	H08-0I4-6-II	.Шайба контровочная под винт крепления крышки к кожуху наружному задней подвески	6	

Рис.	Поз.	Обозначение	Наименование сборочных единиц, деталей I234567	Колич. на об. ед.	Сведения о взаимозаменяемости и конструктивных изменениях
	57	44-05-078	.Крышка	I	
	58	44-05-082	.Втулка	I	
	59	44-00-844	.Качалка	I	
	60	3I47А-8-24	.Болт крепления реверсивного устройства, кронштейнов обвязки и гидросистемы к кожуху наружному задней подвески-8 шт; крепления кожуха наружного задней подвески кронштейнов : управления реверсивным устройством,обвязки и бачка к кожуху камеры сгорания -I0 шт; крепления Р.У. к кожуху к наружному задней подвески - 6I шт.	79	
	6I	3I47А-8-28	.Болт крепления кожуха наружного задней подвески, кронштейнов управления реверсо обвязки и проставки к кожуху камеры сгорания - 38 шт; крепления реверсивного устройства, кронштейнов обвязки,гидросистемы и мотогондолы к кожуху наружному задней подвески -47 шт.	77	

Рис.	Поз.	Обозначение	Наименование сборочных единиц, деталей I234567	Колич. на сб. ед.	Сведения о взаимозаменяемости и конструктивных изменениях
	62	3I47А-8-I8	.Винт крепления кожуха наружного задней подвески и кронштейнов управления реверсом к кожуху камеры сгорания	20	
	63	3373А-8-Кд	.Гайка самоконтряшая крепления кожуха наружного задней подвески к кожуху камеры сгорания -I05 шт крепления реверсивного устройства к кожуху наружному задней подвески-I08шт	2I3	
	64	Н08-4.069-8-I5	.Шайба контровочная крепления кронштейнов гидросистемы и реверсивного устройства к кожуху наружному задней подвески - 20 шт.; крепления кронштейнов управления реверсом к фланцам кожуха наружного задней подвески к кожуха камеры сгорания -2I шт.	4I	
	65	Н08-4.069-8-I7	.Шайба контровочная крепления кронштейнов управления реверсом к фланцам кожуха наружного задней подвески к кожуха камеры сгорания.	2	

Рис.	Поз.	Обозначение	Наименование сборочных единиц, деталей 1234567	Колич. на об. ед.	Сведения о взаимозаменяемости и конструктивных изменениях
	66	3147А-8-20	.Винт крепления кожуха наружного задней подвески к кожуху камеры сгорания -60 шт; крепления кожуха наружного задней подвески и кронштейна трубы подвода воздуха к воздушному стартеру и кожуху камеры сгорания - I шт;	6I	
	67	08I4I90	.Гайка крепления переходника к сопловому аппарату УI ступени.	72	
	68	Н08-055-6-I4-Ср	.Болт крепления переходника к сопловому аппарату УI ступени	72	
	69	40-05-I0I	.Прокладка	4	
	70	Н08-036-6-36,3	.Шайба контровочная под винт крепления патрубков к кожуху наружному задней подвески -7шт.; крепления кронштейнов к кожуху наружному задней подвески - I2 шт.;	I9	
	7I	40-05-I36	.Накладка	5	

Рис.	Поз.	Обозначение	Наименование сборочных единиц, деталей I234567	Колич. на об. ед.	Сведения о взаимозаменяемости и конструктивных изменениях
	72	40-05-096	.Втулка	4	
	73	40-05-094	.Скоба	4	
	74	0I0040784	.Гайка самоконтрящая	I8	
			крепления переходника к кольцу силовому - 8 шт,		
			крепления трубопроводов к кольцу силовому -I0 шт.,		
	75	3008-6-40	.Болт крепления патрубка к кожуху наружному задней подвески	I	
	76	3I47А-6-I6	.Винт	45	
			крепления обтекателя к кольцу силовому - 30 шт.,		
			крепления патрубков к кожуху наружному задней подвески -I5 шт,		
	77	40-05-I98	.Обтекатель	I	
	78	40-05-I99	.Обтекатель	I	
	79	40-05-200	.Обтекатель	I	
	80	40-05-20I	.Обтекатель	I	
	8I	40-05-202	.Обтекатель	I	
	82	40-05-203	.Обтекатель	I	
	83	40-05-07I	.Болт	6	

Рис.	Поз.	Обозначение	Наименование сборочных единиц, деталей I234567	Колич. на об. ед.	Сведения о взаимозаменяемости и конструктивных изменениях
	84	40-05-073	.Кольцо регулировочное	I2	
	85	44-05-874	.Тяга	6	
	86	40-05-069	..Кольцо сферическое	2	
	87	44-05-080	..Серьга	I	
	88	H08-I88-I2	..Гайка	I	
	89	40-05-075	..Шайба контровочная	2	
	90	40-05-078	..Тяга	I	
	9I	H08-I02-I2	..Гайка	I	
	92	44-05-079	..Серьга	I	
	93	H08-I77-I0	.Гайка крепления тяги к кронштейну ; крепления тяги к кожуху силовому	I2	
	94	2,5x25-2I6 ГОСТ 397-66	.Шплинт для контровки гайки крепления тяги к кронштейну ; для контровки гайки крепления тяги к кольцу силовому.	I2	
	95	40-05-I08	.Крышка	I	
	96	40-05-I07	.Прокладка	I	
	97	40-05-072	.Болт	I	
	-98	44-05-848	.Кожух наружный задней подвески	I	

Рис.	Поз.	Обозначение	Наименование сборочных единиц, деталей I234567	Колич. на сб. ед.	Сведения о взаимозаменяемости и конструктивных изменениях
	99	44-05-834	..Кожух наружный задней подвески	I	
	I00	40-05-48I7	..Проставка	6	
	I0I	44-05-052	..Кронштейн	2	
	I02	44-05-049	..Кронштейн	2	
	I03	44-05-050	..Кронштейн	I	
	I04	44-05-05I	..Кронштейн	I	
	I05	44-05-076	.Болт крепления кожуха наружного задней подвески и кронштейнов мотогондолы к кожуху камеры сгорания - 5 шт.; крепления реверстивного устрой ства и кронштейнов обвязки мотогондолы и гидросистемы к кожуху наружному задней подвески - 6 шт.	8	
	I06	44-05-077	.Болт крепления реверсивного устройства и кронштейнов мотогондолы к кожуху наружному задней подвески - 9 шт, крепления кожуха наружного задней подвески и кронштейнов мотогондолы к кожуху камеры сгорания-I шт.	II	
	I07	40-05-884	.Конус	I	
	I08	H08-035-8-II	.Шайба контровочная под винт крепления конуса к опоре	I2	

Рис.	Поз.	Обозначение	Наименование сборочных единиц, деталей 1234567	Колич. на об. ед.	Сведения о взаимозаменяемости и конструктивных изменениях
	I09	H08-056-8-I6-Ср	.Винт крепления конуса к опоре	I2	
	II0	40-05-88	.Смеситель	I	
	III	084I283	.Шайба контровочная под винт крепления смесителя к кольцу силовому	36	

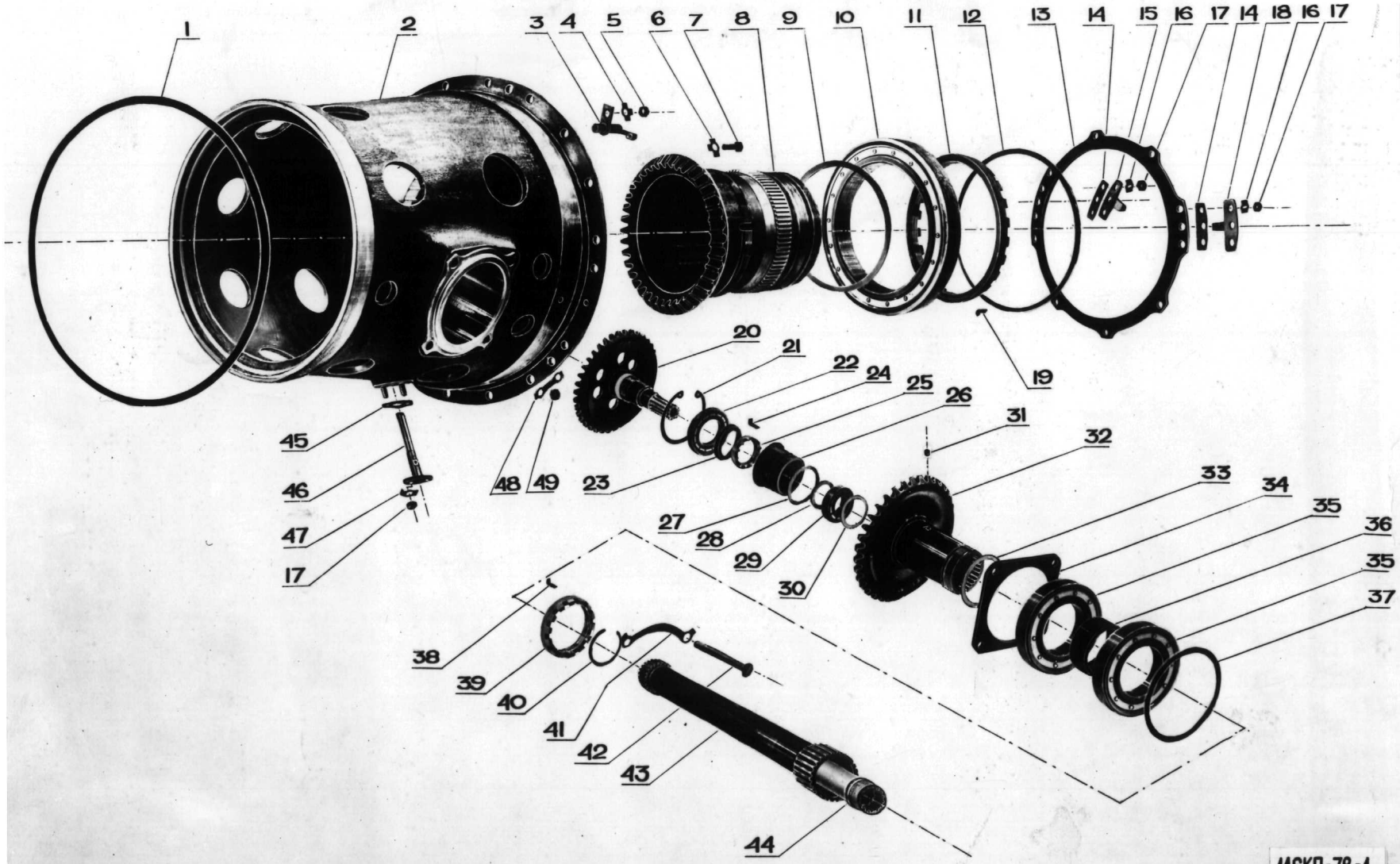

146КП-78-1

КОРПУС РАЗДЕЛИТЕЛЬНЫЙ С ПРИВОДАМИ
/центральный привод/

/лист 1 из 3/

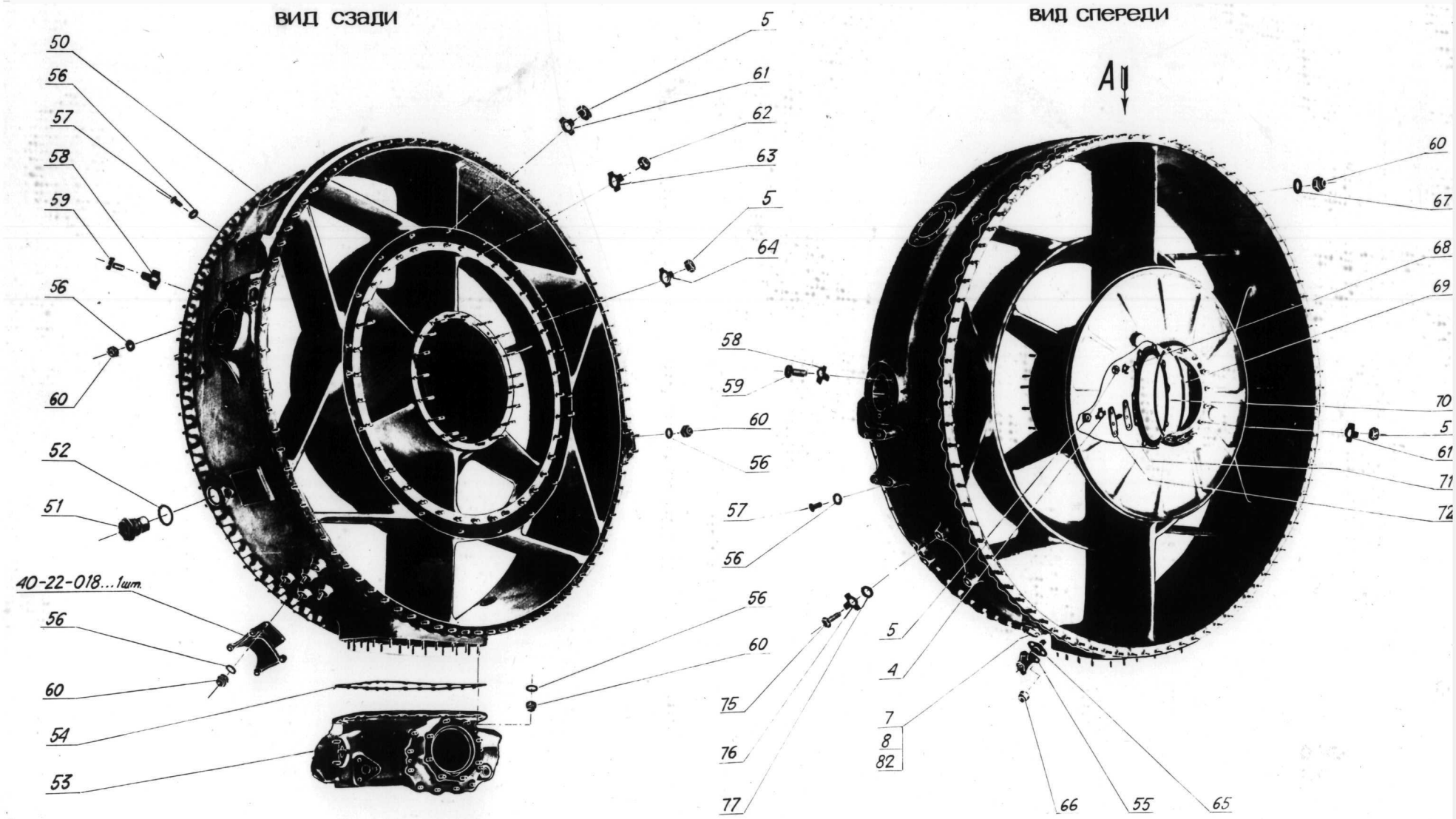

КОРПУС РАЗДЕЛИТЕЛЬНЫЙ С ПРИВОДАМИ.

/Лист 2 из 3/

146КП-78-2

ВИД А

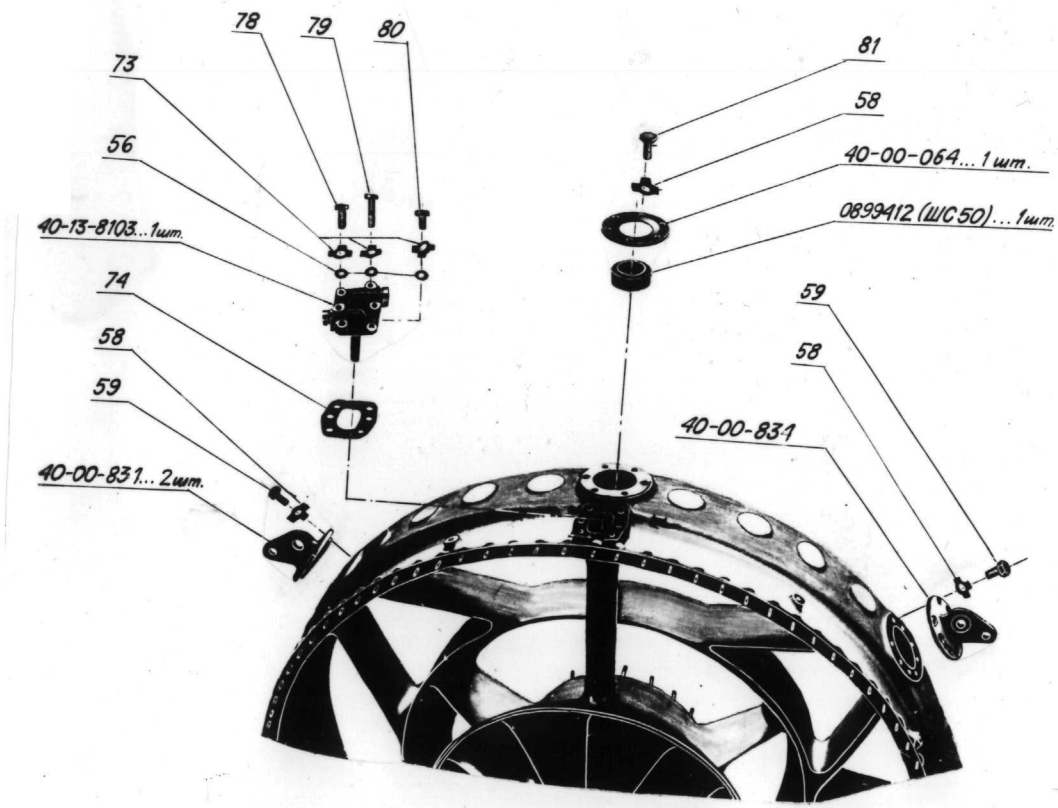

КОРПУС РАЗДЕЛИТЕЛЬНЫЙ С ПРИВОДАМИ

/Лист 3 из 3/

146КП-78-3

Рис.	Поз.	Обозначение	Наименование сборочных единиц, деталей 1234567	Колич. на сб. ед.	Сведения о взаимозаменяемости и конструктивных изменениях
40I		44-06-4840	Корпус разделительный с приводами		
	I	22674-I4I-2	.Кольцо резиновое	I	
	2	40-06-832	.Корпус приводов	I	
	3	40-06-949	.Жиклер	I	
	4	H08-035-8-II	.Шайба контровочная	3	
	5	33I5A-8-Кд	.Гайка	64	
	6	H08-0I4-6-9	.Шайба контровочная	I2	
	7	3I47A-6-I0	.Винт	I2	
	8	40-06- 4866	.Колесо зубчатое коническое ведущее II каскада	I	
	9	40-06-024	.Кольцо регулировочное	I	
	I0	0899406(6-I000926 БI2)	.Шарикоподшипник	I	
	II	08I0432	.Гайка	I	
	I2	40-06-047	.Кольцо регулировочное	I	
	I3	40-06-333	.Фланец упорный	I	
	I4	40-06-0I7	.Прокладка	2	
	I5	40-06-334	.Жиклер	I	
	I6	084I27I	.Шайба контровочная	II	
	I7	33I5A-6-Кд	.Гайка	I3	
	I8	40-06-02I	.Жиклер задний	I	

Рис.	Поз.	Обозначение	Наименование сборочных единиц, деталей I234567	Колич. на об. ед.	Сведения о взаимозаменяемости и конструктивных изменениях
	I9	40-06-4005	.Замок	I	
	20	40-06-893	.Шестерня коническая ведомая I каскада	I	
	2I	084036I	.Кольцо пружинное	I	
	22	0899I99(76-7000I06)	.Шарикоподшипник	I	
	23	40-06-0I6	.Кольцо опорное	I	
	24	084I088	.Замок	2	
	25	40-06-345	.Гайка	I	
	26	40-06-380	.Втулка уплотнения	I	
	27	2267А-27-2	.Кольцо резиновое	I	
	28	40-06-038	.Кольцо регулировочное	I из компл	
	29	0899554(35-I046I)	.Шарикоподшипник	I	
	30	40-06-344	.Кольцо регулировочное	I из компл	
	3I	40-06-367	.Стопор	I	
	32	40-06-4092	.Шестерня коническая ведомая II каскада	I	
	33	40-06-040	.Кольцо регулировочное	I из компл	
	34	40-06-4I92	.Фланец упорный	I	
	35	0899447(75-2I0БIТ)	.Шарикоподшипник	2	
	36	40-06-343	.Втулка распорная	I	
	37	40-06-039	.Кольцо регулировочное	I из компл	
	38	08444I3	.Замок	2	
	39	08I043I	.Гайка	I	
	40	0840347	.Кольцо стопорное	I	

Рис.	Поз.	Обозначение	Наименование сборочных единиц, деталей 1234567	Колич. на об. ед.	Сведения о взаимозаменяемости и конструктивных изменениях
	41	40-06-018	.Замок двойной	2	
	42	40-06-4258	.Болт	4	
	43	44-06-030	.Валик	1	
	44	44-06-103	.Валик	1	
	45	40-06-012	.Прокладка	1	
	46	40-06-833	.Жиклер	1	
	47	Н08-014-6-11	.Шайба контровочная	2	
	48	Н08-036-8-44	.Шайба контровочная	10	
	49	08101171	.Гайка	20	
	50	44-06-831	.Корпус разделительный	1	
	51	40-06-190	..Заглушка	2	
	52	33М51-45-36,2-2	..Кольцо уплотнительное	2	
	53	40-06-810	.Коробка приводов передняя	1	
	54	40-06-071	.Прокладка коробки приводов передней	1	
	55	40-06-901	.Заборник воздуха	1	
	56	3405А-1,5-8-1 6--Кд	.Шайба	55	
	57	Н08-216-8-28--182АТ	.Винт	12	
	58	Н08-014-10-15	.Шайба контровочная	34	
	59	Н08-216-10-24	.Винт	28	
	60	3373А-8-Кд	.Гайка	209	
	61	Н08-035-8-15	.Шайба контровочная	34	

Рис.	Поз.	Обозначение	Наименование сборочных единиц, деталей 1234567	Колич. на об. ед.	Сведения о взаимозаменяемости и конструктивных изменениях
	62	3315А-10-Кд	.Гайка	37	
	63	Н08-035-10-18	.Шайба контровочная	37	
	64	Н08-035-8-12	.Шайба контровочная	18	
	65	40-06-351	.Прокладка	1	
	66	3373А-6-Кд	.Гайка	2	
	67	3406А-1,5-8-14 Хим.Пас.	.Шайба	94... 110	
	68	40-06-384	.Шайба контровочная	8	
	69	18-06-134	.Кольцо регулировочное	1 из компл	
	70	30-06-085	.Фланец упорный	1	
	71	30-06-123	.Прокладка	1	
	72	40-06-019	.Жиклер передний	1	
	73	Н08-014-6-16	.Шайба контровочная	6	
	74	40-06-140	.Прокладка	1	
	75	3147А-6-24	.Винт	4	
	76	Н08-014-6-15	.Шайба контровочная	4	
	77	3406А-1,5-6-12 Хим.Пас.	.Шайба	4	
	78	3008А-8-40	.Болт	2	
	79	3008А-8-44	.Болт	2	
	80	Н08-216-8-28	.Винт	2	

Рис.	Поз.	Обозначение	Наименование сборочных единиц, деталей I234567	Колич. на сб. ед.	Сведения о взаимозаменяемости и конструктивных изменениях
	8I	H08-2I6-I0-28	.Винт	6	
	82		.Проволока I-ТС-I2XI8HI0T ГОСТ I8I43 -72	0,5 м	

КОРОБКА ПРИВОДОВ ПЕРЕДНЯЯ

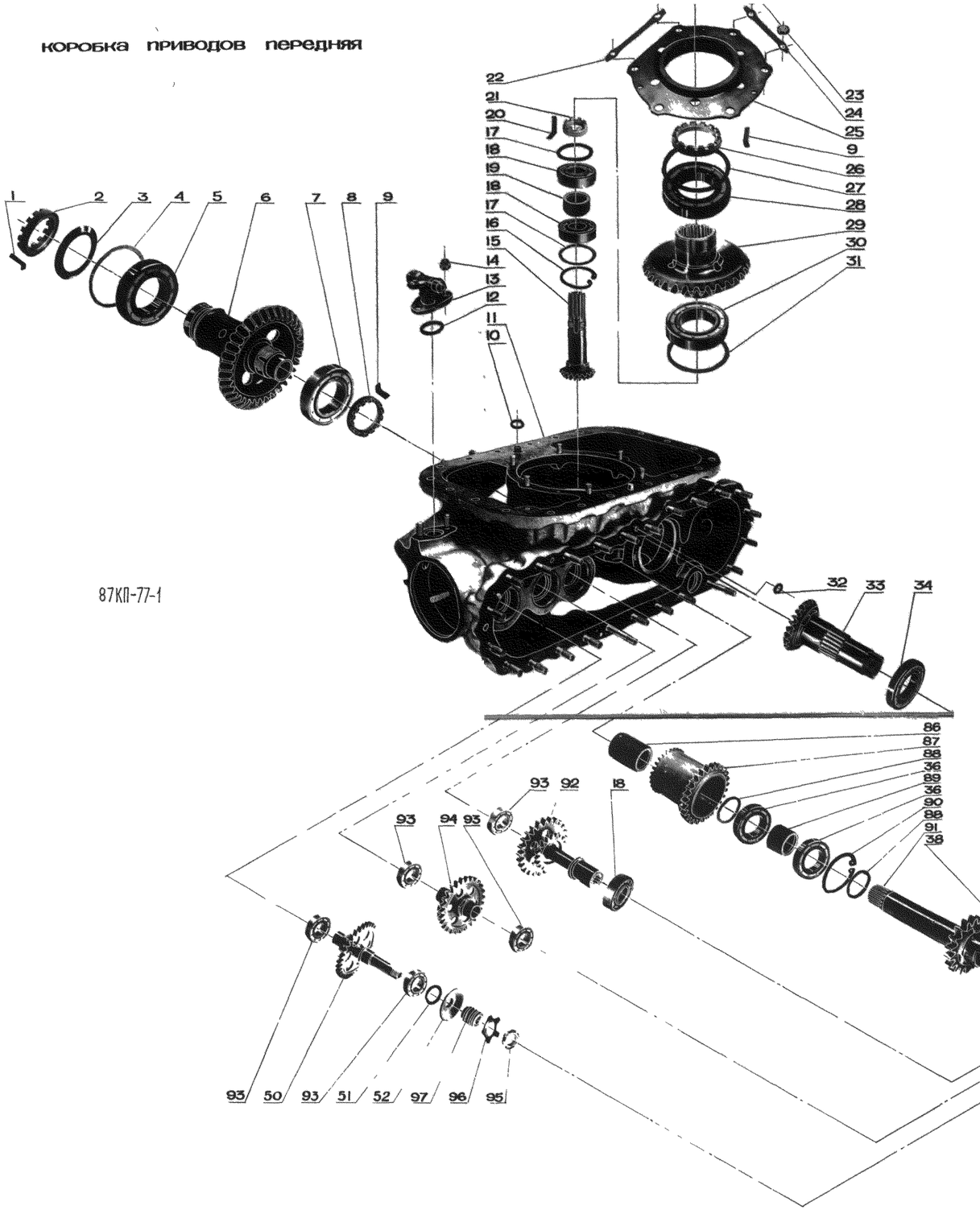

87КП-77-1

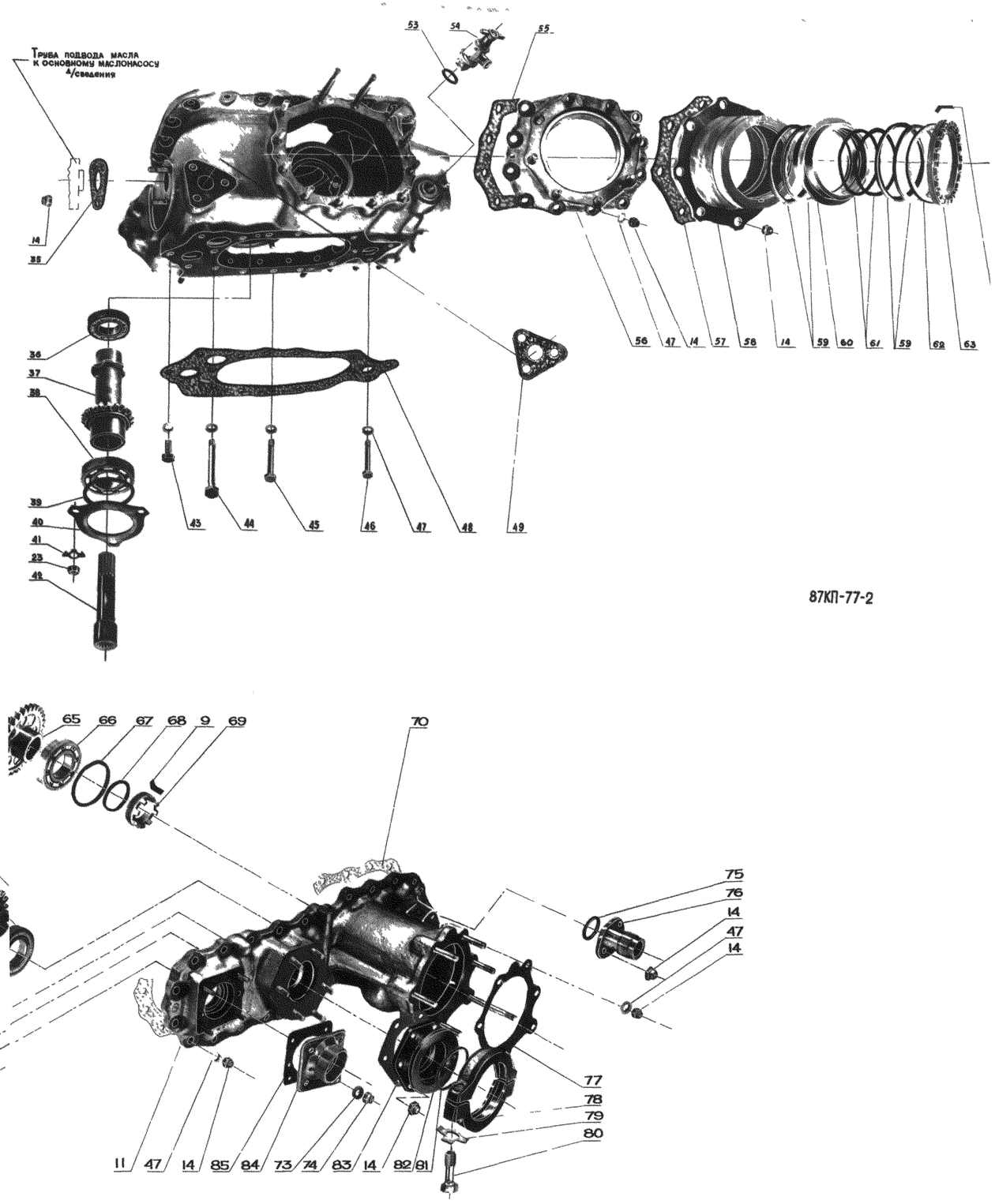

87КП-77-2

87КП-82-3

Рис.	Поз.	Обозначение	Наименование сборочных единиц, деталей 1234567	Колич. на об. ед.	Сведения о взаимозаменяемости и конструктивных изменениях
402		40-06-810	Коробка приводов передняя	I	
	I	40-06-4005	.Замок	2	
	2	26-II-I5I	.Гайка	I	
	3	40-06-057	.Маслоотражатель	I	
	4	40-06-062	.Кольцо регулировочное	I из компл.	
	5	0899415(5-IIIЛ)	.Шарикоподшипник	I	
	6	40-06-253	.Шестерня коническая ведомая II каскада	I	
	7	0899344(25-208БI)	.Шарикоподшипник	I	
	8	08I045I	.Гайка	I	
	9	0844413	.Замок	6	
	I0	2267А-8-2	.Кольцо уплотнительное	I	
	II	40-06-880	.Коробка приводов передняя (мех.узел)	I	
	I2	40-06-247	..Корпус опоры	I	
	I3	40-06-I87	.Патрубок -штуцер	I	
	I4	3373А-8-Кд	.Гайка	62	
	I5	40-06-835	.Шестерня коническая ведущая I каскада	I	
	I6	564М55-42-Кд	.Кольцо стопорное	I	
	I7	40-06-05I	.Кольцо регулировочное	2 из 2-х ком	
	I8	0899554(35-I04БI)	.Шарикоподшипник	3	

Рис.	Поз.	Обозначение	Наименование сборочных единиц, деталей 1234567	Колич. на сб. ед.	Сведения о взаимозаменяемости и конструктивных изменениях
	19	40-06-037	.Втулка распорная	1	
	20	0841300	.Замок	2	
	21	0810433	.Гайка	1	
	22	Н08-037-8-70,6	.Шайба контровочная	2	
	23	3015А-8-Кд	.Гайка	9	
	24	Н08-037-8-76,4	.Шайба контровочная	1	
	25	40-06-4057	.Опора подшипника	1	
	26	0810431	.Гайка	1	
	27	40-06-039	.Кольцо регулировочное	1 из компл	
	28	0899447(75-210БIТ)	.Шарикоподшипник	1	
	29	40-06-252	.Шестерня коническая ведущая II каскада	1	
	30	0899448(75-110Б)	.Шарикоподшипник	1	
	31	0840919	.Кольцо регулировочное	1 из компл	
	32	2267А-7-2	.Кольцо уплотнительное	1	
	33	40-06-266	.Шестерня коническая ведущая привода ОМН	1	
	34	0899439(75-206БI)	.Шарикоподшипник	1	
	35	30-06-113	.Прокладка	1	
	36	0899477(86-105ЛТ2)	.Шарикоподшипник	3	
	37	40-06-4136	.Шестерня коническая ведомая	1	
	38	0899340(26-106Б)	.Шарикоподшипник	2	

Рис.	Поз.	Обозначение	Наименование сборочных единиц, деталей I234567	Колич. на об. ед.	Сведения о взаимозаменяемости и конструктивных изменениях
	39	40-06-4I8	.Кольцо регулировочное	I	
	40	44-06-I85	.Фланец упорный	I	
	4I	H08-035-8-II	.Шайба контровочная	3	
	42	40-06-046	.Валик привода маслонасоса	I	
	43	3008Д-8-40-I82АТ	.Болт	2	
	44	3008А-8-92-I82АТ	.Болт крепления ОМН	2	
	45	3008А-8-64-I82АТ	.Болт крепления ОМН	II	
	46	3008А-8-52-I82АТ	.Болт крепления ОМН	2	
	47	3405А-I,5-8-I6-Кд	.Шайба	6I	
	48	40-06-4246	.Прокладка	I	
	49	40-06-058	.Прокладка	I	
	50	40-06-834	.Шестерня датчика	I	
	5I	40-06-050	.Кольцо регулировочное	I из компл	
	52	35-06-033	.Маслоотражатель	I	
	53	08506I9	.Кольцо уплотнительное	I	
	54	636700А	.Сливной кран	I	
	55	40-06-4250	.Прокладка	I	
	56	2267А-I6	.Кольцо уплотнительное	I	
	57	40-06-256	.Прокладка	I	
	58	40-06-4058	.Переходник кожуха вала	I	
	59	085I302	.Кольцо уплотнительное	4	
	60	40-06-4822	.Втулка уплотнения	I	

Рис.	Поз.	Обозначение	Наименование сборочных единиц, деталей I234567	Колич. на сб. ед.	Сведения о взаимозаменяемости и конструктивных изменениях
	6I	2267А-48	.Кольцо уплотнительное	2	
	62	40-06-I08	.Кольцо опорное	I	
	63	40-06-4202	.Гайка	I	
	64	084I022	.Замок	2	
	65	40-06-265	.Шестерня воздухоотделителя	I	
	66	0899479(35-305Б)	.Шарикоподшипник	I	
	67	40-06-4I9	.Кольцо регулировочное	I из компл	
	68	35-06-257	.Кольцо стопорное	I	
	69	08I04379	.Гайка	I	
	70	40-06-406I	.Прокладка	I	
	73	3406А-I,5-6-I2- -Хим.Пас.	.Шайба	4	
	74	3373А-6-Кд	.Гайка	4	
	75	2267А-I9-2	.Кольцо уплотнительное	I	
	76	40-06-4I52	.Штуцер	I	
	77	40-06-I55	.Прокладка	I	
	78	0864367	.Хомут	I	
	79	084I297	.Шайба контровочная	2	
	80	804М55-I00	.Винт	2	
	8I	2267А-I83-2	.Кольцо уплотнительное	I	
	82	40-06-06I	.Переходник привода ЦР	I	
	83	40-06-069	.Прокладка	I	

Рис.	Поз.	Обозначение	Наименование сборочных единиц, деталей 1234567	Колич. на сб. ед.	Сведения о взаимозаменяемости и конструктивных изменениях
	84	40-06-4855	.Корпус привода датчика	I	
	85	30-06-I 09	.Прокладка	I	
	86	40-06-246	.Втулка распорная	I	
	87	40-06-257	.Шестерня коническая I каскада ведомая	I	
	88	40-06-26I	.Кольцо регулировочное	2 из 2-х ком	
	89	40-06-245	.Втулка распорная	I	
	90	564М55-47-Кд	.Кольцо стопорное	I	
	9I	40-06-258	.Шестерня-валик	I	
	92	40-06-4857	.Шестерня привода ЦР	I	
	93	0899224(26-202Б)	.Шарикоподшипник	5	
	94	40-06-028	.Шестерня промежуточная	I	
	95	08I0032	.Гайка	I	
	96	0840743	.Гайка	I	
	97	35-06-245	.Втулка лабиринтная	I	
	- 98	3I47А-8-I6	.Винт	I	
	- 99	Н08-035-8-I2	.Шайба контровочная	I	

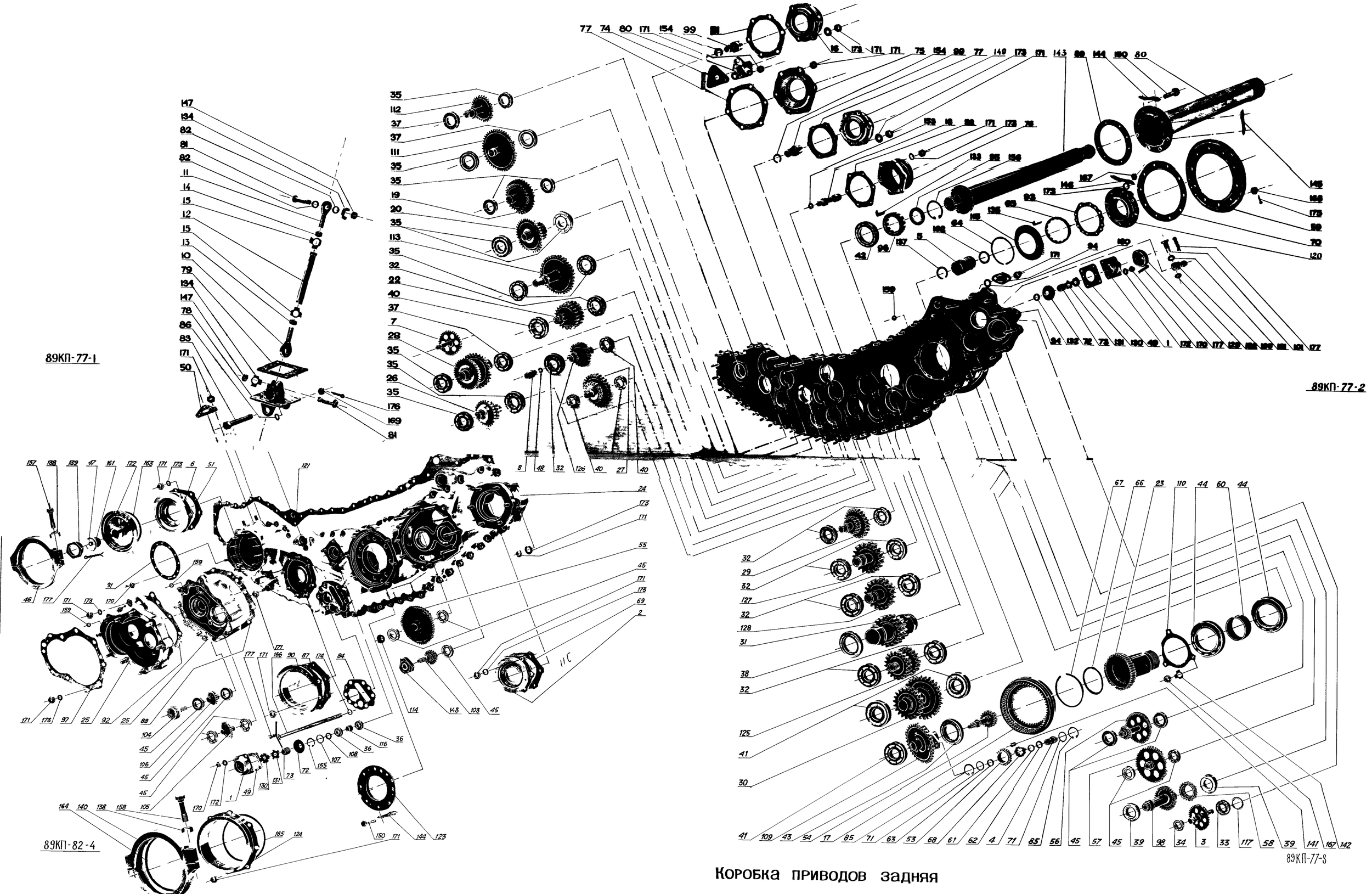

Коробка приводов задняя

Рис.	Поз.	Обозначение	Наименование сборочных единиц, деталей I234567	Колич. на сб. ед.	Сведения о взаимозаменяемости и конструктивных изменениях
403		44-06-4820	Коробка приводов задняя		
	I	40-06-4855	.Корпус привода датчика	2	
	2	30-06-9II	.Переходник регулятора	I	
	3	30-06-9I3	.Шестерня датчика тахометра генератора	I	
	4	30-06-9I4	.Ось сателита	3	
	5	44-06-845	.Муфта шлицевая предельная	I	
	6	40-06-4863	.Переходник привода гидронасоса	I	
	7	40-06-837	.Шестерня датчика тахометра	I	
	8	40-06-84I	.Муфта привода маслонасоса	I	
	-9	44-06-834	.Тяга	2	
	I0	40-06-848	..Болт ушковый	I	
	II	40-06-847	..Болт ушковый	I	
	I2	44-06-0I0	..Тяга	I	
	I3	H08-I02-I4	..Гайка	I	
	I4	H08-I88-I4	..Гайка	I	
	I5	H08-035-I4-I 6	..Шайба контровочная	2	
	I6	44-06-842	.Переходник привода гидронасоса самолетного	I	
	I7	40-06-48I7	.Шестерня колокольная	I	
	I8	40-06-4823	.Валик привода ДДН	I	
	I9	44-06-4806	.Колесо зубчатое двойное	I	
	20	44-06-482I	.Колесо зубчатое двухвенцовое	I	

Рис.	Поз.	Обозначение	Наименование сборочных единиц, деталей 1234567	Колич. на сб. ед.	Сведения о взаимозаменяемости и конструктивных изменениях
	22	44-06-4825	.Колесо зубчатое двойное	I	
	23	4I-06-848	.Шестерня-валик привода генератора	I	
	24	44-06-846	.Коробка приводов задняя	I	
	25	44-06-847	..Коробка перебора ПШО	I	
	26	44-06-48II	.Колесо зубчатое	I	
	27	44-06-4829	.Колесо зубчатое двойное	I	
	28	44-06-48I3	.Колесо зубчатое двойное	I	
	29	44-06-4824	.Колесо зубчатое двойное	I	
	30	44-06-4827	.Колесо зубчатое двойное	I	
	3I	44-06-4832	.Шестерня -валик	I	
	32	0899479(35-305Б)	.Шарикоподшипник	I0	
	33	0899555(75-I00704Б)	.Шарикоподшипник	I	
	34	0899224(28-202Б)	.Шарикоподшипник	I	
	35	0899549(35-205БТI)	.Шарикоподшипник	II	
	36	08993I2(25-7000I0IБ)	.Шарикоподшипник	2	
	37	0899340(28-I06Б)	.Шарикоподшипник	3	
	38	0899344(25-208БI)	.Шарикоподшипник	I	
	39	0899477(86-I05ЛТ2)	.Шарикоподшипник	4	
	40	0899346(6-304Б)	.Шарикоподшипник	4	
	4I	0899438(75-306Б)	.Шарикоподшипник	3	

Рис.	Поз.	Обозначение	Наименование сборочных единиц, деталей 1234567	Колич. на сб. ед.	Сведения о взаимозаменяемости и конструктивных изменениях
	42	0899447(75-210БIТ)	.Шарикоподшипник	I	
	43	0899448(75-II0Б)	.Шарикоподшипник	I	
	44	0899460(75-II2БI)	.Шарикоподшипник	2	
	45	0899554(35-I04БI)	.Шарикоподшипник	II	
	46	29-06-I49	.Хомут	I	
	47	30-06-044	.Заглушка запасного привода	I	
	48	30-06-053	.Кольцо круглое стопорное	I	
	49	30-06-I09	.Прокладка	2	
	50	30-06-II3	.Прокладка	I	
	5I	30-06-II7	.Прокладка	I	
	52	30-06-II8	.Прокладка	I	
	53	30-06-2I0	.Сателлит	3	
	54	40-06-42I5	.Шестерня-валик центральная	I	
	55	30-06-2I4	.Шестерня перебора ведомая	I	
	56	44-06-4838	.Колесо зубчатое двойное	I	
	57	30-06-226	.Шестерня промежуточная	I	
	58	30-06-228	.Шестерня ведущая датчика тахометра	I	
	59	30-06-238	.Переходник генератора	I	
	60	30-06-239	.Втулка распорная	I	
	6I	30-06-240	.Втулка распорная	3	
	62	30-06-24I	.Кольцо упорное переднее	3	
	63	30-06-242	.Кольцо упорное заднее	3	

Рис.	Поз.	Обозначение	Наименование сборочных единиц, деталей 1234567	Колич. на об. ед.	Сведения о взаимозаменяемости и конструктивных изменениях
	64	30-06-243	.Кольцо регулировочное	I из компл.	
	65	30-06-245	.Гайка	I	
	66	30-06-249	.Кольцо регулировочное	I из компл.	
	67	30-06-250	.Кольцо стопорное	I	
	68	30-06-252	.Сепаратор	3	
	69	30-06-256	.Прокладка	I	
	70	30-06-258	.Прокладка	I	
	7I	30-06-259	.Шайба регулировочная	6 из 6-ти компл.	
	72	35-06-033	.Маслоотражатель	2	
	73	35-06-245	.Втулка лабиринтная	2	
	74	40-06-058	.Прокладка	I	
	75	40-06-4208	.Переходник привода ЦР	I	
	76	40-06-083	.Переходник ДЦН	I	
	77	40-06-085	.Прокладка	2	
	78	40-06-I22	.Кронштейн	2	
	79	40-06-I25	.Прокладка	2	
	80	40-06-867	.Кожух вала	I	
	8I	40-06-I30	.Болт	4	
	82	40-06-I35	.Шайба	4 из 4-х компл.	
	83	40-06-I38	.Болт	2	

Рис.	Поз.	Обозначение	Наименование сборочных единиц, деталей 1234567	Колич. на сб. ед.	Сведения о взаимозаменяемости и конструктивных изменениях
	84	40-06-139	.Прокладка	1	
	85	40-06-144	.Кольцо стопорное	6	
	86	40-06-145	.Шайба регулировочная	2 из 2-х компл.	
	87	40-06-146	.Прокладка	1	
	88	40-06-4248	.Прокладка	1	
	89	40-06-150	.Прокладка	1	
	90	40-06-153	.Переходник НР	1	
	91	40-06-156	.Прокладка	1	
	92	40-06-4249	.Прокладка	1	
	93	40-06-195	.Прокладка	1	
	94	40-06-268	.Штуцер	1	
	95	40-06-287	.Кольцо стопорное	1	
	96	40-06-288	.Гайка	1	
	97	40-06-297	.Прокладка	1	
	98	40-06-306	.Шестерня привода регулятора	1	
	99	40-06-307	.Муфта шлицевая предельная	2	
	100	40-06-4244	.Угольник поворотный	1	
	101	40-06-349	.Штуцер глухой	1	
	103	40-06-392	.Шестерня перебора промежуточная	1	
	104	40-06-399	.Рессора	1	
	105	40-06-433	.Колесо зубчатое	1	

Рис.	Поз.	Обозначение	Наименование сборочных единиц, деталей 1234567	Колич. на сб. ед.	Сведения о взаимозаменяемости и конструктивных изменениях
	I06	40-06-434	.Колесо зубчатое	I	
	I07	40-06-40I4	.Кольцо регулировочное	I из компл.	
	I08	40-06-40I5	.Кольцо регулировочное	I из компл.	
	I09	40-06-4032	.Шестерня-водило	I	
	II0	40-06-4072	.Фланец упорный	I	
	III	44-06-4003	.Шестерня привода гидронасоса	I	
	II2	44-06-4004	.Шестерня	I	
	II3	44-06-4040	.Колесо зубчатое	I	
	II4	40-06-42I6	.Кольцо стопорное	I	
	II5	4I-06-027	.Маслоотражатель	I	
	II6	4I-06-043	.Втулка распорная	I	
	II7	4I-06-044	.Кольцо регулировочное	I из компл.	
	I20	40-06-872	.Фланец лабиринта	I	
	I2I	44-06-0I3	.Прокладка	I	
	I22	44-06-0I4	.Крышка	I	
	I23	44-06-I48	.Обойма подшипника	I	
	I24	44-06-I49	.Переходник	I	
	I25	44-06-4046	.Колесо зубчатое	I	
	I26	40-06-4052	.Колесо зубчатое	I	

Рис.	Поз.	Обозначение	Наименование сборочных единиц, деталей I234567	Колич. на об. ед.	Сведения о взаимозаменяемости и конструктивных изменениях
	I27	44-06-4056	.Колесо зубчатое	I	
	I28	44-06-4058	.Шестерня промежуточная	I	
	I29	44-06-4066	.Заглушка	I	
	I30	08I0032	.Гайка	2	
	I3I	0840743	.Замок	2	
	I32	0840766	.Шайба регулировочная	I из компл.	
	I33	08444I3	.Замок	2	
	I34	084443I	.Шайба контровочная	4	
	I35	084I088	.Замок	2	
	I37	084I280	.Замок	I	
	I38	084I298	.Шайба	4	
	I39	0880078	.Гайка	I	
	I40	0890870	.Хомут	I	
	I4I	089I358	.Ролик	42	
	I42	H08-035-8-I2	.Шайба контровочная	3	
	I43	40-06-906	.Вал привода задней коробки	I	
	I44	H08-036-8-44	.Шайба контровочная	7	
	I45	H08-036-8-48	.Шайба контровочная	I	
	I46	H08-037-8-45	.Шайба контровочная	4	
	I47	Ч08-I02-I2	.Гайка	4	
	I48	40-06-883	.Поводок с собачками	I	

Рис.	Поз.	Обозначение	Наименование сборочных единиц, деталей 1234567	Колич. на об. ед.	Сведения о взаимозаменяемости и конструктивных изменениях
	I49	40-06-887	.Переходник привода гидронасоса реверса	I	
	I50	H08-2I6-8-I6	.Винт	I6	
	I52	33M5I-I8-I2,2-2	.Кольцо уплотнительное	2	
	I53	562M56-I5-Кд	.Кольцо стопорное	I	
	I54	562M56-I9-Кд	.Кольцо стопорное	2	
	I55	564M55-28-Кд	.Кольцо стопорное	I	
	I56	564M55-52-Кд	.Кольцо стопорное	I	
	I57	804M55-I30	.Болт	6	
	I58	804M55-I65	.Болт	2	
	I59	2267A-7-2	.Кольцо уплотнительное	5	
	I60	2267A-I6	.Кольцо уплотнительное	I	
	I6I	2267A-I9-2	.Кольцо уплотнительное	I	
	I62	2267A-28-2	.Кольцо уплотнительное	I	
	I63	2267A-305-2	.Кольцо уплотнительное	I	
	I64	2267A-3I8-2	.Кольцо уплотнительное	I	
	I65	2267A-394-2	.Кольцо уплотнительное	I	
	I66	3002A-8-I50-I82AT-Кд	.Болт	6	
	I67	33I5A-8-Кд	.Гайка	II	
	I68	3327A-8-Кд	.Гайка	I0	
	I69	H08-I77-I6	.Гайка	2	

Рис.	Поз.	Обозначение	Наименование сборочных единиц, деталей I234567	Колич. на сб. ед.	Сведения о взаимозаменяемости и конструктивных изменениях
	I70	3373А-6-Кд	.Гайка	20	
	I7I	3373А-8-Кд	.Гайка	I44	
	I72	3406А-I,5-6-I2-Хим.Пас	.Шайба	8	
	I73	3405А-I,5-8-I6-Кд	.Шайба	I22	
	I74	3405А-2-8-I8-Кд	.Шайба	6	
	I75	2хI6-2.05 ГОСТ 397-79	.Шплинт	I0	
	I76	3,2х28-2.05 ГОСТ 397-79	.Шплинт	2	
	I77		.Проволока ITC I2XI8HI0T - ГОСТ I8I43-72	2м	

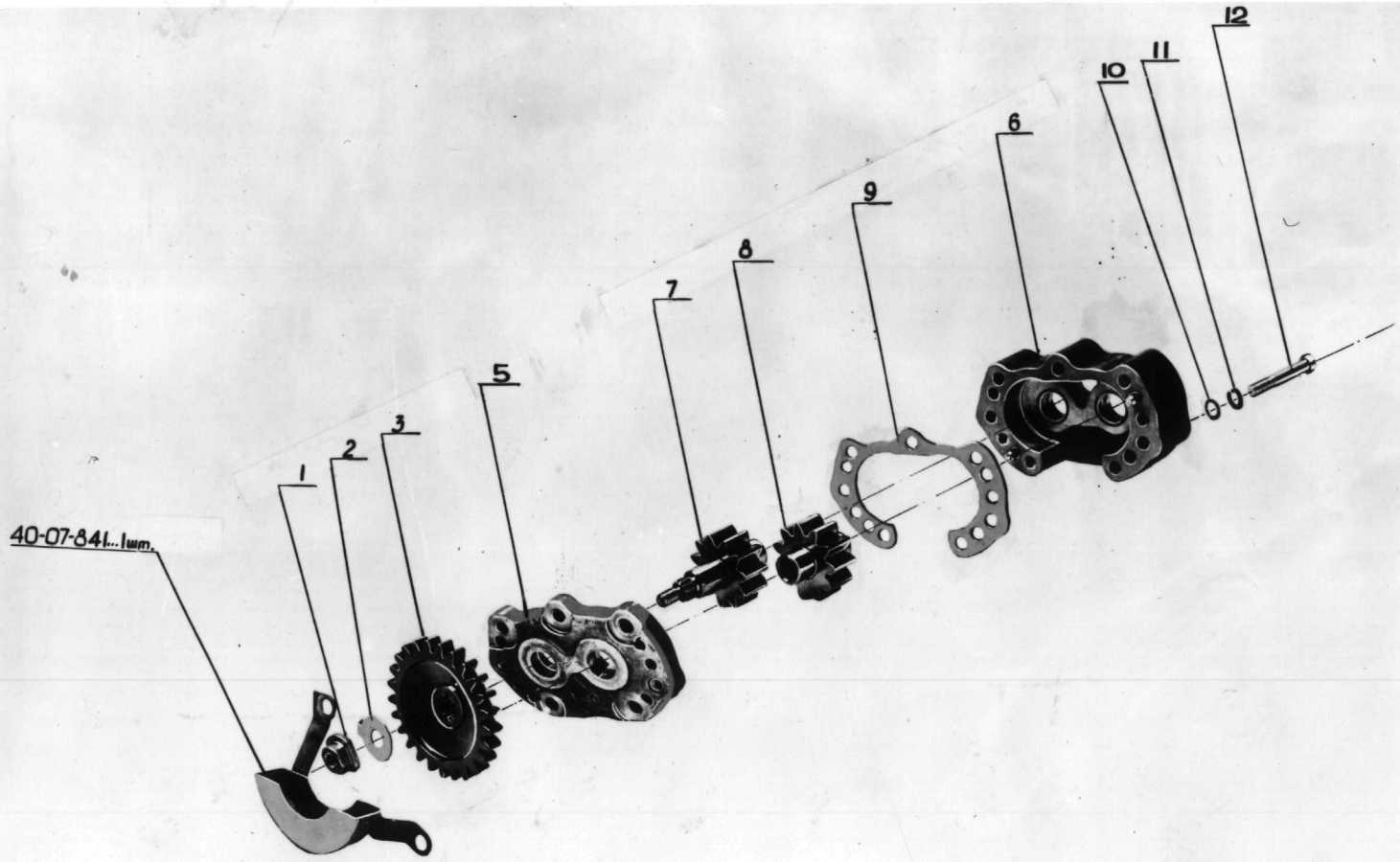

Маслонасос откачки МНО-1

154КП-78

Рис.	Поз.	Обозначение	Наименование сборочных единиц, деталей 1234567	Колич. на сб. ед.	Сведения о взаимозаменяемости и конструктивных изменениях
404		40-07-803	Маслонасос откачки МНО-I	I	
	I	40-07-I74	.Гайка	I	
	2	40-07-I73	.Шайба контровочная	I	
	3	40-07-008	.Шестерня	I	
	-4	40-07-833	.Корпус маслонасоса	I	
	5	40-07-83I	..Крышка	I	
	6	40-07-832	..Корпус маслонасоса	I	
	7	40-07-00I	.Валик ведущий	I	
	8	40-07-002	.Шестерня ведомая	I	
	9	40-07-005	.Прокладка	I	
	I0	3406А-I-6-I0-Хим. Пас.	.Шайба	2	
	II	6 65Г 02 9 ГОСТ 6402-70	.Шайба пружинная	2	
	I2	3044А-6-36Кд	.Винт	2	

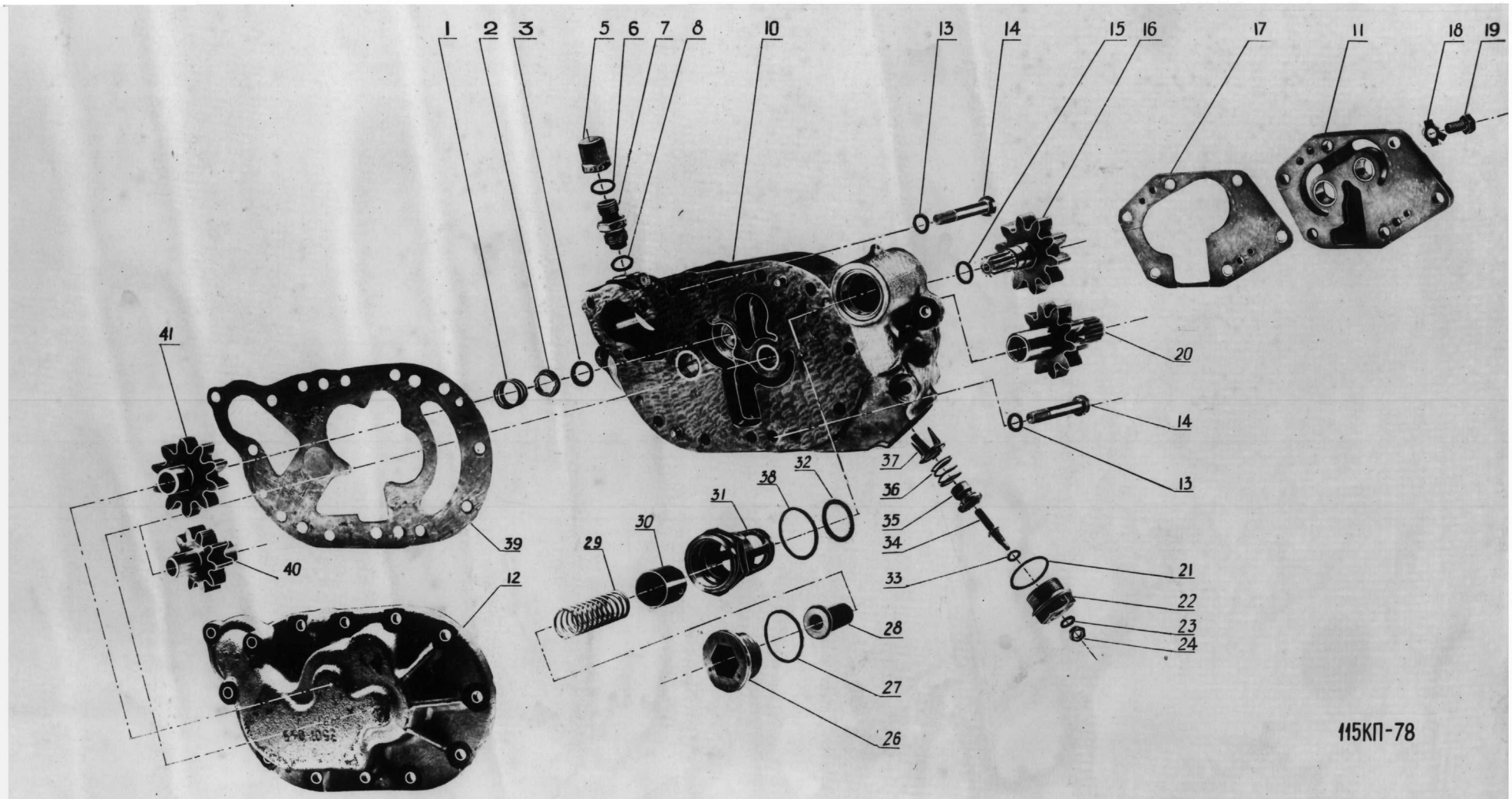

основной маслонасос ОМН-30

Рис.	Поз.	Обозначение	Наименование сборочных единиц, деталей I234567	Колич. на об. ед.	Сведения о взаимозаменяемости и конструктивных изменениях
405		40-07-48I8	Насос масляный ОМН-30		
	I	089I0I5	.Пружина	I	
	2	41-07-4224	.Втулка	I	
	3	35-07-053	.Шайба сферическая	I	
	-4	40-07-952	.Клапан	I	
	5	40-07-280	..Заглушка	I	
	6	2267А-I77-2	..Кольцо уплотнительное	I	
	7	40-07-8068	..Клапан	I	
	8	I780А-9-I,5	.Кольцо уплотнительное	I	
	-9	40-07-48I7	.Корпус маслонасоса	I	
	I0	40-07-48I6	..Корпус маслонасоса	I	
	II	35-07-922	..Крышка верхняя	I	
	I2	40-07-4850	..Корпус маслонасоса нижний	I	
	I3	3405А-I,5-8-I2Кд	.Шайба	2	
	I4	3044А-8-52Кд	.Болт	2	
	I5	2267А-II	.Кольцо уплотнительное	I	
	I6	44-07-2I4	.Шестерня-валик	I	
	I7	40-07-4048	.Прокладка	I	
	I8	30-07-I20	.Шайба контровочная	6	
	I9	3152А-8-20Кд	.Винт	6	
	20	35-07-I64	.Шестерня ведущая	I	

Рис.	Поз.	Обозначение	Наименование сборочных единиц, деталей I234567	Колич. на сб. ед.	дения о взаимозаменяемости и конструктивных изменениях
	2I	33М5I-40-33,2-I,5	.Кольцо уплотнительное	I	
	22	40-07-4046	.Колпачок	I	
	23	3405А-I,5-8-I6Кд	.Шайба	I	
	24	08I05I4	.Гайка	I	
	-25	40-07-4862	.Клапан обратный	I	
	26	30-07-070	..Заглушка	I	
	27	33М5I-36-30,2-2	..Кольцо уплотнительное	I	
	28	30-07-06I	..Втулка	I	
	29	089I033	..Пружина	I	
	30	40-07-4804	..Поршень	I	
	3I	40-07-4I39	..Корпус клапана обратного	I	
	32	2267А-I67	..Кольцо уплотнительное	I	
	33	34М5I-I2-8,2-I,5-Ср3	.Кольцо уплотнительное	I	
	34	40-07-4045	.Винт регулировочный	I	
	35	I5-07-054	.Тарелка пружины	I	
	36	40-07-4093	.Пружина	I	
	37	40-07-4I36	.Клапан	I	
	38	33М5I-36-30,2-I	.Кольцо уплотнительное	I	
	39	40-07-4049	.Прокладка	I	
	40	35-07-044	.Шестерня ведомая	I	
	4I	44-07-2I6	.Шестерня ведущая	I	

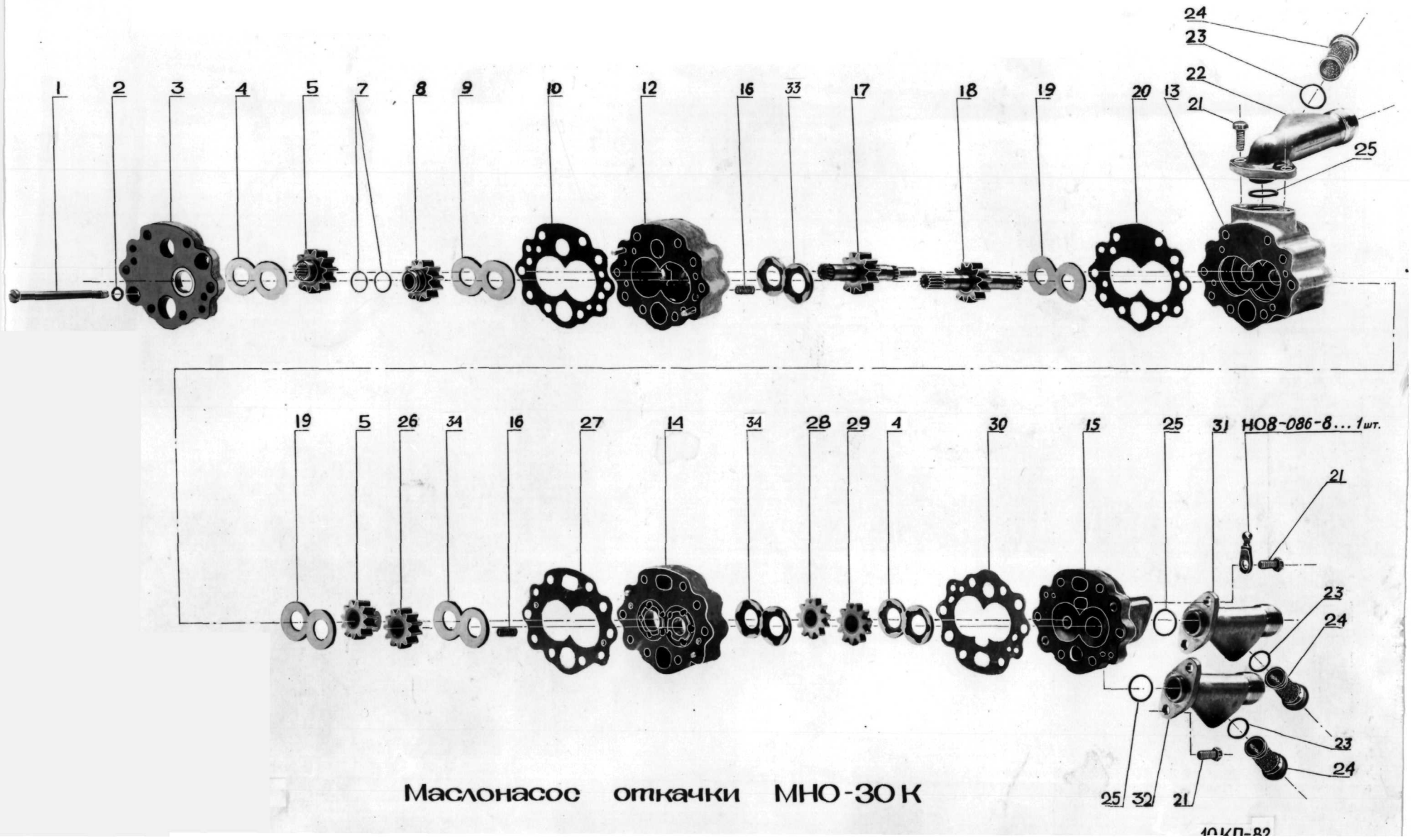

Маслонасос откачки МНО-30К

10КП-82

Рис.	Поз.	Обозначение	Наименование сборочных единиц, деталей I234567	Колич. на об. ед.	Сведения о взаимозаменяемости и конструктивных изменениях.
406		40-07-806	Маслонасос откачки МНО-30К		
	I	3044А-8-I28Кд	.Болт для крепления корпусов маслонасоса	2	
	2	3406А-I,5-8-I4 Хим.Пас.	.Шайба под болт крепления корпусов	2	
	3	40-07-4849	.Крышка нижняя	I	
	4	40-07-4I67	.Пластина	2	
	5	30-07-036	.Шестерня ведущая	2	
	-6	30-07-87I	.Шестерня	I	
	7	0890646	..Кольцо маслоуплотнительное	2	
	8	30-07-I22	..Шестерня ведомая	I	
	9	30-07-I9I	.Пластина	I	
	I0	40-07-4I6I	.Прокладка под нижнюю крышку	I	
	-II	40-07-4848	.Корпус маслонасоса	I	
	I2	30-07-869	..Корпус нижний	I	
	I3	40-07-4847	..Корпус средний	I	
	I4	30-07-832	..Корпус верхний	I	
	I5	40-07-4843	..Крышка верхняя	I	
	I6	089I320	.Пружина	20	
	I7	30-07-I24	.Валик-шестерня	I	
	I8	30-07-I23	.Валик-ведущий	I	
	I9	40-07-4I68	.Пластина	2	
	20	30-07-030	.Прокладка под верхний корпус	I	

Рис.	Поз.	Обозначение	Наименование сборочных единиц, деталей 1234567	Колич. на сб. ед.	Сведения о взаимозаменяемости и конструктивных изменениях
	2I	3I52А-8-20-I82АТ--IКд	.Винт для крепления штуцера	6	
	22	40-07-4II9	.Штуцер	I	
	23	2267А-I66-2	.Кольцо уплотнительное	3	
	24	40-07-4856	.Фильтр	3	
	25	2267А-2I-2	.Кольцо уплотнительное	3	
	26	30-07-039	.Шестерня ведомая	I	
	27	30-07-029	.Прокладка под средний корпус	I	
	28	30-07-035	.Шестерня ведомая	I	
	29	30-07-033	.Шестерня ведущая	I	
	30	30-07-028	.Прокладка под верхнюю крышку	I	
	3I	40-07-4II8	.Штуцер	I	
	32	30-07-4II7	.Штуцер	I	
	33	30-07-I90	.Пластина	I	
	34	30-07-I89	.Пластина	2	

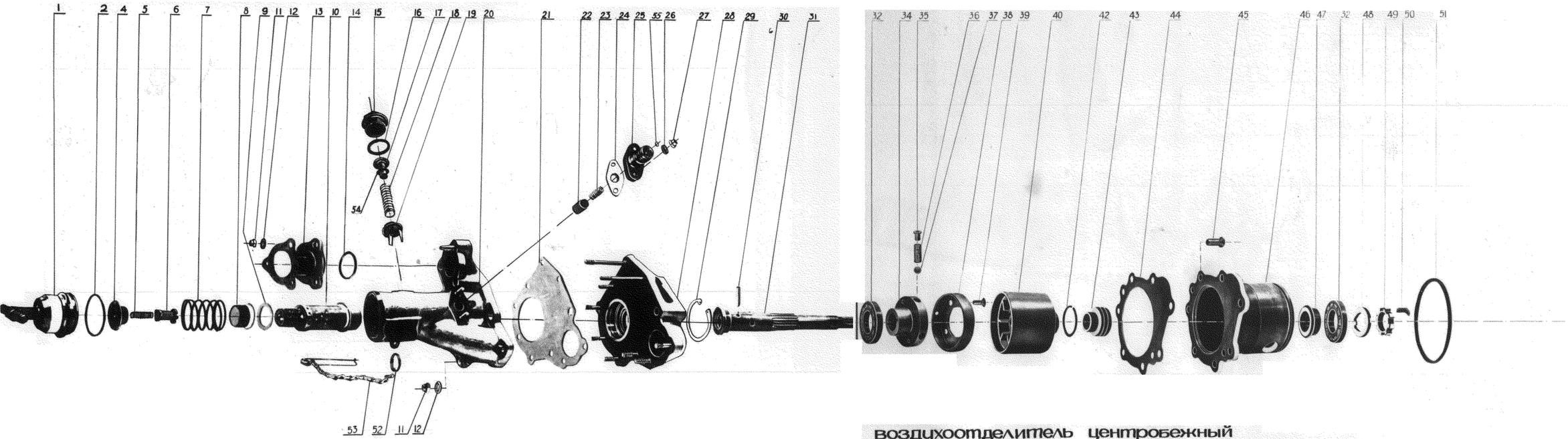

воздухоотделитель центробежный
с фильтром-сигнализатором ЦВС-30

118КП-78-2

Рис.	Поз.	Обозначение	Наименование сборочных единиц, деталей I234567	Колич. на сб. ед.	Сведения о взаимозаменяемости и конструктивных изменениях
407		40-07-4822	Воздухоотделитель центробежный с фильтром-сигнализатором ЦВС-30		
	I	40-07-4864	.Колпачок	I	
	2	5I30А-I80	.Кольцо уплотнительное	I	
	3	40-07-4823	.Фильтр-сигнализатор	I	
	4	4I-07-004	..Гнездо	I	
	5	0890595	..Пружина	I	
	6	30-07-I63	..Замок	I	
	7	089I380	..Пружина	I	
	8	30-07-893	..Втулка	I	
	9	40-07-486I	..Секция	20	
	I0	30-07-906	..Каркас с сеткой	I	
	II	3373А-6Кд	.Гайка	I0	
	I2	3406А-I,5-6-I2-Хим.Пас	.Шайба	I0	
	I3	40-07-4I50	.Патрубок	I	
	I4	2267А-23-2	.Кольцо уплотнительное	I	
	I5	0870309	.Пробка	I	
	I6	33М5I-30-24,2-I,5	.Кольцо уплотнительное	I	
	I7	I32706	.Втулка	I	
	I8	2442А-I-I2-46-П	.Пружина	I	
	I9	40-07-4037	.Клапан	I	

Рис.	Поз.	Обозначение	Наименование сборочных единиц, деталей 1234567	Колич. на сб. ед.	Сведения о взаимозаменяемости и конструктивных изменениях
	20	40-07-4879	.Корпус фильтра	I	
	2I	40-07-4187	.Прокладка	I	
	22	30-07-I59	.Втулка	I	
	23	I9I6А-0,8-8-I6-П	.Пружина	I	
	24	30-07-240	.Прокладка	I	
	25	40-07-483I	.Штуцер контактный	I	
	26	3406А-I-5-I0-Хим. Пас.	.Шайба	2	
	27	3373А-5Кд	.Гайка	2	
	28	40-07-4882	.Корпус промежуточный ЦВС	I	
	29	40-07-4098	.Кольцо пружинное	I	
	30	40-07-493	.Штифт	I	
	3I	30-07-845	.Валик воздухоотделителя	I	
	32	0899552	.Шарикоподшипник	2	
	-33	40-07-48I3	.Корпус переключателя	I	
	34	40-07-405I	..Корпус переключателя	I	
	35	30-07-054	..Втулка	4	
	36	089I377	..Пружина	4	
	37	0890755	..Шарик	4	
	38	30-07-057	..Фланец	I	
	39	3I8IА-5-I2Кд	..Винт	2	
	40	40-07-4097	.Ротор воздухоотделителя	I	

Рис.	Поз.	Обозначение	Наименование сборочных единиц, деталей I234567	Колич. на об. ед.	Сведения о взаимозаменяемости и конструктивных изменениях
	-4I	34-07-876	.Втулка маслоуплотнительная	I	
	42	THA -07-007	..Кольцо маслоуплотнительное	2	
	43	34-07-II6	..Втулка маслоуплотнительная	I	
	44	30-07-II5	.Прокладка	I	
	45	0800218	.Винт	2	
	46	30-07-844	.Корпус ЦВО	I	
	47	I8-07-007	.Втулка опорная	I	
	48	30-07-290	.Шайба контровочная	I	
	49	08I0237	.Гайка	I	
	50	084I3I6	.Замок	I	
	5I	2267А-20I-2	.Кольцо уплотнительное	I	
	52	I593А-I,2-I5-П	.Булавка контровая спиральная	I	
	53	0894822	.Защелка	I	
	54	084I087	.Кольцо регулировочное	2	
	55	085I5II	.Кольцо регулировочное	I	

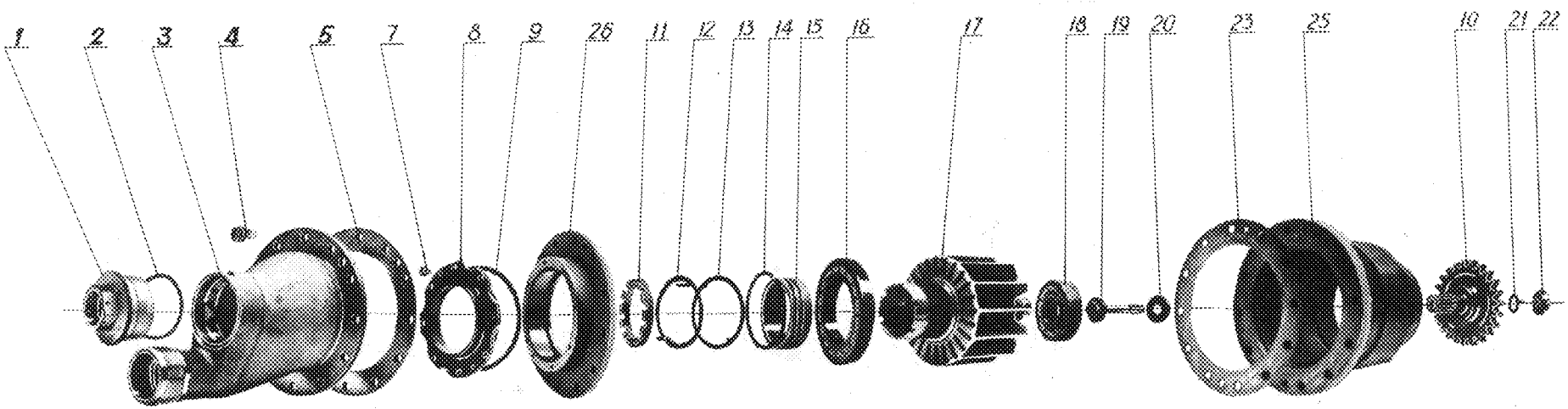

Суфлёр центробежный ЦС-30К

117КП-78

Рис.	Поз.	Обозначение	Наименование сборочных единиц, деталей 1234567	Колич. на об. ед.	Сведения о взаимозаменяемости и конструктивных изменениях
408		40-07-805	Суфлёр центробежный ЦС-30К		
	I	40-07-184	.Заглушка	I	
	2	2267А-182-2	.Кольцо уплотнительное	I	
	3	40-07-960	.Кожух суфлера	I	
	4	3164А-6-20Кд	.Болт	2	
	5	40-07-015	.Прокладка	I	
	-6	40-07-840	.Ротор центробежного суфлера	I	
	7	3164А-4-10Кд	..Винт	8	
	8	40-07-4040	..Гильза	I	
	9	2267А-197-2	..Кольцо уплотнительное	I	
	I0	40-07-010	..Шестерня ведомая	I	
	II	08I04I9	..Гайка	I	
	I2	0840484	..Шайба стопорная	I	
	I3	084I247	..Шайба	I	
	I4	I8-07-023	..Кольцо уплотнительное	2	
	I5	40-07-4044	..Кольцо	I	
	I6	0899347	..Шарикоподшипник	I	
	I7	40-07-4809	..Крыльчатка	I	
	I8	0899553	..Шарикоподшипник	I	
	I9	29-07-056	..Болт	I	
	20	29-07-057	..Шайба	I	
	2I	30-07-083	..Шайба стопорная	I	

Рис.	Поз.	Обозначение	Наименование сборочных единиц, деталей I234567	Колич. на сб. ед.	Сведения о взаимозаменяемости и конструктивных изменениях
	22	08I0I88	..Гайка	I	
	23	40-07-0I4	.Прокладка	I	
	-24	40-07-835	.Корпус суфлера	I	
	25	40-07-834	..Корпус суфлера	I	
	26	40-07-4039	..Крышка	I	

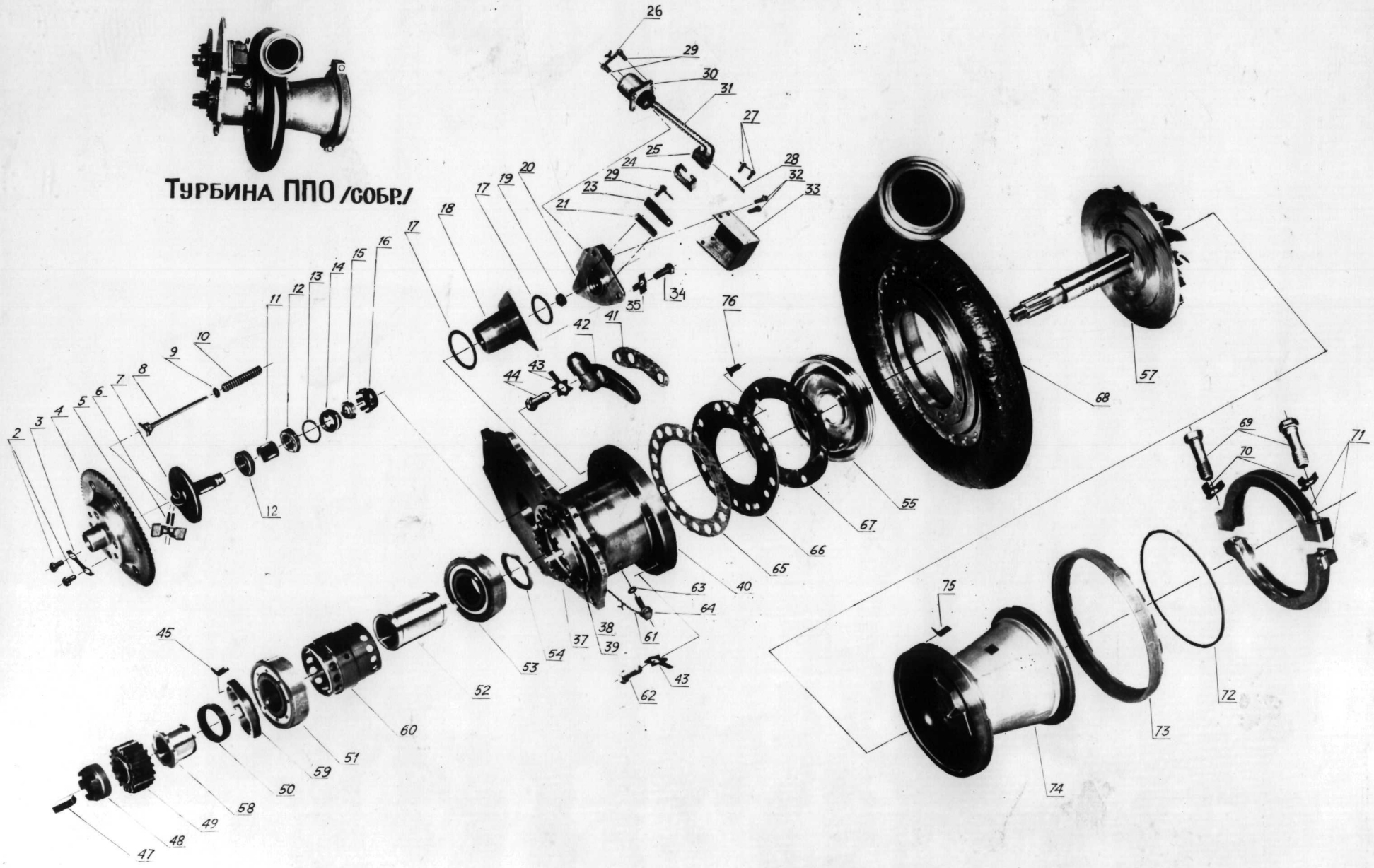

ТУРБИНА ППО

157КП-78

Рис.	Поз.	Обозначение	Наименование сборочных единиц, деталей 1234567	Колич. на об. ед.	Сведения о взаимозаменяемости и конструктивных изменениях
409		30-06-480I	Турбина ППО		
	-I	30-06-80I3	.Центробежный выключатель	I	
	2	3I47A-6-9	..Винт	4	
	3	H08-036-6-28	..Шайба контровочная двойная	2	
	4	30-06-799	..Шестерня	I	
	5	30-06-777	..Груз	2	
	6	30-06-793	..Ось	2	
	7	30-06-79I	..Валик	I	
	8	30-06-764	..Шток	I	
	9	СтВ3-40-0I6	..Кольцо регулировочное	I...4	
	I0	2442A-I-7-36,5-I--200	..Пружина	I	
	II	30-06-60I	..Втулка распорная	I	
	I2	0899435	..Шарикоподшипник	2	
	I3	30-06-796	..Кольцо регулировочное	I из I0	
	I4	СтВI0-40-I36	..Замок	I	
	I5	30-06-642	..Гайка	I	
	I6	30-06-797	..Втулка распорная	I	
	I7	2267A-I52-2	..Кольцо уплотнительное	2	
	I8	40-06-5003	..Корпус привода	I	
	I9	СтВI0-40-090	..Манжета	I	
	20	40-06-5004	..Корпус выключателя	I	

Рис.	Поз.	Обозначение	Наименование сборочных единиц, деталей I234567	Колич. на сб. ед.	Сведения о взаимозаменяемости и конструктивных изменениях
	2I	40-06-5006	..Прокладка	I	
	-22	30-06-8082	..Микровыключатель	I	
	23	40-06-5005	...Кронштейн	I	
	24	30-06-668	...Пружина	I	
	25	40-06-58I3 ГЧ	...Микровыключатель МЧ25 2 серия	I	
	26	0,5-ТС ГОСТ I8I43-72	...Проволока	0,5 м	
	27	Н08-237-2-I0Кд	...Винт	2	
	28	30-06-76I	...Планка	I	
	29	3I64А-3-8Кд	..Винт	6	
	30	2РТТI6Б2Ш3 ГЕО 364.I20 ТУ	..Штепсельный разъем*	1	
	3I	ПТЛ-200 ТУI6-505.280-79 сечение жилы 0,5 мм	..Провод*	2х0,05м	
	32	3I64А-3-6Кд	..Винт	4	
	33	40-06-50I0	..Колпачок	I	
	34	3I47А-6-I4	..Винт	3	
	35	Н08-0I4-6-II	..Шайба контровочная	3	
	-36	40-06-580I	..Корпус	I	
	37	40-06-437	...Обойма подшипников	I	
	38	3I47А-6-I0	...Винт	3	

Рис.	Поз.	Обозначение	Наименование сборочных единиц, деталей 1234567	Колич. на сб. ед.	Сведения о взаимозаменяемости и конструктивных изменениях
	39	Н08-014-6-8,5	...Шайба контровочная	3	
	40	40-06-5002	...Корпус	1	
	41	30-06-603	.Прокладка	1	
	42	30-06-8059	.Штуцер	1	
	43	3456А-8хим.пас.	.Шайба контровочная	6	
	44	30-06-4001	.Болт	2	
	45	0841256	.Замок	1	
	-46	40-06-953	.Ротор турбины ПШО (балансированный)	1	
	47	0841288	..Замок	1	
	48	30-06-789	..Гайка	1	
	49	30-06-662	..Шестерня	1	
	50	30-06-661	..Кольцо распорное	1	
	51	0899241	..Шарикоподшипник *	1	
	52	40-06-439	..Втулка	1	
	53	0899402	..Роликоподшипник *	1	
	54	30-06-709	..Кольцо регулировочное	1	
	55	40-06-436	..Лабиринт	1	
	-56	40-06-952	..Ротор	1	
	57	40-06-435	...Ротор	1	
	58	30-06-663	...Втулка	1	
	59	30-06-636	.Гайка	1	
	60	40-06-438	.Кольцо жиклерное	1	

Рис.	Поз.	Обозначение	Наименование сборочных единиц, деталей I234567	Колич. на об. ед.	Сведения о взаимозаменяемости и конструктивных изменениях
	6I	0,8-ТС-ГОСТI8I43-72	.Проволока*	по потр.	
	62	30-06-4002	.Болт	4	
	63	2267А-2I5	.Кольцо уплотнительное	I	
	64	40-06-500I	.Болт-штифт	I	
	65	30-06-729	.Прокладка	I	
	66	40-06-44I	.Лабиринт	I	
	67	40-06-440	.Фланец лабиринта верхний	I	
	68	30-06-8069	.Сопловой аппарат	I	
	69	804М55-I00	.Винт	2	
	70	084I297	.Шайба контровочная	2	
	7I	0864366	.Хомут	I	
	72	2957А-I00	.Прокладка	I	
	73	30-06-4004	.Гайка	I	
	74	30-06-8065	.Диффузор	I	
	75	30-06-727	.Замок	4	
	76	32II А-5-II	.Болт крепления фланцев лабиринтов	3	
	-77	30-06-734	.Заглушка	I	

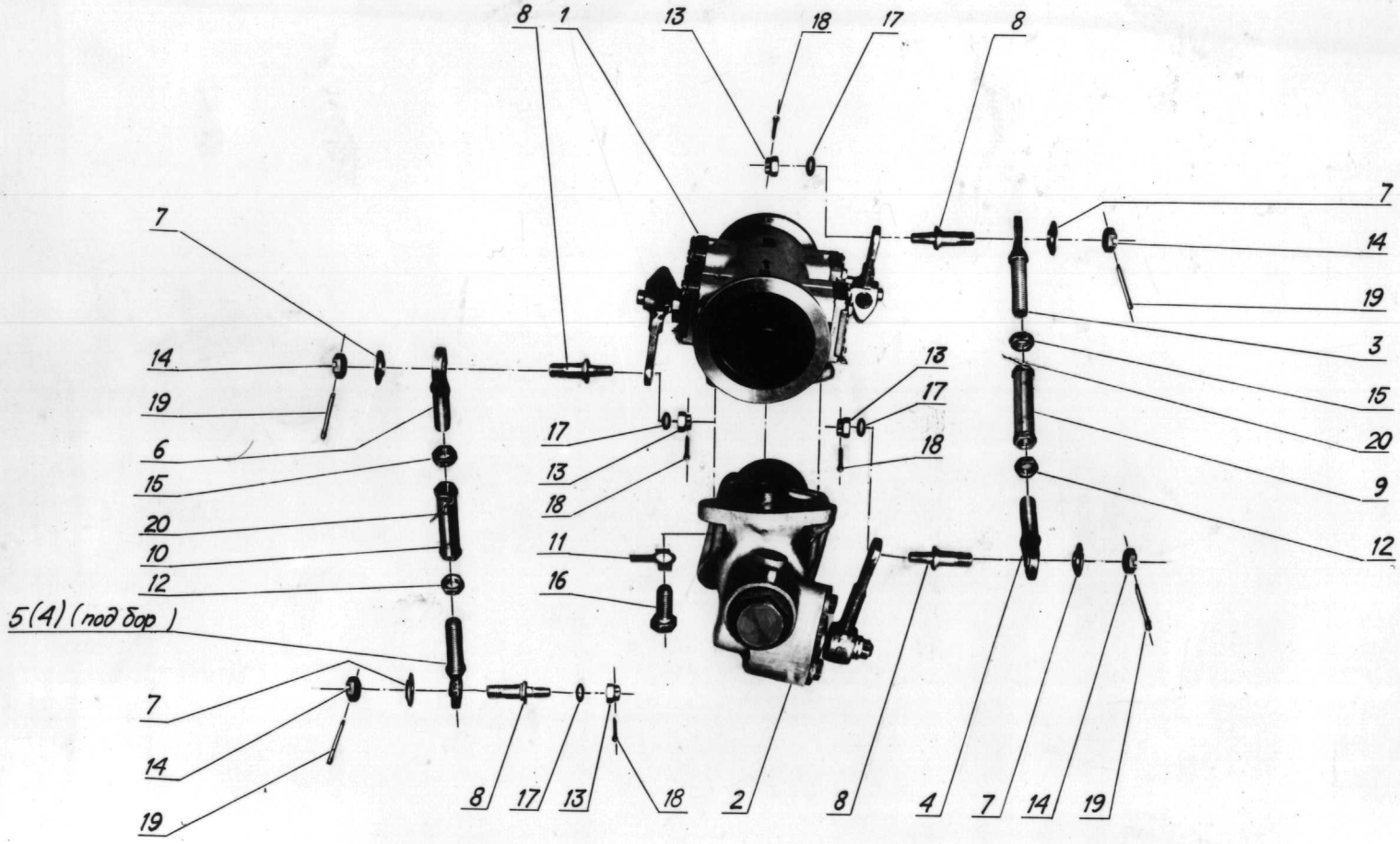

Дроссельные заслонки ППО с механизмом аварийного закрытия и соединительными тягами.

147КП-78

Рис.	Поз.	Обозначение	Наименование сборочных единиц, деталей I234567	Колич. на сб.ед.	Сведения о взаимозаменяемости и конструктивных изменениях.
4I0		44-06-8I3	Дроссельные заслонки ПП0 с механизмом аварийного закрытия и соединительными тягами		
	I	44-06-8I4	.Дроссельные заслонки ПП0	I	
	2	40-I0-8I5	.Механизм аварийного закрытия заслонки ПП0	I	
	3	40-06-957	.Болт ушковый с подшипником	I	
	4	40-06-958	.Болт ушковый с подшипником	2 (подбор)	
	5	40-06-959	.Болт ушковый с подшипником	I (подбор)	
	6	40-06-960	.Болт ушковый с подшипником	I	
	7	44-00-086	.Шайба	4	
	8	40-06-445	.Ось	4 из 4-х компл.	
	9	40-06-4039	.Муфта	I	
	I0	44-06-4032	.Муфта	I	
	II	H08-035-8-I7	.Шайба контровочная	2	
	I2	H08-I02-I0-I82AT-2	.Гайка	2	
	I3	H08-I72-6	.Гайка	4	
	I4	H08-I77-8	.Гайка	4	
	I5	H08-I88-I0-I82AT-2	.Гайка	2	
	I6	3I47A-8-I8	.Болт	2	
	I7	3408A-I-6-I0хим.пас	.Шайба	4	

Рис.	Поз.	Обозначение	Наименование сборочных единиц, деталей I234567	Колич. на сб. ед.	Сведения о взаимозаменяемости и конструктивных изменениях
	I8	I,6xI4-2.05 ГОСТ 397-79	.Шплинт	4	
	I9	2x20-2.05 ГОСТ 397-79	.Шплинт	4	
	20		.Проволока 0,8ТС-I2XI8HIOT ГОСТ I8I43-72*	0,5 м	

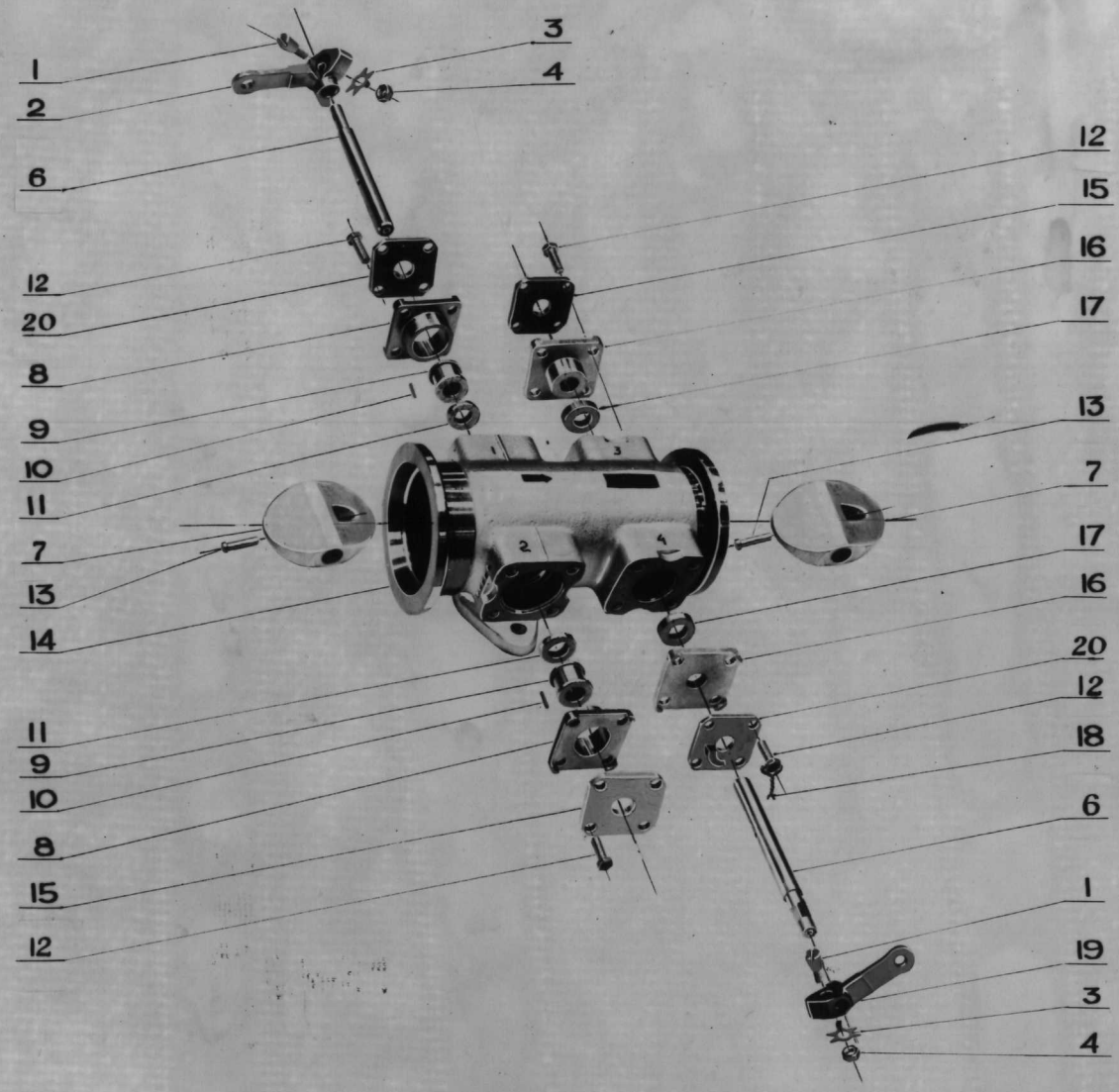

Дроссельные заслонки ППО

37КП-77

Рис.	Поз.	Обозначение	Наименование сборочных единиц, деталей 1234567	Колич. на об. ед.	Сведения о взаимозаменяемости и конструктивных изменениях
4II		44-06-8I4	Дроссельные заслонки ПШО		
	I	40-06-368	.Болт конический	2	
	2	40-06-385	.Рычаг	I	
	3	3452А-6-Хим.Пас.	.Шайба контровочная	2	
	4	Н08-I02-6	.Гайка	2	
	-5	44-06-4839	.Заслонка с осью	2	
	6	44-06-4072	..Ось заслонки	I	
	7	40-I0-047	..Заслонка	I	
	8	44-06-I08	.Обойма	2	
	9	44-06-I07	.Втулка	2	
	I0	4I-I0-0I2	.Ролик игольчатый	56	
	II	44-06-I09	.Кольцо регулировочное	2 из 2-х комп.	
	I2	3I47А-5-I4-I82АТ	.Болт	I6	
	I3	4I-I0-023	.Штифт	2	
	I4	40-06-3II	.Корпус	I	
	I5	40-06-404	.Крышка	2	
	I6	40-06-4045	.Втулка	2	
	I7	40-06-3I7	.Кольцо регулировочное	2 из 2-х комп.	
	I8		.Проволока контровочная 0,8ТС-I2ХI8НI0Т / ГОСТ I8I43-72	0,5 м	
	I9	40-06-304	.Рычаг	I	
	20	40-06-403	.Фланец	2	

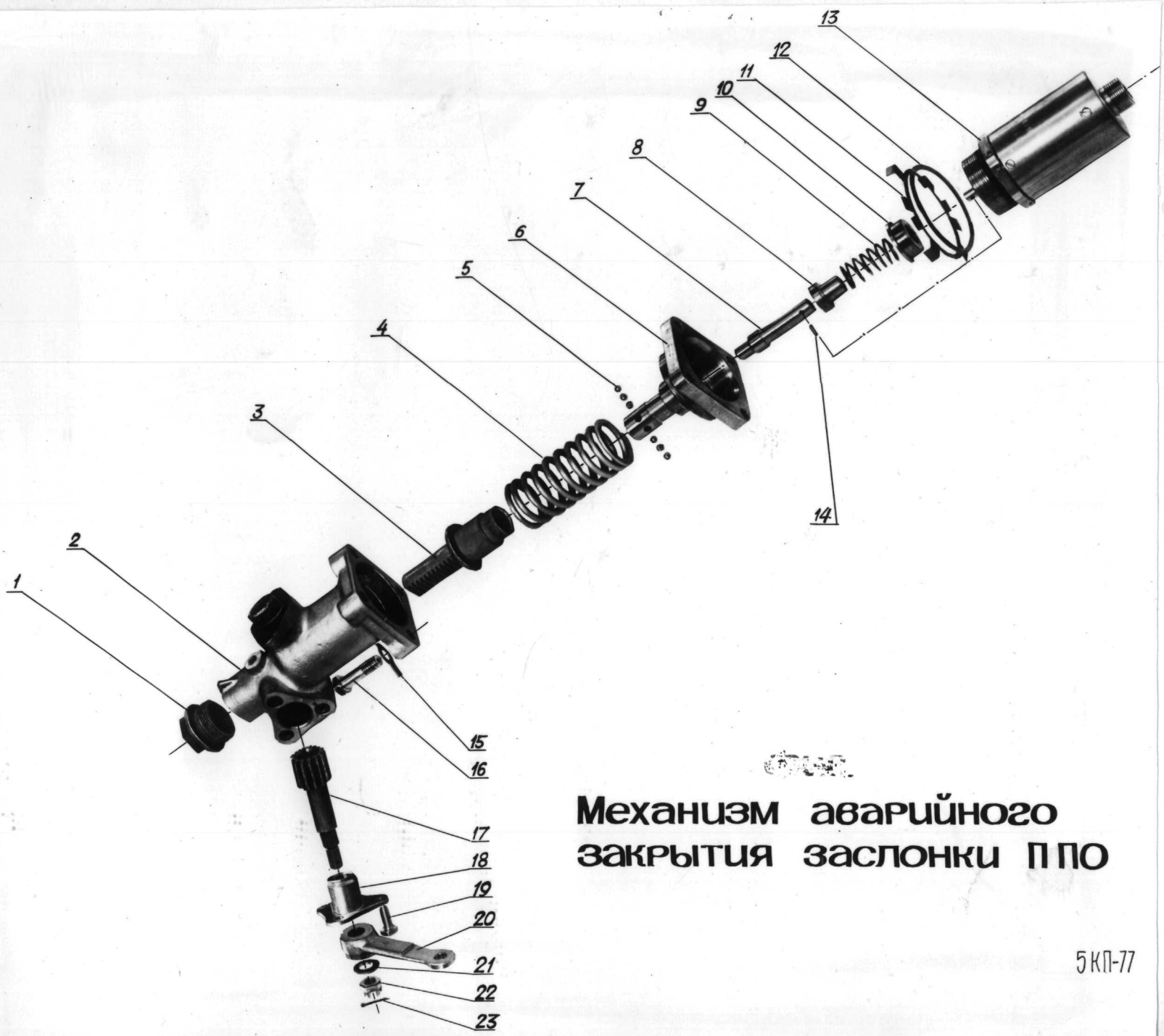

Механизм аварийного закрытия заслонки ППО

5КП-77

Рис.	Поз.	Обозначение	Наименование сборочных единиц, деталей I234567	Колич. на сб. ед.	Сведения о взаимозаменяемости и конструктивных изменениях
4I2		40-I0-4806	Механизм аварийного закрытия заслонок ШПО		
	I	0870265	.Заглушка	I	
	2	40-I0-845	.Корпус	I	
	3	40-I0-06I	.Рейка	I	
	4	0894353	.Пружина	I	
	5	089II2I	.Шарик	6	
	6	40-I0-059	.Корпус шариков	I	
	7	40-I0-4024	.Стержень штока	I	
	II	40-I0-04I	.Шайба стопорная	I	
	I2	084II32	.Шайба регулировочная	I	
	I3	23-09-968	.Электромагнит ЭМТ-I7I*	I	
	I4	40-I0-4025	.Штифт	I	
	I5	H08-0I3-8-I4	.Шайба контровочная	4	
	I6	30I5A-8-32	.Болт	4	
	I7	23-I0-03I	.Шестерня	I	
	I8	23-I0-036	.Опора шестерни	I	
	I9	3I47A-6-I4-I82AT	.Болт	3	
	20	40-I0-056	.Рычаг	I	
	2I	3406A-2-8-I6	.Шайба	I	

Рис.	Поз.	Обозначение	Наименование сборочных единиц, деталей I234567	Колич. на об. ед.	Сведения о взаимозаменяемости и конструктивных изменениях
	22	08I0377	.Гайка	I	
	23	2xI6-2I6	.Шплинт	I	

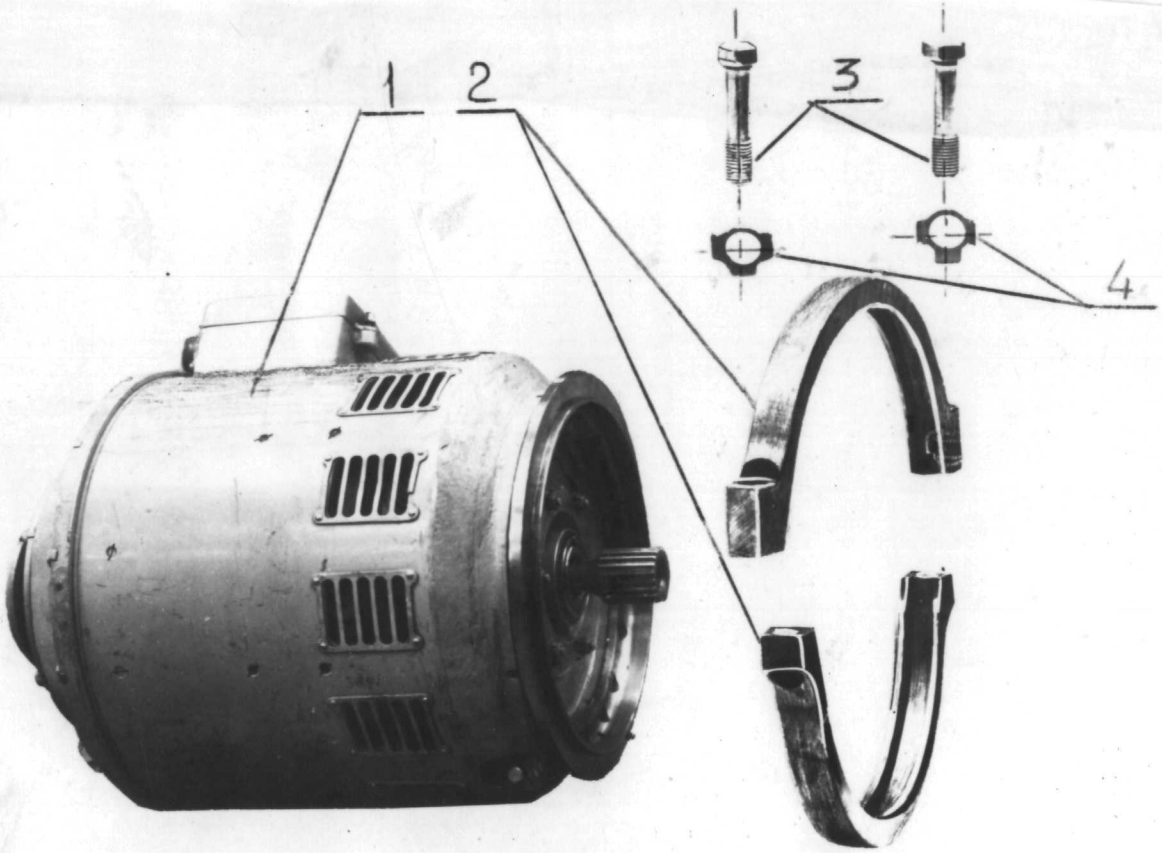

КРЕПЛЕНИЕ ГЕНЕРАТОРА

124КП-78

Рис.	Поз.	Обозначение	Наименование сборочных единиц, деталей I234567	Колич. на сб. ед.	Сведения о взаимозаменяемости и конструктивных изменениях
413			Крепление генератора		
	I	44-2I-80I	.Генератор ГТ60П46А*	I	
	2	30-06-262	.Хомут ∅ 230	I	
	3	804М55-I90	.Винт	2	
	4	084I299	.Шайба контровочная	2	

72.63.90
Стр. 453

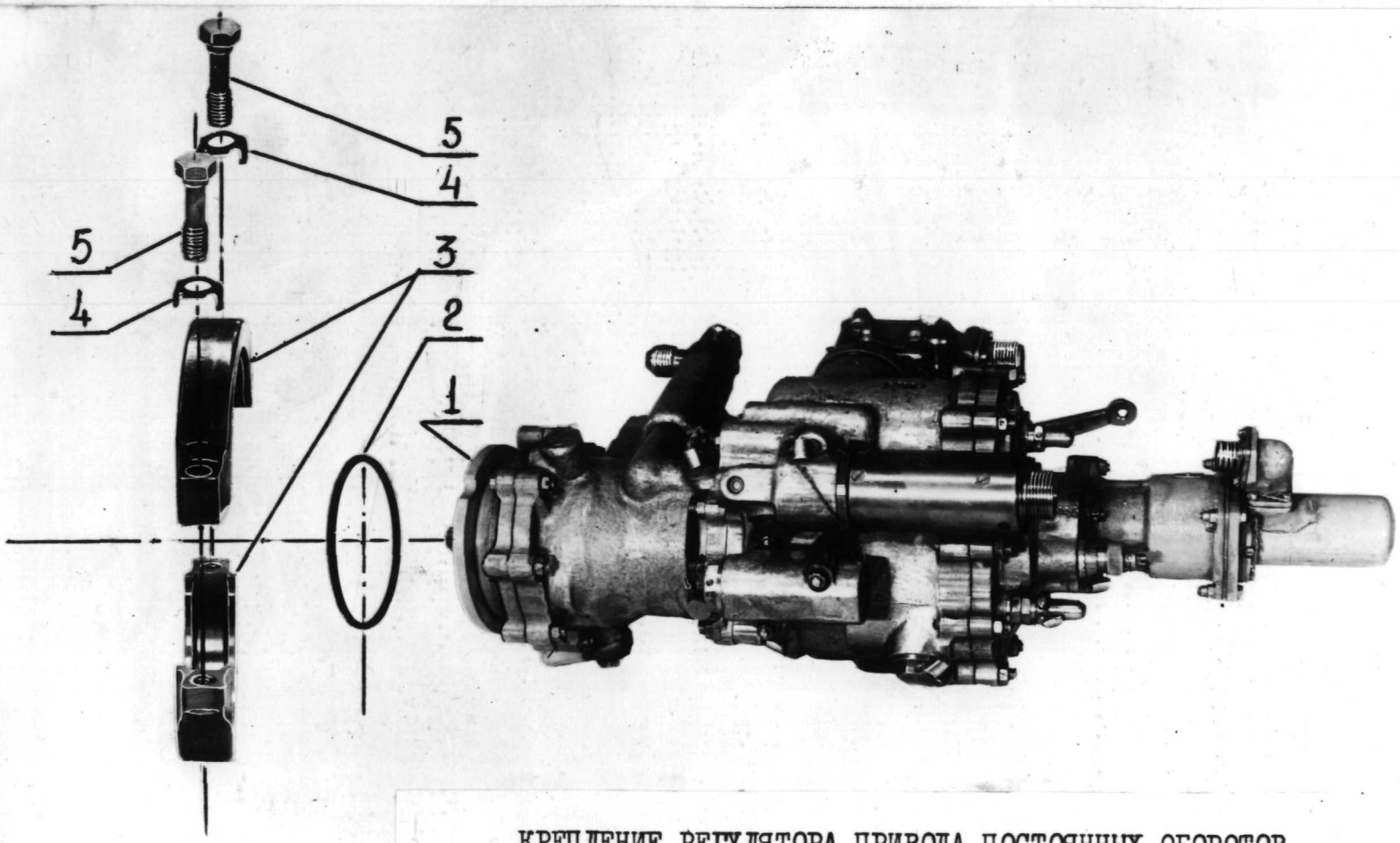

КРЕПЛЕНИЕ РЕГУЛЯТОРА ПРИВОДА ПОСТОЯННЫХ ОБОРОТОВ

164КП-78

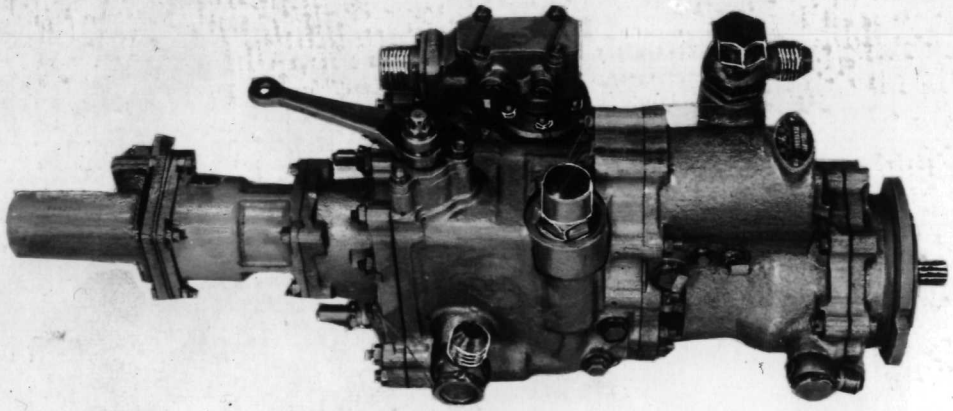

РЕГУЛЯТОР ПРИВОДА ПОСТОЯННЫХ ОБОРОТОВ

165КП-78

Рис.	Поз.	Обозначение	Наименование сборочных единиц, деталей 1234567	Колич. на об. ед.	Сведения о взаимозаменяемости и конструктивных изменениях
414			Крепление регулятора привода постоянных оборотов.		
	1	40-06-822	.Агрегат РПП0-30КП ж	1	
	2	2267А-293-2	.Кольцо резиновое	1	
	3	4-ССТ1 11879-74	.Хомут ⌀ 100	1	
	4	0841297	.Шайба контровочная	2	
	5	804М55-100	.Винт	2	

Условные обозначения

Соединение трубопроводов по наружному конусу.

Соединение трубопроводов по внутреннему конусу со сферой.

Общее обозначение соединения трубопроводов.

Пересечение трубопроводов.

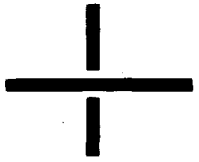

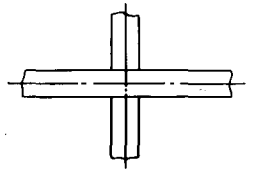

Стрелка указывает направление движения среды в трубопроводе.
Буква рядом со стрелкой обозначает:
Т - топливопровод; М - маслопровод;
В - воздухопровод; С - трубопровод суфлирования; П - пожарный трубопровод;
Ш - шланг фторопластовый; Г - гидросмесь;
СГ - сжатый газ.
Цифра обозначает наружный диаметр трубопровода.

34КП-77

Система трубопроводов двигателя лист 1

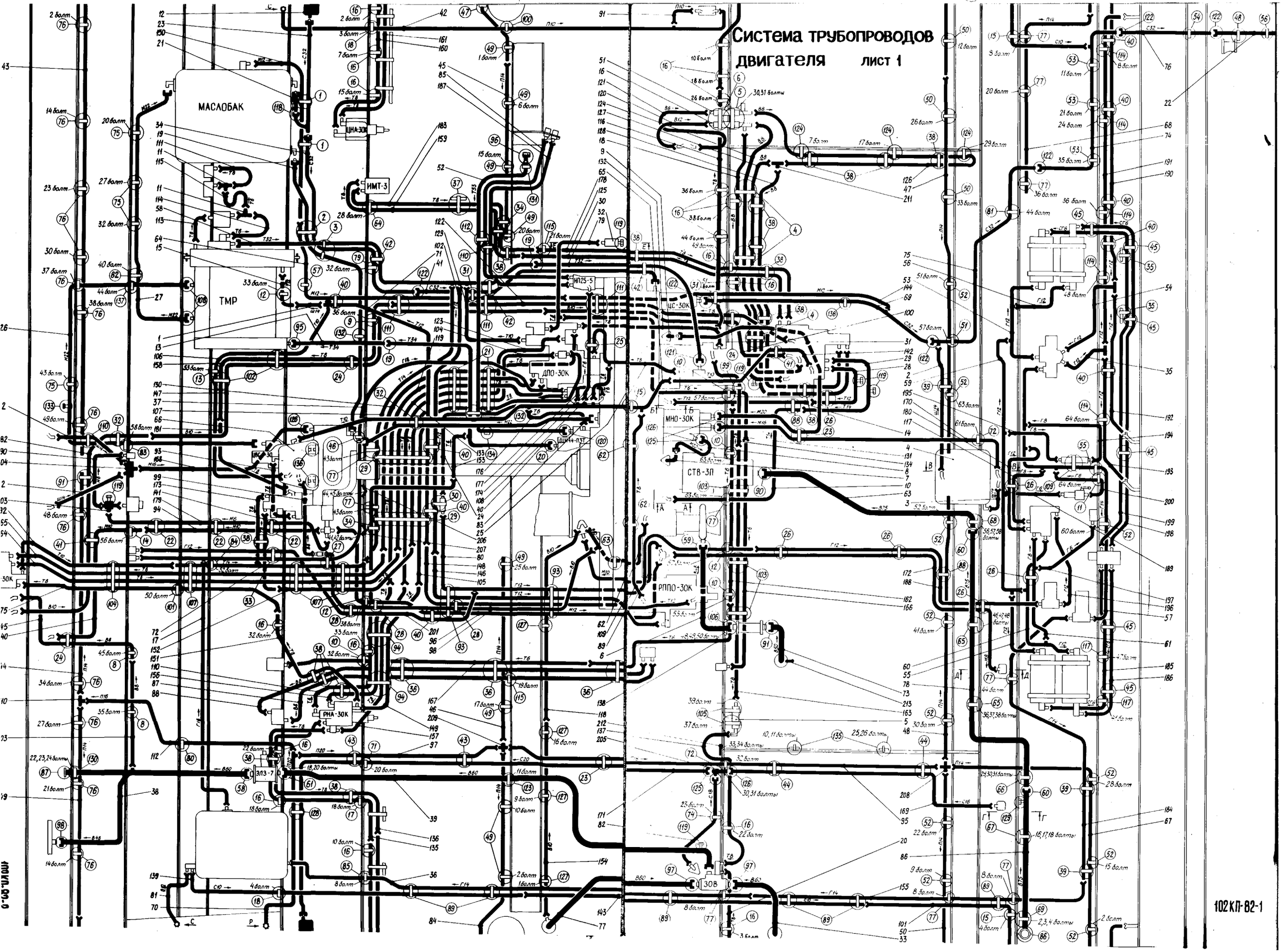

102КП-82-1

А-А

Подвод топлива ко II контуру форсунок

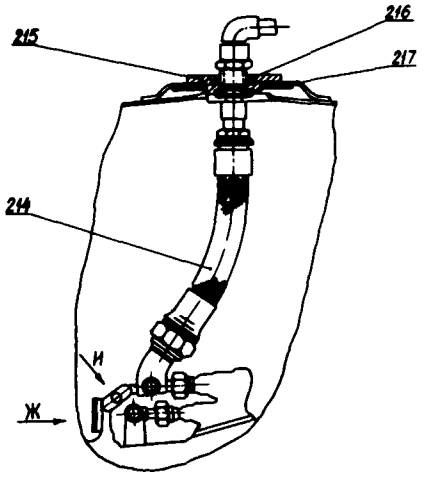

Вид Ж

Топливные коллекторы I и II контуров повёрнуто

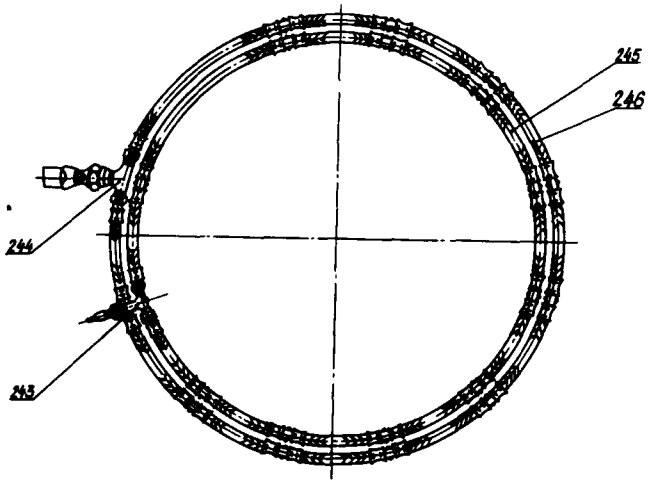

Б-Б

Подвод топлива к I контуру форсунок

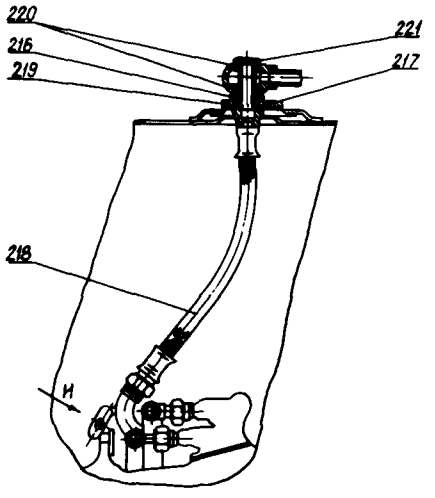

Вид И

2 места

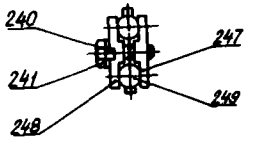

В-В

Откачка масла от задней опоры и крепление дренажного бачка

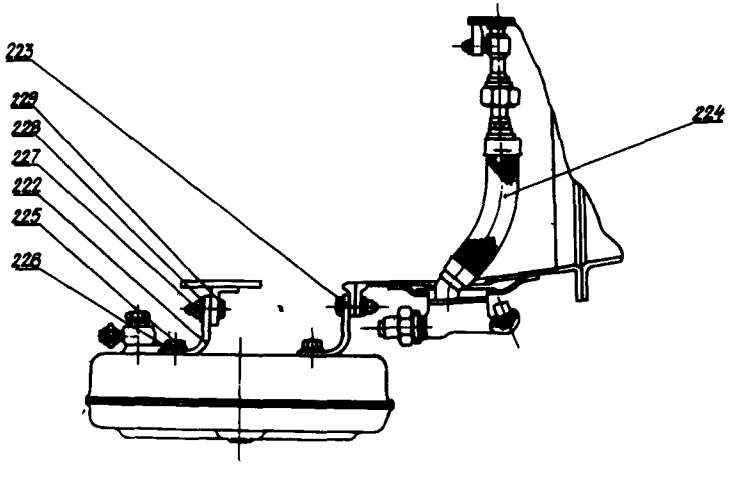

Г-Г

Суфлирование задней опоры

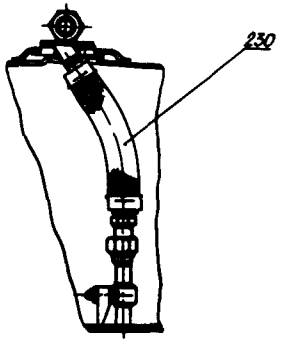

Д-Д

Подвод масла к задней опоре

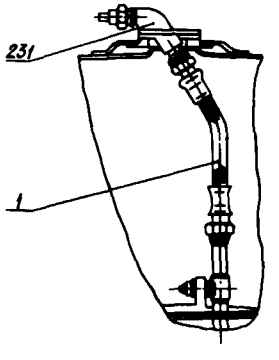

Система трубопроводов двигателя

лист 2

102КП-78-3

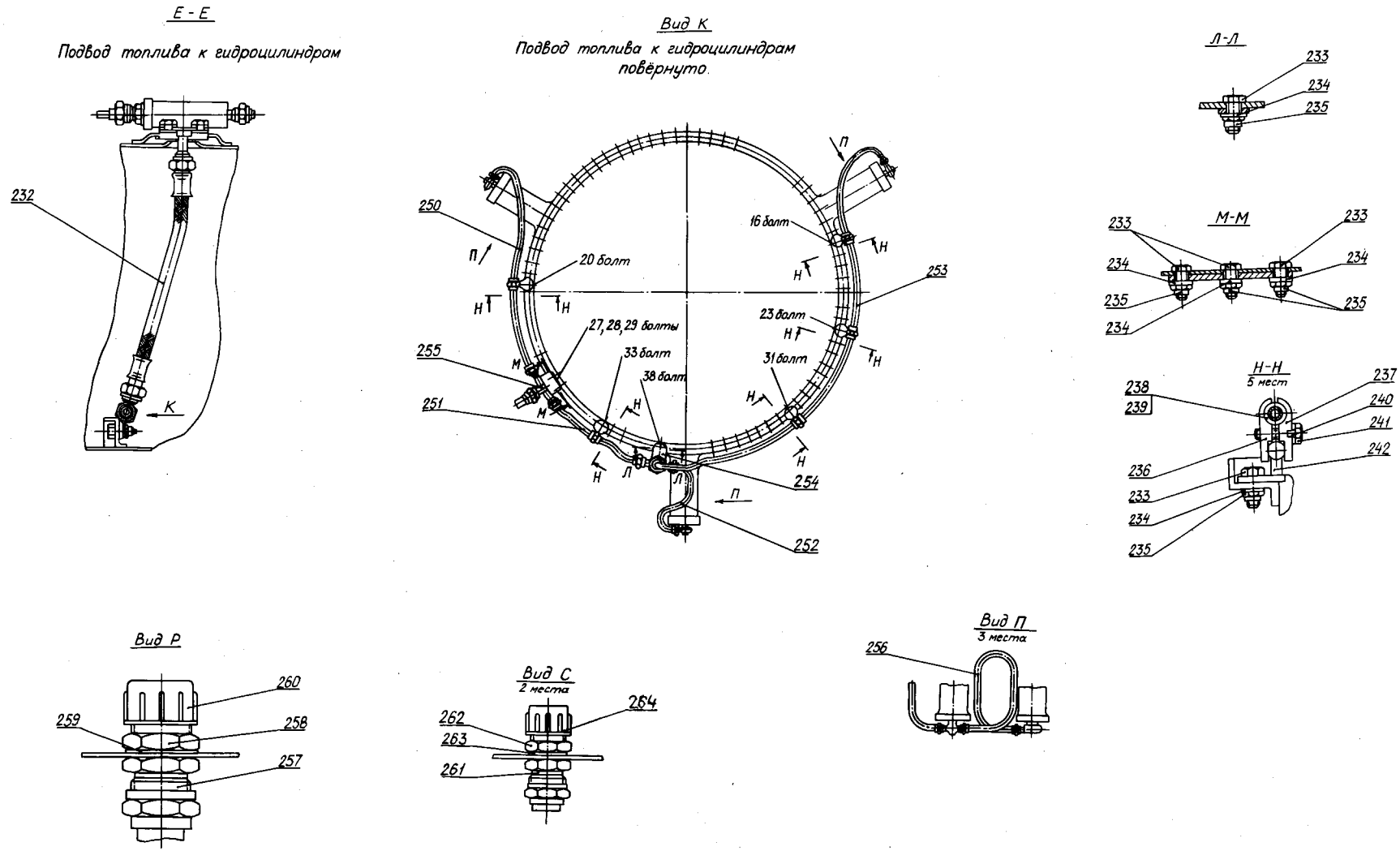

Система трубопроводов двигателя лист 3

102КП-78-4

Рис.	Поз.	Обозначение	Наименование сборочных единиц, деталей 1234567	Колич. на об. ед.	Сведения о взаимозаменяемости и конструктивных изменениях
502		44-13-803	Система трубопроводов двигателя		
	I	8Д4.470.023-5	.Рукав	2	
	2	8Д4.470.023-2	.Рукав	3	
	3	8Д4.470.023-I	.Рукав	I	
	4	40-I3-49I5	.Бачок дренажный	I	
	5	40-I3-4860	.Фильтр топливный	I	
	6	40-I3-858	.Трубопровод подвода воздуха к заслонке ШПО	I	
	7	40-I3-890	.Патрубок	I	
	8	40-I3-4839	.Трубопровод откачки масла от роликоподшипника	I	
	9	40-I3-4084	.Патрубок	I	
	I0	40-I3-96I	.Трубопровод подвода топлива к коллектору II контура	I	
	II	40-I3-994	.Тройник	2	
	I2	40-I3-8I03	.Патрубок	I	
	I3	40-I3-82I4	.Трубопровод подвода топлива	I	
	I4	40-I3-4882	.Трубопровод подвода топлива к коллектору I контура	I	
	I5	40-I3-83I2	.Трубопровод слива топлива	I	

Рис.	Поз.	Обозначение	Наименование сборочных единиц, деталей 1234567	Колич. на сб. ед.	Сведения о взаимозаменяемости и конструктивных изменениях
	16	40-13-8316	.Фильтр воздушный	1	
	17	40-13-4852	.Трубопровод отвода масла из маслобака	1	
	18	40-13-4884	.Трубопровод подвода P_2^* к ограничителю по P_2^*	1	
	19	40-13-4890	.Трубопровод подвода масла в двигатель	1	
	20	Н08-4.006-520 8-1-1150	.Трубопровод подвода топлива высокого давления от НР-30КТ1 к 30В	1	
	21	40-13-8490	.Трубопровод суфлирования	1	
	22	40-13-4820	.Трубопровод суфлирования	1	
	23	40-13-4825	.Трубопровод суфлирования задней коробки, передний	1	
	24	40-13-8506	.Трубопровод подвода гидросмеси к обратному клапану	1	
	25	40-13-4886	.Трубопровод дренажа топлива	1	
	26	40-13-4961	.Трубопровод отвода масла из ЦВС-30 в ТМР	1	
	27	40-13-4893	.Трубопровод отвода масла из ТМР в маслобак	1	
	28	40-13-4830	.Трубопровод подвода топлива к коллектору 1 контура	1	

Рис.	Поз.	Обозначение	Наименование сборочных единиц, деталей 1234567	Колич. на сб. ед.	Сведения о взаимозаменяемости и конструктивных изменениях
	29	40-13-4831	.Трубопровод подвода топлива к коллектору II контура	1	
	30	40-13-4842	.Трубопровод подвода топлива к НР-30КП	1	
	31	40-13-4918	.Трубопровод откачки масла от шарикоподшипника	1	
	32	40-13-8537	.Фильтр топливный	1	
	33	44-13-860	.Трубопровод отбора воздуха из-за II ступени компрессора	1	
	34	44-13-886	.Трубопровод суфлирования задней коробки, средний	1	
	35	44-13-945	.Трубопровод подвода масла от крана к цилиндрам	1	
	36	44-13-4826	.Трубопровод подвода масла в маслобак	1	
	37	40-13-4832	.Трубопровод отвода масла от маслобака	1	
	38	44-13-955	.Трубопровод обогрева ВНА и воздухозаборника	1	
	39	44-13-956	.Трубопровод обогрева ВНА, задний	1	
	40	44-13-4825	.Трубопровод подвода топлива к расходомеру	1	
	41	40-13-4826	.Трубопровод суфлирования задней коробки	1	

Рис.	Поз.	Обозначение	Наименование сборочных единиц, деталей I234567	Колич. на сб. ед.	Сведения о взаимозаменяемости и конструктивных изменениях
	42	44-I3-998	.Трубопровод подвода огнегасящей смеси	I	
	43	44-I3-8I02	.Трубопровод распыла огнегасящей смеси противопожарного коллектора	I	
	44	44-I3-8I03	.Трубопровод распыла огнегасящей смеси противопожарного коллектора	I	
	45	44-I3-8I04	.Трубопровод распыла огнегасящей смеси противопожарного коллектора	I	
	46	44-I3-8I05	.Трубопровод распыла огнегасящей смеси противопожарного коллектора	I	
	47	44-I3-8I06	.Трубопровод распыла огнегасящей смеси противопожарного коллектора	I	
	48	44-I3-8I07	.Трубопровод распыла огнегасящей смеси противопожарного коллектора	I	
	49	44-I3-8I08	.Трубопровод распыла огнегасящей смеси противопожарного коллектора	I	
	50	44-I3-8II0	.Трубопровод распыла огнегасящей смеси противопожарного коллектора	I	
	5I	44-I3-8II6	.Фильтр воздушный	I	
	52	40-I3-4904	.Трубопровод подвода топлива к ДЦН	I	
	53	44-I3-8I22	.Трубопровод подвода масла к гидроаккумулятору	I	

Рис.	Поз.	Обозначение	Наименование сборочных единиц, деталей 1234567	Колич. на об. ед.	Сведения о взаимозаменяемости и конструктивных изменениях
	54	44-13-8123	.Трубопровод подвода масла от крана к цилиндрам	1	
	55	44-13-8124	.Трубопровод подвода масла к гидроаккумулятору	1	
	56	44-13-8125	.Трубопровод подвода масла к гидроаккумулятору	1	
	57	44-13-8160	.Трубопровод подвода масла от крана к фильтру	1	
	58	44-13-4823	.Трубопровод подвода топлива к агрегату НР-30КП от ТМР	1	
	59	44-13-8162	.Трубопровод подвода масла к гидроаккумулятору	1	
	60	44-13-8163	.Трубопровод подвода масла к гидроаккумулятору	1	
	61	44-13-8164	.Трубопровод подвода масла к автомату разгрузки	1	
	62	40-13-4833	.Трубопровод наддува лабиринта турбины	1	
	63	44-13-4869	.Трубопровод подвода воздуха к воздушному стартёру	1	
	64	44-13-8180	.Трубопровод стравливания масла из маслобака	1	
	65	40-13-4887	.Трубопровод дренажа	1	

Рис.	Поз.	Обозначение	Наименование сборочных единиц, деталей I234567	Колич. на сб.ед.	Сведения о взаимозаменяемости и конструктивных изменениях.
	66	44-I3-8I82	.Бачок дренажный	I	
	67	44-I3-8I84	.Трубопровод распыла огнегасящей смеси	I	
	68	44-I3-8I85	.Трубопровод распыла огнегасящей смеси	I	
	69	44-I3-8I86	.Трубопровод суфлирования от центробежного суфлера	I	
	70	40-I3-4824	.Трубопровод подвода огнегасящей смеси	I	
	7I	44-I3-8I90	.Трубопровод слива топлива из РППО-30К	I	
	72	44-I3-8I95	.Трубопровод слива топлива	I	
	73	44-I3-4822	.Трубопровод подвода воздуха к заслонке ППО	I	
	74	44-I3-48I8	.Трубопровод суфлирования	I	
	75	44-I3-4820	.Трубопровод суфлирования	I	
	76	44-I3-8224	.Трубопровод суфлирования	I	
	77	44-I3-8226	.Трубопровод отбора воздуха из-за 6 ступени компрессора	I	
	78	44-I3-8260	.Трубопровод подвода воздуха к воздушному стартеру	I	
	79	44-I3-8234	.Трубопровод подвода топлива к гидроцилиндрам перепуска воздуха	I	
	80	44-I3-8235	.Трубопровод отвода масла от обратного клапана	I	

Рис.	Поз.	Обозначение	Наименование сборочных единиц, деталей 1234567	Колич. на сб. ед.	Сведения о взаимозаменяемости и конструктивных изменениях
	81	44-13-8236	.Трубопровод наддува маслобака	1	
	82	44-13-8237	.Трубопровод суфлирования кожуха вала	1	
	83	44-13-4829	.Трубопровод отвода масла из задней коробки в переднюю	1	
	84	44-13-8241	.Трубопровод распыла огнегасящей смеси противопожарного коллектора	1	
	85	44-13-8248	.Трубопровод подвода гидросмеси к гидронасосу	1	
	86	44-13-8259	.Трубопровод подвода воздуха к воздушному стартеру	1	
	87	44-13-8271	.Трубопровод подвода воздуха из-за II каскада компрессора	1	
	88	44-13-8270	.Трубопровод подвода воздуха из-за I каскада компрессора	1	
	89	Н08-4.004-9 10-1-360	.Трубопровод подвода масла в заднюю коробку	1	
	90	Н08-4.004-11 6-1-300	.Трубопровод замера минимального давления масла	1	
	91	Н08-4.004-12 10-1-215	.Трубопровод подвода огнегасящей смеси	1	
	92	Н08-4.004-13 10-1-710	.Трубопровод слива топлива из термодатчика	1	

Рис.	Поз.	Обозначение	Наименование сборочных единиц, деталей 1234567	Колич. на об. ед.	Сведения о взаимозаменяемости и конструктивных изменениях
	93	Н08-4.004-14 / 8-1-190	.Трубопровод дренажа топлива из ЦР-1-30КП	1	
	94	Н08-4.004-15 / 10-1-620	.Трубопровод подвода масла к переднему подшипнику	1	
	95	Н08-4.004-16 / 16-1-1400	.Трубопровод подвода огнегасящей смеси	1	
	96	Н08-4.004-17 / 12-1-1290	.Трубопровод подвода масла к шарико-подшипнику	1	
	97	Н08-4.004-18 / 20-1-680	.Трубопровод подвода огнегасящей смеси	1	
	98	Н08-4.004-20 / 10-1-1100	.Трубопровод наддува лабиринта турбины ППО	1	
	99	Н08-4.004-21 / 8-1-380	.Трубопровод наддува дренажного бачка	1	
	100	Н08-4.004-22 / 10-1-990	.Трубопровод подвода воздуха от ДПД	1	
	101	Н08-4.004-23 / 10-1-1170	.Трубопровод суфлирования маслобака	1	
	102	Н08-4.004-24 / 12-1-890	.Трубопровод подвода топлива к РППО-30Н	1	

Рис.	Поз.	Обозначение	Наименование сборочных единиц, деталей 1234567	Колич. на сб. ед.	Сведения о взаимозаменяемости и конструктивных изменениях
	103	Н08-4.004-42 / 8-1-710	.Трубопровод подвода воздуха на обогрев термодатчика	1	
	104	Н08-4.004-25 / 8-1-990	.Трубопровод слива топлива из ДПО-30К в ЦР-1-30КП	1	
	105	Н08-4.004-26 / 8-1-1180	.Трубопровод слива топлива из ДПО-30К, задний	1	
	106	Н08-4.004-27 / 10-1-1000	.Трубопровод дренажа топлива из переднего дренажного бачка	1	
	107	Н08-4.004-28 / 14-1-980	.Трубопровод слива топлива	1	
	108	Н08-4.004-29 / 8-1-240	.Трубопровод дренажа топлива	1	
	109	Н08-4.004-30 / 8-1-890	.Трубопровод дренажа топлива из РППО-30К	1	
	110	Н08-4.004-33 / 8-1-1380	.Трубопровод слива топлива из РНА-30К	1	
	111	Н08-4.004-35 / 6-1-220	.Трубопровод замера давления топлива на входе в насос	1	
	112	Н08-4.004-36 / 6-1-910	.Трубопровод подвода огнегасящей смеси	1	

72.80.00

Рис.	Поз.	Обозначение	Наименование сборочных единиц, деталей 1234567	Колич. на сб. ед.	Сведения о взаимозаменяемости и конструктивных изменениях
	II3	Н08-4.004-37 6-I-240	.Трубопровод замера давления топлива на входе в топливный фильтр	I	
	II4	Н08-4.004-38 6-I-I70	.Трубопровод замера давления топлива на выходе из топливного фильтра	I	
	II5	Н08-4.004-39 6-I-270	.Трубопровод замера минимального давления топлива	I	
	II6	Н08-4.009-5I9 8-I-II20	.Трубопровод подвода топлива высокого давления от НР-30КП к 30В	I	
	II7	Н08-4.005-43 8-I-420	.Трубопровод отвода масла от автомата разгрузки	I	
	II8	Н08-4.005-44 I0-I-660	.Трубопровод наддува лабиринта генератора	I	
	II9	Н08-4.005-45 8-I-II00	.Трубопровод подвода давления Рп от ДПО-30К к РНА-30К	I	
	I20	Н08-4.005-46 I2-I-260	.Трубопровод подвода Рк* к фильтру от датчика полного давления	I	
	I2I	Н08-4.005-47 8-I-350	.Трубопровод подвода Рк к фильтру	I	
	I22	Н08-4.005-48 8-I-I200	.Трубопровод подвода топлива к ЦР-I-30КП от гидрозамедлителя	I	

Рис.	Поз.	Обозначение	Наименование сборочных единиц, деталей 1234567	Колич. на сб. ед.	Сведения о взаимозаменяемости и конструктивных изменениях
	I23	Н08-4.005-49 8-I-I040	.Трубопровод подвода топлива постоянного давления от ДПО-30К к РНА-30К	I	
	I24	Н08-4.005-50 8-I-I350	.Трубопровод подвода P_2 к автомату приёмистости	I	
	I25	Н08-4.005-55 8-I-780	.Трубопровод подвода топлива от НР-30КП к агрегату ИМТ-3	I	
	I26	Н08-4.005-56 8-I-I500	.Трубопровод подвода воздуха к АЗ	I	
	I27	Н08-4.005-57 8-I-I500	.Трубопровод подвода воздуха к АЗ	I	
	I28	Н08-4.005-58 8-I-I500	.Трубопровод подвода воздуха к АЗ	I	
	I29	Н08-4.006-59 I0-I-4I0	.Трубопровод слива топлива из гидроцилиндров через ДПО-30К	I	
	I30	Н08-4.006-60 8-I-I050	.Трубопровод подвода топлива высокого давления от НР-30КП к термодатчику	I	
	I3I	Н08-4.006-6I 6-I-7I0	.Трубопровод подвода топлива к агрегату МСТ-8А	I	
	I32	40-I3-495I	.Трубопровод подвода высокого давления от НР-30КП к ДПО-30К	I	

Рис.	Поз.	Обозначение	Наименование сборочных единиц, деталей 1234567	Колич. на сб. ед.	Сведения о взаимозаменяемости и конструктивных изменениях
	133	Н08-4.006-63 8-1-915	.Трубопровод подвода топлива от термодатчика к ДПС-30К	1	
	134	Н08-4.006-71 8-1-420	.Трубопровод подвода топлива к гидроцилиндру дроссельной заслонки	1	
	135	Н08-4.006-74 8-1-1220	.Трубопровод подвода топлива от РНА-30К в полость под поршнем ЦНА-30К, правый	1	
	136	Н08-4.006-75 8-1-1150	.Трубопровод подвода топлива от РНА-30К в полость над поршнем ЦНА-30К, правый	1	
	137	Н08-4.006-521 8-1-920	.Трубопровод подвода топлива от фильтра к гидроцилиндру дроссельной заслонки	1	
	138	Н08-4.006-77 6-1-740	.Трубопровод замера давления топлива в 1 контуре	1	
	139	Н08-4.007-79 10-1-1300	.Трубопровод суфлирования маслобака	1	
	140	Н08-4.007-80 10-1-680	.Трубопровод подвода масла к переднему подшипнику	1	
	141	Н08-4.007-82 8-1-510	.Трубопровод слива топлива из ДПО-30К в ЦР-1-30КП	1	
	142	Н08-4.007-83 10-1-410	.Трубопровод слива топлива из коллекторов	1	

Рис.	Поз.	Обозначение	Наименование сборочных единиц, деталей 1234567	Колич. на сб. ед.	Сведения о взаимозаменяемости и конструктивных изменениях
	I43	Н08-4.007-84 I0-I-I200	.Трубопровод сублирования маслобака	I	
	I44	Н08-4.007-85 I2-I-II40	.Трубопровод стравливания масла из маслобака	I	
	I45	Н08-4.007-86 8-I-680	.Трубопровод подвода воздуха на обогрев термодатчика	I	
	I46	Н08-4.007-87 I2-I-890	.Трубопровод подвода топлива к РПП0-30К	I	
	I47	Н08-4.007-253 I0-I-I600	.Трубопровод подвода воздуха от ДПД	I	
	I48	Н08-4.007-89 I2-I-I290	.Трубопровод слива топлива из РПП0-30К	I	
	I49	Н08-4.007-94 8-I-660	.Трубопровод слива топлива из ДП0-30К, передний	I	
	I50	Н08-4.007-96 I2-I-990	.Трубопровод стравливания масла	I	
	I5I	Н08-4.007-97 8-I-530	.Трубопровод слива топлива из РНА-30К	I	
	I52	Н08-4.007-98 8-I-630	.Трубопровод слива топлива из ДП0-30К в ЦР-I-30КП	I	

Рис.	Поз.	Обозначение	Наименование сборочных единиц, деталей I234567	Колич. на сб.ед.	Сведения о взаимозаменяемости и конструктивных изменениях.
	I53	Н08-4.007-99 8-I-I50	. Трубопровод слива топлива из РНА-30К	I	
	I54	Н08-4.008-I00 I0-I-II20	. Трубопровод наддува лабиринта генератора	I	
	I55	Н08-4.008-I0I I4-I-I500	. Трубопровод подвода масла в маслобак	I	
	I56	Н08-4.008-I02 8-I-740	. Трубопровод подвода давления $P_{по}$ от ДПО-30К к РНА-30К	I	
	I57	Н08-4.008-I03 8-I-8I0	. Трубопровод подвода топлива постоянного давления от ДПО-30К к РНА-30К	I	
	I58	Н08-4.008-254 8-I-900	. Трубопровод подвода топлива к ЦР-I-30КП от гидрозамедлителя	I	
	I59	Н08-4.008-I07 8-I-I040	. Трубопровод подвода топлива к агрегату ИМТ-3	3	
	I60	Н08-4.009-II0 8-I-I490	. Трубопровод подвода топлива от РНА-30К в полость над поршнем ЦНА-30К, левый	I	
	I6I	Н08-4.009-III 8-I-I500	. Трубопровод подвода топлива от РНА-30К в полость под поршнем ЦНА-30К, левый	I	

Рис.	Поз.	Обозначение	Наименование сборочных единиц, деталей 1234567	Колич. на об. ед.	Сведения о взаимозаменяемости и конструктивных изменениях
	I62	Н08-4.009-II2 6-I-600	.Трубопровод замера давления топлива в I контуре	I	
	I63	Н08-4.009-II5 8-I-I020	.Трубопровод подвода топлива к гидроцилиндру дроссельной заслонки	I	
	I64	Н08-4.009-II6 8-I-I480	.Трубопровод подвода топлива от термодатчика к ДПО-30К	I	
	I65	Н08-4.009-II4 8-I-I480	.Трубопровод подвода топлива высокого давления от НР-30К к термодатчику	I	
	I66	Н08-4.009-II7 6-I-800	.Трубопровод подвода топлива к датчику МСТ-8А	I	
	I67	Н08-4.009-II8 6-I-920	.Трубопровод замера давления в I контуре	I	
	I68	Н08-4.0I0-II9 I6-I-660	.Трубопровод откачки масла от переднего подшипника	I	
	I69	Н08-4.0I0-I2I I6-I-I200	.Трубопровод суфлирования задней опоры	I	
	I70	Н08-4.0I0-252 I6-I-I200	.Трубопровод откачки масла от задней опоры	I	
	I7I	Н08-040-I7 20-I-I990-ч	.Трубопровод суфлирования передней опоры	I	

Рис.	Поз.	Обозначение	Наименование сборочных единиц, деталей 1234567	Колич. на об. ед.	Сведения о взаимозаменяемости и конструктивных изменениях
	172	Н08-4.011-123 8-1-1600	.Трубопровод подвода масла к подшипнику задней опоры	1	
	173	Н08-4.011-124 8-1-440	.Трубопровод слива из ЦР-1-30КП	1	
	174	Н08-4.011-125 6-1-400	.Трубопровод дренажа из гидронасоса	1	
	175	Н08-4.011-130 8-1-1120	.Трубопровод слива топлива из РНА-30К	1	
	176	Н08-4.011-131 6-1-250	.Трубопровод дренажа топлива из ДПМ44-П3Т	1	
	177	Н08-4.011-132 6-1-240	.Трубопровод дренажа из гидронасоса	1	
	178	Н08-4.011-133 8-1-780	.Трубопровод слива топлива из ИМТ-3	1	
	179	Н08-4.011-134 6-1-840	.Трубопровод замера давления масла на входе в двигатель	1	
	180	Н08-4.012-172 12-1-350	.Трубопровод отвода масла от автомата разгрузки	1	
	181	Н08-4.060-547 8-1-180	.Трубопровод подвода топлива к ЦР-1-30КП от гидрозамедлителя агрегата НР-30КП	1	

Рис.	Поз.	Обозначение	Наименование сборочных единиц, деталей 1234567	Колич. на сб. ед.	Сведения о взаимозаменяемости и конструктивных изменениях
	182	Н08-137-18 / 10-1-1100-Ч	.Трубопровод подвода воздуха от ДПД	1	
	183	Н08-4.060-550 / 8-1-1000	.Трубопровод слива топлива из ИМТ-3	1	
	184	Н08-4.061-551 / 14-1-1550	.Трубопровод подвода масла в маслобак	1	
	185	Н08-4.013-141 / 6-1-1000	.Трубопровод подвода азота к гидроаккумулятору	1	
	186	Н08-4.013-142 / 6-1-880	.Трубопровод подвода азота к гидроаккумулятору	1	
	187	Н08-4.013-143 / 14-1-1000	.Трубопровод отвода гидросмеси от гидронасоса	1	
	188	Н08-4.013-150 / 12-1-1150	.Трубопровод подвода масла к фильтру	1	
	189	Н08-4.013-145 / 6-1-240	.Трубопровод подвода масла к перепускному крану	1	
	190	Н08-4.014-151 / 12-1-1660	.Трубопровод подвода масла к цилиндру реверса	1	
	191	Н08-4.014-152 / 12-1-1720	.Трубопровод подвода масла к цилиндру реверса	1	

Рис.	Поз.	Обозначение	Наименование сборочных единиц, деталей 1234567	Колич. на сб. ед.	Сведения о взаимозаменяемости и конструктивных изменениях
	192	Н08-4.014-153 12-1-400	.Трубопровод подвода масла к цилиндру реверса	1	
	193	Н08-4.014-154 12-1-300	.Трубопровод подвода масла к цилиндру реверса	1	
	194	Н08-4.015-160 8-1-260	.Трубопровод подвода масла к термоклапану	1	
	195	Н08-4.015-161 8-1-210	.Трубопровод отвода масла от термоклапана	1	
	196	Н08-4.015-162 12-1-500	.Трубопровод подвода масла к автомату разгрузки	1	
	197	Н08-4.015-163 6-1-210	.Трубопровод подвода масла к клапану манометра	1	
	198	Н08-4.015-164 6-1-1280	.Трубопровод подвода азота к гидроаккумулятору	1	
	199	Н08-4.015-165 6-1-1390	.Трубопровод подвода азота к гидроаккумулятору	1	
	200	Н08-4.015-166 6-1-240	.Трубопровод отвода масла от перепускного крана	1	

Рис.	Поз.	Обозначение	Наименование сборочных единиц, деталей 1234567	Колич. на об. ед.	Сведения о взаимозаменяемости и конструктивных изменениях
	201	Н08-4.015-170 / 12-1-1300	.Трубопровод отвода масла от клапана нагнетания	1	
	203	0884844	.Крестовина	1	
	204	40-13-069	.Тройник	1	
	205	40-13-4118	.Тройник	1	
	206	44-13-069	.Кронштейн	1	
	207	44-13-070	.Кронштейн	1	
	208	44-13-177	.Крестовина	1	
	209	44-13-178	.Крестовина	1	
	210	44-13-179	.Тройник	1	
	211	5215А-6	.Тройник	1	
	212	44-13-314	.Кронштейн	1	
	213	26-13-023	.Кронштейн сферический	1	
	214	44-13-832	.Рукав подвода топлива ко II контуру	1	
	215	40-13-4234	.Фланец	1	
	216	08100091	.Гайка	2	
	217	34М51-28-22,2-1,5	.Кольцо уплотнительное	2	
	218	44-13-831	.Рукав подвода топлива к I контуру	1	

Рис.	Поз.	Обозначение	Наименование сборочных единиц, деталей 1234567	Колич. на сб. ед.	Сведения о взаимозаменяемости и конструктивных изменениях
	219	40-13-399	.Фланец	1	
	220	34М51-20-16,2-1	.Кольцо уплотнительное	2	
	221	147А-56-10	.Штуцер глухой	1	
	222	44-13-953	.Кронштейн	1	
	223	44-13-952	.Кронштейн	1	
	224	44-13-8221	.Рукав откачки масла от задней опоры	1	
	225	3152А-8-16Кд	.Болт	4	
	226	865Г029 ГОСТ 6402-70	.Шайба пружинная	4	
	227	3373А-8Кд	.Гайка самоконтрящая	10	
	228	3406А-1-8-14 Хим.Пас.	.Шайба	10	
	229	3147А-8-20	.Винт	10	
	230	40-13-8443	.Рукав суфлирования задней опоры	1	
	231	44-13-007	.Патрубок	1	
	232	8Д4.470.076-1	.Рукав	1	
	233	3147А-6-16	.Винт	9	
	234	3406А-1-6-12Хим.Пас	.Шайба	9	
	235	3373А-6КД	.Гайка самоконтрящая	9	
	236	30-13-051	.Колодка	5	
	237	30-13-055	.Колодка	5	
	238	3762А-8	.Втулка	5	
	239	133374	.Пластина	5	
	240	Н08-012-6-12	.Шайба контровочная	7	

Рис.	Поз.	Обозначение	Наименование сборочных единиц, деталей 1234567	Колич. на сб.ед.	Сведения о взаимозаменяемости и конструктивных изменениях.
	241	3147А-6-20	.Винт	7	
	242	26-13-023	.Кронштейн сферический	5	
	243	40-13-845	.Крестовина	1	
	244	40-13-867	.Крестовина	1	
	245	8Д4.470.077	.Коллектор топливный I контура	1	
	246	8Д4.470.081	.Коллектор топливный II контура	1	
	247	40-13-780	.Колодка	2	
	248	40-13-781	.Колодка	2	
	249	30-13-095	.Кронштейн сферический	2	
	250	Н08-4.006-65 8-1-660	.Трубопровод подвода топлива к гидроцилиндрам перепуска воздуха	1	
	251	Н08-4.006-66 8-1-250	.Трубопровод подвода топлива к гидроцилиндрам перепуска воздуха	1	
	252	Н08-4.006-67 8-1-320	.Трубопровод подвода топлива к гидроцилиндрам перепуска воздуха	1	
	253	Н08-4.006-68 8-1-1120	.Трубопровод подвода топлива к гидроцилиндрам перепуска воздуха	1	
	254	40-13-011	.Тройник проходной	1	
	255	44-13-001	.Тройник проходной	1	
	256	Н08-4.006-64 8-1-270	.Трубопровод подвода топлива к гидроцилиндрам перепуска воздуха	3	

Рис.	Поз.	Обозначение	Наименование сборочных единиц, деталей I234567	Колич. на об. ед.	Сведения о взаимозаменяемости и конструктивных изменениях
	257	44-I3-I72	.Проходник	I	
	258	H08-I86-30xI,5	.Контргайка	I	
	259	3405А-I,5-30-45Кд	.Шайба	I	
	260	2724С57-М30xI,5	.Заглушка предохранительная	I	
	26I	27I8А-8	.Проходник	2	
	262	H08-I86-I6xI	.Контргайка	2	
	263	3405А-I,5-I6-25Кд	.Шайба	2	
	264	2724С57-М16х1	.Заглушка предохранительная	1	

22.00.00
стр.592

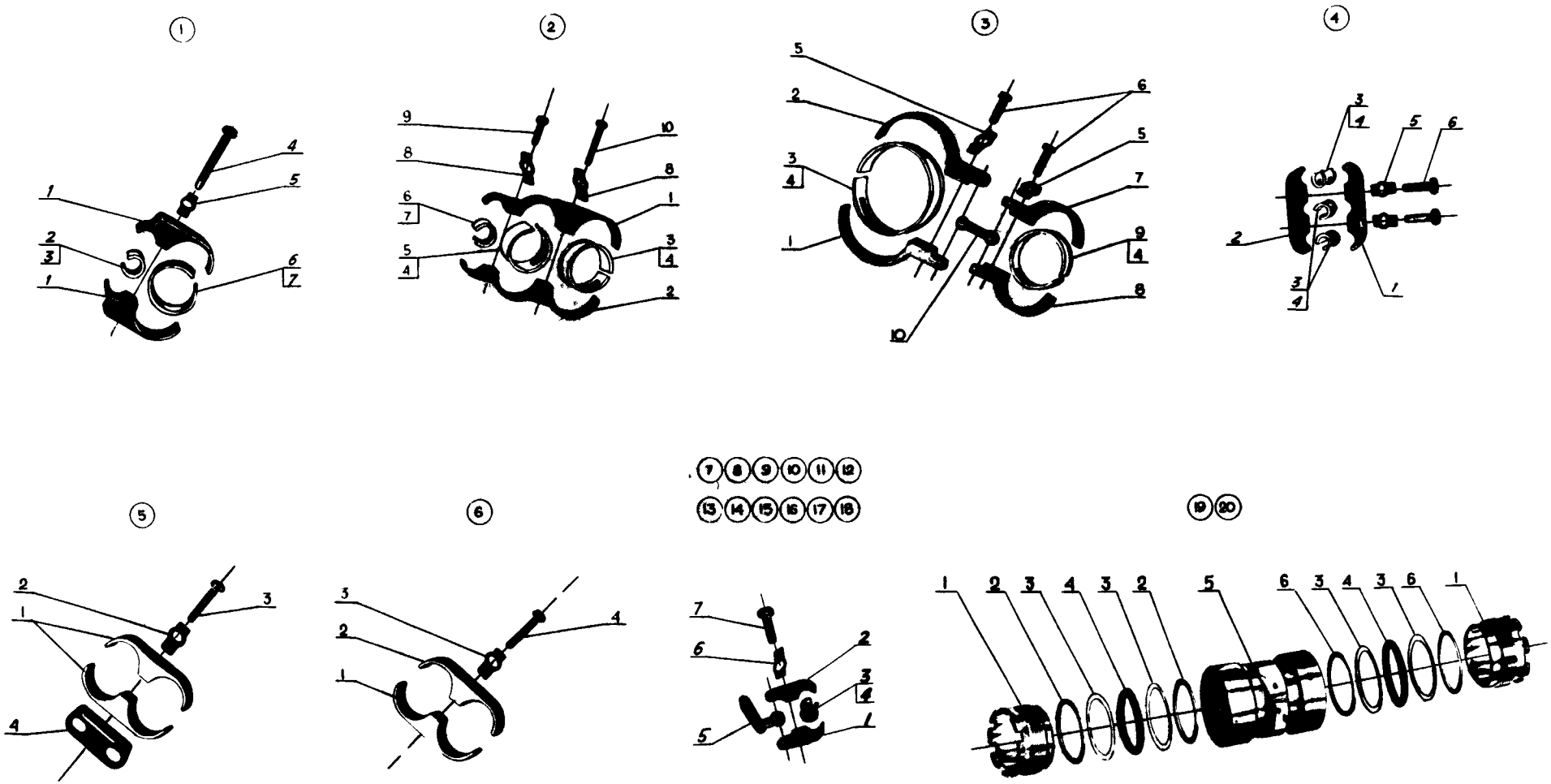

ЭЛЕМЕНТЫ КРЕПЛЕНИЯ ТРУБОПРОВОДОВ

(Лист 1 из 8)

109КП-78-1

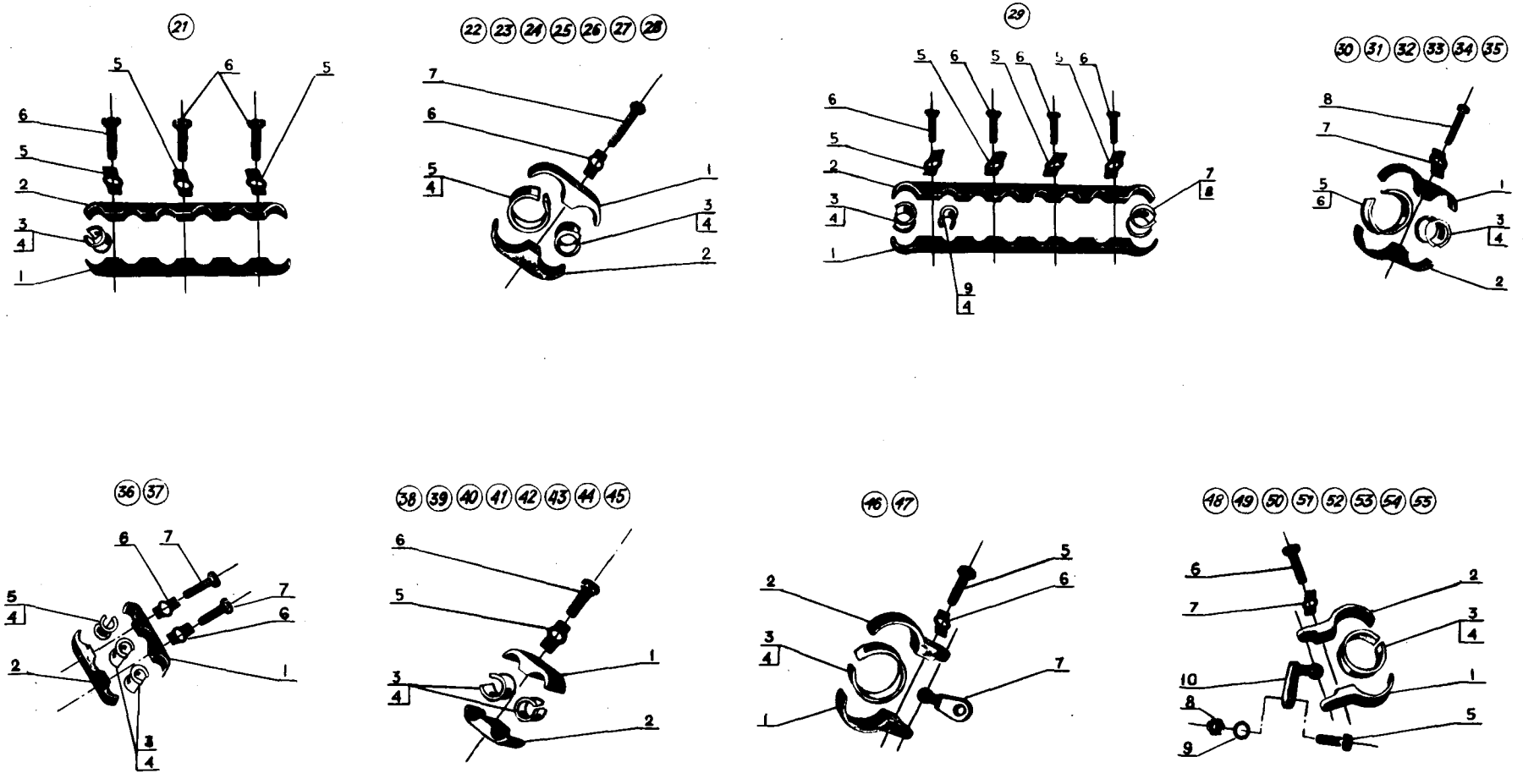

ЭЛЕМЕНТЫ КРЕПЛЕНИЯ ТРУБОПРОВОДОВ

(Лист 2 из 7)

109КП-78-2

56

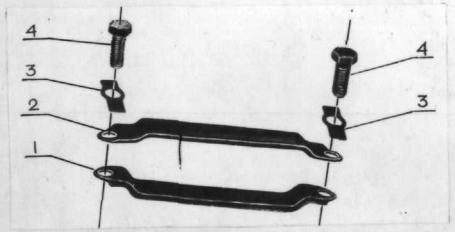

57

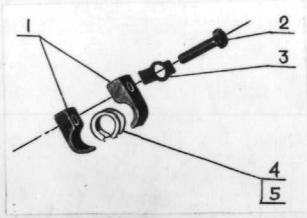

58 59 60

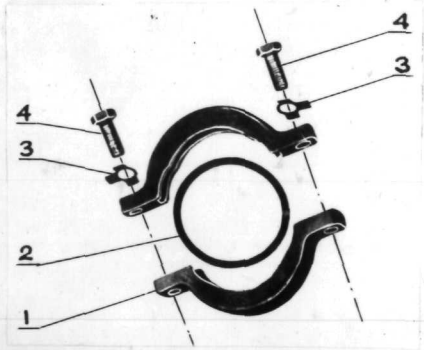

61

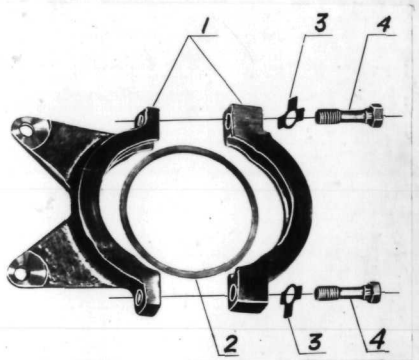

62 63

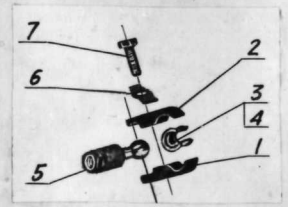

64

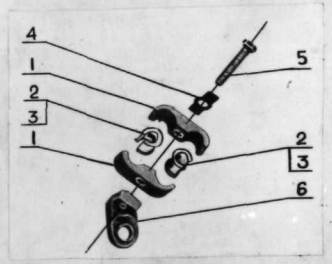

65 66 67 68 69

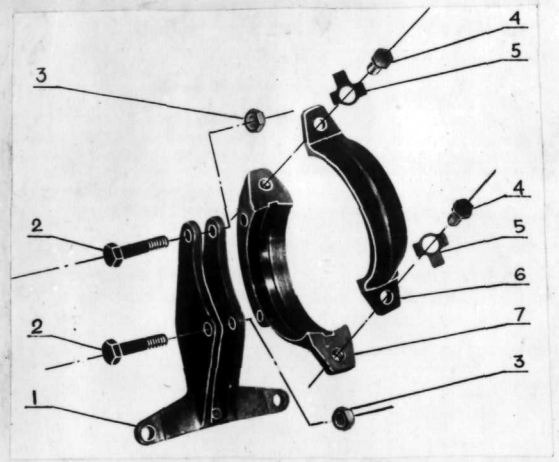

70 71 72 73 74 75 76 77 78 79 80
81 82 83 84 85 137

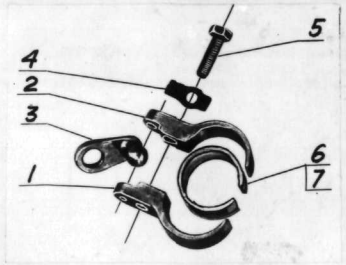

ЭЛЕМЕНТЫ КРЕПЛЕНИЯ ТРУБОПРОВОДОВ

(Лист 3 из 8)

109КП-82-3

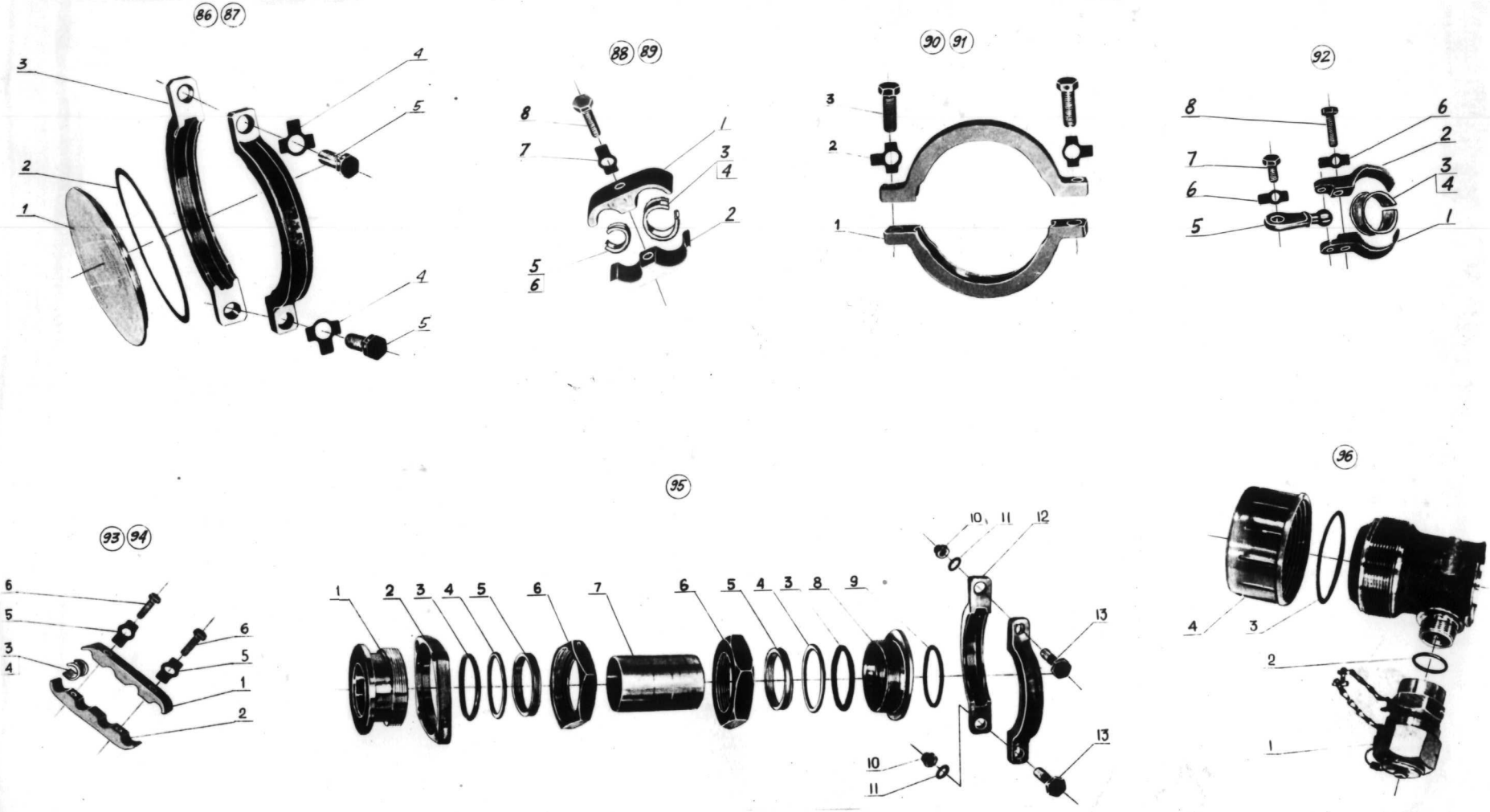

ЭЛЕМЕНТЫ КРЕПЛЕНИЯ ТРУБОПРОВОДОВ

(Лист 4 из 7)

400КП-78-4

97 98

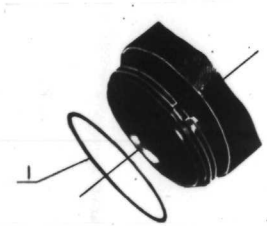

99 100 101

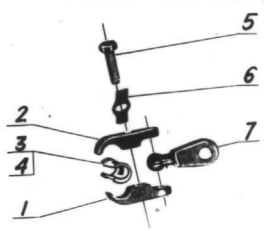

102 103

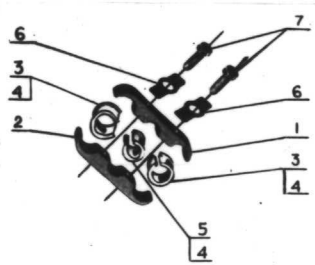

104

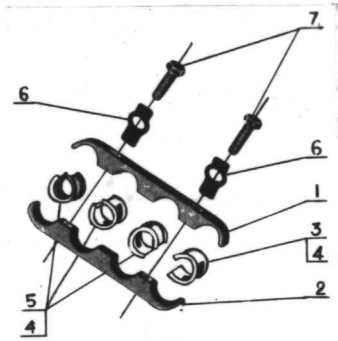

105

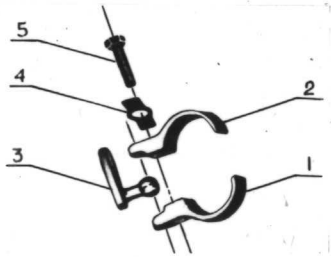

106

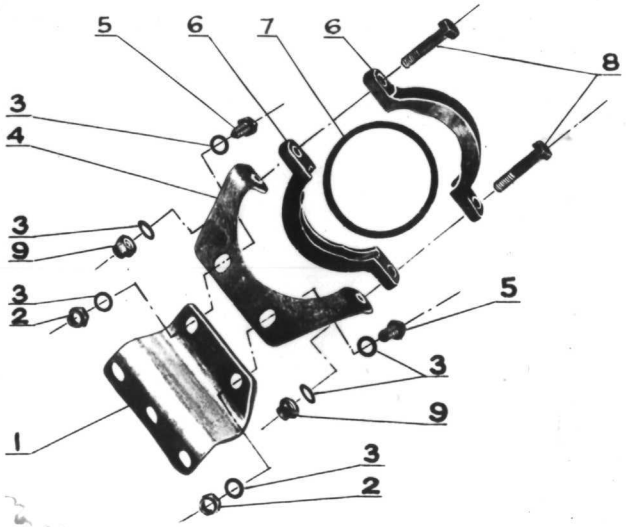

107

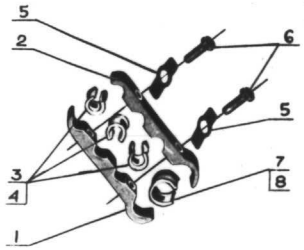

108

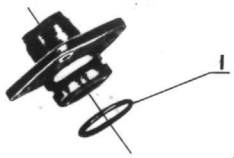

109 110

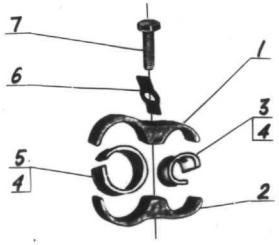

ЭЛЕМЕНТЫ КРЕПЛЕНИЯ ТРУБОПРОВОДОВ

(Лист 5 из 7)

109КП-78-5

111

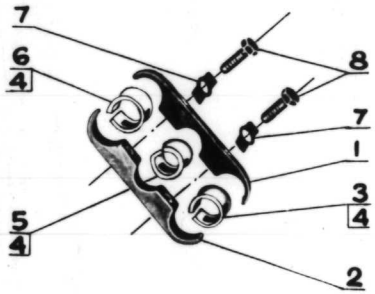

112

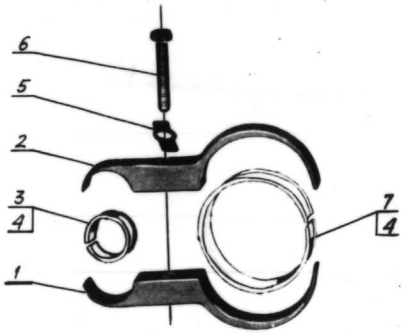

113

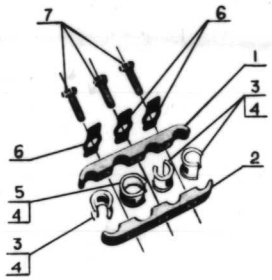

114 115 116 117

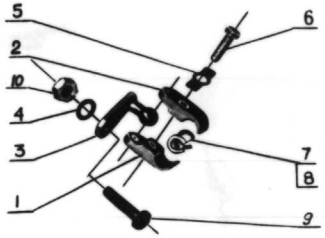

118

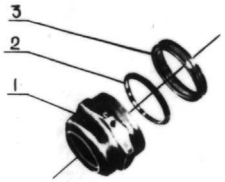

119

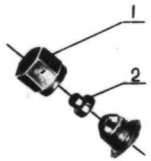

120

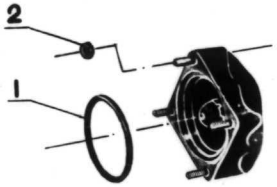

121

122

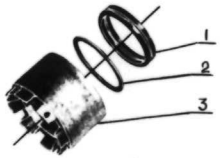

ЭЛЕМЕНТЫ КРЕПЛЕНИЯ ТРУБОПРОВОДОВ

(Лист 6 из 8)

109КП-78-6

123

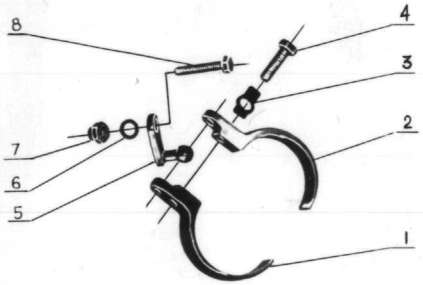

124

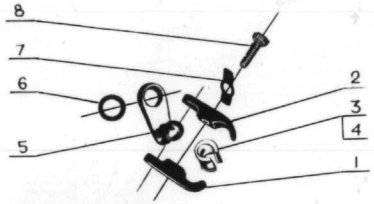

125 126

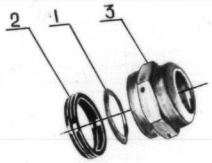

127

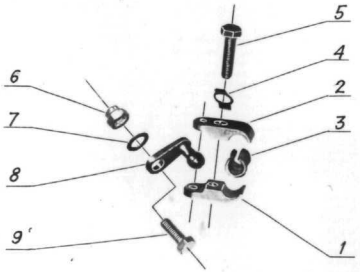

128

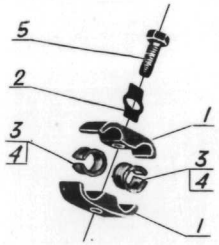

129

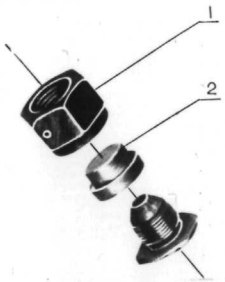

ЭЛЕМЕНТЫ КРЕПЛЕНИЯ ТРУБОПРОВОДОВ

(Лист 7 из 8)

109КП-82-7

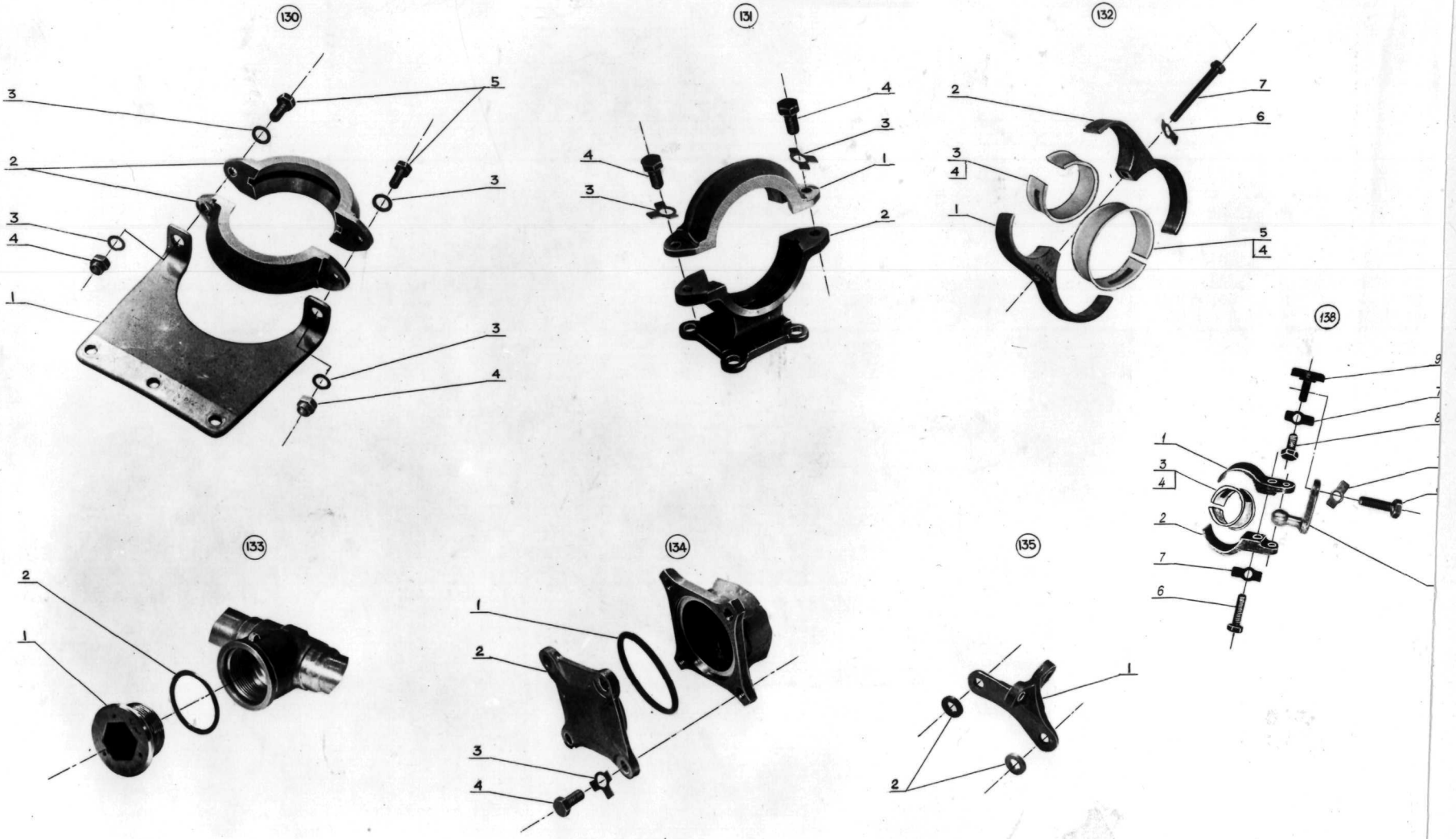

ЭЛЕМЕНТЫ КРЕПЛЕНИЯ ТРУБОПРОВОДОВ

(Лист 8 из 8)

109КП-82-8

Рис.	Поз.	Обозначение	Наименование сборочных единиц, деталей 1234567	Колич. на сб. ед.	Сведения о взаимозаменяемости и конструктивных изменениях
503		44-13-803	Элементы крепления трубопроводов		
	(1)		.Элемент крепления	2	
	1	40-13-283	..Колодка парная	2	
	2	3762А-12	..Втулка	1	
	3	133374	..Пластина	1	
	4	3147А-6-48	..Винт	1	
	5	Н08-012-6-12	..Шайба контровочная	1	
	6	3762А-32	..Втулка	1	
	7	133377	..Пластина	1	
	(2)		.Элемент крепления	1	
	1	40-13-281	..Колодка	1	
	2	40-13-282	..Колодка	1	
	3	3762А-34	..Втулка	1	
	4	133377	..Пластина	2	
	5	3762А-27	..Втулка	1	
	6	3762А-12	..Втулка	1	
	7	133374	..Пластина	1	
	8	Н08-012-6-12	..Шайба контровочная	2	
	9	3147А-6-24	..Винт	1	
	10	3147А-6-44	..Винт	1	
	(3)		.Элемент крепления	1	
	1	30-13-038	..Колодка	1	
	2	30-13-048	..Колодка	1	

Рис.	Поз.	Обозначение	Наименование сборочных единиц, деталей 1234567	Колич. на сб. ед.	Сведения о взаимозаменяемости и конструктивных изменениях
	3	3762А-32	..Втулка	I	
	4	I33377	..Пластина	2	
	5	H08-0I2-6-I2	..Шайба контровочная	2	
	6	3I47А-6-24	..Винт	2	
	7	40-I3-I3I	..Колодка	I	
	8	40-I3-I32	..Колодка	I	
	9	3762А-28	..Втулка	I	
	I0	30-I3-283	..Стержень	I	
	(4)		.Элемент крепления	3	
	I	30-I3-I07	..Колодка	I	
	2	30-I3-I08	..Колодка	I	
	3	3762А-8	..Втулка	3	
	4	I33374	..Пластина	3	
	5	H08-0I2-6-I2	..Шайба контровочная	2	
	6	3I47А-6-24	..Винт	2	
	(5)		.Элемент крепления	I	
	I	40-I3-620	..Колодка	2	
	2	H08-0I2-6-I2	..Шайба контровочная	I	
	3	3I47А-6-40	..Винт	I	
	4	40-I3-I82	..Кронштейн	I	
	(6)		.Элемент крепления	I	
	I	40-I3-6I9	..Колодка	I	
	2	40-I3-620	..Колодка	I	

Рис.	Поз.	Обозначение	Наименование сборочных единиц, деталей 1234567	Колич. на сб. ед.	Сведения о взаимозаменяемости и конструктивных изменениях
	3	H08-0I2-6-I2	..Шайба контровочная	I	
	4	3I47A-6-36	..Винт	I	
	(7)		.Элемент крепления	I	
	I	30-I3-050	..Колодка	I	
	2	30-I3-054	..Колодка	I	
	3	3762A-6	..Втулка	I	
	4	I33374	..Пластина	I	
	5	26-I3-023	..Кронштейн сферический	I	
	6	H08-0I2-6-I2	..Шайба контровочная	I	
	7	3I47A-6-20	..Винт	I	
	(8)		.Элемент крепления	2	
	I	30-I3-05I	..Колодка	I	
	2	30-I3-055	..Колодка	I	
	3	3762A-8	..Втулка	I	
	4	I33374	..Пластина	I	
	5	26-I3-023	..Кронштейн сферический	I	
	6	H08-0I2-6-I2	..Шайба контровочная	I	
	7	3I47A-6-20	..Винт	I	
	(9)		.Элемент крепления	I	
	I	30-I3-05I	..Колодка	I	
	2	30-I3-055	..Колодка	I	
	3	3762A-8	..Втулка	I	
	4	I33374	..Пластина	I	

Рис.	Поз.	Обозначение	Наименование сборочных единиц, деталей 1234567	Колич. на сб. эл.	Сведения о взаимозаменяемости и конструктивных изменениях
	5	44-I3-285	..Кронштейн сферический	I	
	6	H08-0I2-6-I2	..Шайба контровочная	I	
	7	3I47A-6-20	..Винт	I	
	(I0)		.Элемент крепления	4	
	I	30-I3-050	..Колодка	I	
	2	30-I3-054	..Колодка	I	
	3	3762A-6	..Втулка	I	
	4	I33374	..Пластина	I	
	5	30-I3-095	..Кронштейн сферический	I	
	6	H08-0I2-6-I2	..Шайба контровочная	I	
	7	3I47A-6-20	..Винт	I	
	(II)		.Элемент крепления	I	
	I	30-I3-050	..Колодка	I	
	2	30-I3-054	..Колодка	I	
	3	3762A-6	..Втулка	I	
	4	I33374	..Пластина	I	
	5	44-I3-285	..Кронштейн сферический	I	
	6	H08-0I2-6-I2	..Шайба контровочная	I	
	7	3I47A-6-20	..Винт	I	
	(I2)		.Элемент крепления	3	
	I	30-I3-053	..Колодка	I	
	2	30-I3-057	..Колодка	I	
	3	3762A-I2	..Втулка	I	

Рис.	Поз.	Обозначение	Наименование сборочных единиц, деталей 1234567	Колич. на сб. ед.	Сведения о взаимозаменяемости и конструктивных изменениях
	4	I33374	..Пластина	I	
	5	30-I3-095	..Кронштейн сферический	I	
	6	H08-0I2-6-I2	..Шайба контровочная	I	
	7	3I47A-6-24	..Винт	I	
	(I3)		.Элемент крепления	I	
	I	30-I3-052	..Колодка	I	
	2	30-I3-056	..Колодка	I	
	3	3762A-I0	..Втулка	I	
	4	I33374	..Пластина	I	
	5	26-I3-023	..Кронштейн сферический	I	
	6	H08-0I2-6-I2	..Шайба контровочная	I	
	7	3I47A-6-20	..Винт	I	
	(I4)		.Элемент крепления	I	
	I	30-I3-052	..Колодка	I	
	2	30-I3-056	..Колодка	I	
	3	3762A-I0	..Втулка	I	
	4	I33374	..Пластина	I	
	5	26-I3-023	..Кронштейн сферический	I	
	6	H08-0I2-6-I2	..Шайба контровочная	I	
	7	3I47A-6-24	..Винт	I	
	(I5)		.Элемент крепления	3	
	I	30-I3-052	..Колодка	I	
	2	30-I3-056	..Колодка	I	

Рис.	Поз.	Обозначение	Наименование сборочных единиц, деталей 1234567	Колич. на сб. ед.	Сведения о взаимозаменяемости и конструктивных изменениях
	3	3762А-10	..Втулка	1	
	4	133374	..Пластина	1	
	5	30-13-095	..Кронштейн сферический	1	
	6	Н03-012-6-12	..Шайба контровочная	1	
	7	3147А-6-24	..Винт	1	
	(16)		.Элемент	17	
	1	30-13-051	..Колодка	1	
	2	30-13-055	..Колодка	1	
	3	3762А-8	..Втулка	1	
	4	133374	..Пластина	1	
	5	30-13-095	..Кронштейн сферический	1	
	6	Н08-012-6-12	..Шайба контровочная	1	
	7	3147А-6-20	..Винт	1	
	(17)		.Элемент крепления	1	
	1	30-13-051	..Колодка	1	
	2	30-13-055	..Колодка	1	
	3	3762А-8	..Втулка	1	
	4	133374	..Пластина	1	
	5	44-13-285	..Кронштейн сферический	1	
	6	Н08-012-6-12	..Шайба контровочная	1	
	7	3147А-6-20	..Винт	1	
	(18)		.Элемент крепления	2	
	1	30-13-052	..Колодка		

Рис.	Поз.	Обозначение	Наименование сборочных единиц, деталей 1234567	Колич. на сб.ед.	Сведения о взаимозаменяемости и конструктивных изменениях.
	2	30-13-056	..Колодка	1	
	3	3762А-10	..Втулка	1	
	4	133374	..Пластина	1	
	5	44-13-285	..Кронштейн сферический	1	
	6	Н08-012-6-12	..Шайба контровочная	1	
	7	3147А-6-24	..Винт	1	
	19		.Элемент крепления	2	
	1	40-13-109	..Гайка	2	
	2,6	40-13-783	..Кольцо	4	
	3	2300А-417-2	..Шайба защитная	4	
	4	5128А-417-2-51-1434	..Кольцо уплотнительное	2	
	5	40-13-114	..Муфта	1	
	20		.Элемент крепления	1	
	1	40-13-460	..Гайка	2	
	2	40-13-784	..Кольцо	2	
	3	2300А-31-2	..Шайба защитная	4	
	4	5128А-31-2-51-1434	..Кольцо уплотнительное	2	
	5	40-13-4052	..Муфта	1	
	6	40-13-785	.. Кольцо	2	
	21		. Элемент крепления	2	
	1	40-13-296	..Колодка	1	
	2	40-13-297	..Колодка	1	
	3	3762А-8	..Втулка	6	

Рис.	Поз.	Обозначение	Наименование сборочных единиц, деталей 1234567	Колич. на сб. ед.	Сведения о взаимозаменяемости и конструктивных изменениях
	4	I33374	..Пластина	6	
	5	H08-0I2-6-I2	..Шайба контровочная	3	
	6	3I47A-6-20	..Винт	3	
	22		.Элемент крепления	3	
	I	0864I53	..Колодка парная	I	
	2	0864203	..Колодка парная	I	
	3	3762A-6	..Втулка	I	
	4	I33374	..Пластина	2	
	5	3762A-I0	..Втулка	I	
	6	H08-0I2-6-I2	..Шайба контровочная	I	
	7	3I47A-6-20	..Винт	I	
	23		.Элемент крепления	2	
	I	4727A-I6-20	..Колодка парная	I	
	2	4728A-I6-20	..Колодка парная	I	
	3	3762A-I6	..Втулка	I	
	4	I33377	..Пластина	2	
	5	3762A-20	..Втулка	I	
	6	H08-0I2-6-I2	..Шайба	I	
	7	3I47A-6-32	..Винт	I	
	24		.Элемент крепления	3	
	I	0864I55	..Колодка парная	I	
	2	0864205	..Колодка парная	I	
	3	3762A-8	..Втулка	I	

Рис.	Поз.	Обозначение	Наименование сборочных единиц, деталей 1234567	Колич. на сб. ед.	Сведения о взаимозаменяемости и конструктивных изменениях
	4	I33374	..Пластина	2	
	5	3762А-I0	..Втулка	I	
	6	H08-0I2-6-I2	..Шайба контровочная	I	
	7	3I47А-6-20	..Винт	I	
	(25)		.Элемент крепления	4	
	I	4727А-6-8	..Колодка парная	I	
	2	4728А-6-8	..Колодка парная	I	
	3	3762А-6	..Втулка	I	
	4	I33374	..Пластина	2	
	5	3762А-8	..Втулка	I	
	6	H08-0I2-6-I2	..Шайба контровочная	I	
	7	3I47А-6-20	..Винт	I	
	(26)		.Элемент крепления	5	
	I	4727А-8-I2	..Колодка парная	I	
	2	4728А-8-I2	..Колодка парная	I	
	3	3762А-8	..Втулка	I	
	4	I33374	..Пластина	2	
	5	3762А-I2	..Втулка	I	
	6	H08-0I2-6-I2	..Шайба контровочная	I	
	7	3I47А-6-24	..Винт	I	
	(27)		.Элемент крепления	I	
	I	4727А-I4-I8	..Колодка парная	I	
	2	4728А-I4-I8	..Колодка парная	I	

Рис.	Поз.	Обозначение	Наименование сборочных единиц, деталей 1234567	Колич. на сб. ед.	Сведения о взаимозаменяемости и конструктивных изменениях
	3	3762А-I4	..Втулка	I	
	4	I33377	..Пластина	2	
	5	3762А-I8	..Втулка	I	
	6	Н08-0I2-6-I2	..Шайба контровочная	I	
	7	3I47А-6-28	..Винт	I	
	(28)		.Элемент крепления	3	
	I	0864I58	..Колодка парная	I	
	2	0864208	..Колодка парная	I	
	3	3762А-I0	..Втулка	I	
	4	I33374	..Пластина	2	
	5	3762А-I2	..Втулка	I	
	6	Н08-0I2-6-I2	..Шайба контровочная	I	
	7	3I47А-6-24	..Винт	I	
	(29)		.Элемент крепления	2	
	I	40-I3-555	..Колодка	I	
	2	40-I3-556	..Колодка	I	
	3	3762А-I2	..Втулка	I	
	4	I33374	..Пластина	7	
	5	Н08-0I2-6-I2	..Шайба контровочная	4	
	6	3I47А-6-20	..Винт	4	
	7	3762А-I4	..Втулка	I	
	8	I33377	..Пластина	I	
	9	3762А-8	..Втулка	6	

Рис.	Поз.	Обозначение	Наименование сборочных единиц, деталей 1234567	Колич. на сб. ед.	Сведения о взаимозаменяемости и конструктивных изменениях
	30		.Элемент крепления	I	
	I	40-I3-564	..Колодка	I	
	2	40-I3-563	..Колодка	I	
	3	3762А-I2	..Втулка	I	
	4	I33374	..Пластина	I	
	5	3762А-22	..Втулка	I	
	6	I33377	..Пластина	I	
	7	H08-0I2-6-I2	..Шайба контровочная	I	
	8	3I47А-6-24	..Винт	I	
	3I		.Элемент крепления	2	
	I	40-I3-568	..Колодка	I	
	2	40-I3-569	..Колодка	I	
	3	3762А-I2	..Втулка	I	
	4	I33374	..Пластина	I	
	5	3762А-32	..Втулка	I	
	6	I33377	..Пластина	I	
	7	H08-0I2-6-I2	..Шайба контровочная	I	
	8	3I47А-6-24	..Винт	I	
	32		.Элемент крепления	2	
	I	40-I3-342	..Колодка	I	
	2	40-I3-343	..Колодка	I	
	3	3762А-I0	..Втулка	I	
	4	I33374	..Пластина	I	

Рис.	Поз.	Обозначение	Наименование сборочных единиц, деталей I234567	Колич. на сб. ед.	Сведения о взаимозаменяемости и конструктивных изменениях
	5	3762А-22	..Втулка	I	
	6	I33377	..Пластина	I	
	7	Н08-0I2-6-I2	..Шайба контровочная	I	
	8	3I47А-6-20	..Винт	I	
	(33)		.Элемент крепления	I	
	I	0864392	..Колодка парная	I	
	2	0864403	..Колодка парная	I	
	3	3762А-I2	..Втулка	I	
	4	I33374	..Пластина	I	
	5	3762А-I8	..Втулка	I	
	6	I33377	..Пластина	I	
	7	Н08-0I2-6-I2	..Шайба контровочная	I	
	8	3I47А-6-24	..Винт	I	
	(34)		.Элемент крепления	2	
	I	0864387	..Колодка парная	I	
	2	0864398	..Колодка парная	I	
	3	3762А-8	..Втулка	I	
	4	I33374	..Пластина	I	
	5	3762А-I4	..Втулка	I	
	6	I33377	..Пластина	I	
	7	Н08-0I2-6-I2	..Шайба контровочная	I	
	8	3I47А-6-20	..Винт	I	

Рис.	Поз.	Обозначение	Наименование сборочных единиц, деталей 1234567	Колич. на сб. ед.	Сведения о взаимозаменяемости и конструктивных изменениях
	35		.Элемент крепления	2	
	1	40-13-626	..Колодка	1	
	2	40-13-627	..Колодка	1	
	3	3762А-6	..Втулка	1	
	4	133374	..Пластина	1	
	5	3762А-14	..Втулка	1	
	6	133377	..Пластина	1	
	7	Н08-012-6-12	..Шайба контровочная	1	
	8	3147А-6-20	..Винт	1	
	36		.Элемент крепления	3	
	1	40-13-710	..Колодка	1	
	2	40-13-711	..Колодка	1	
	3	3762А-8	..Втулка	2	
	4	133374	..Пластина	3	
	5	3762А-6	..Втулка	1	
	6	Н08-012-6-12	..Шайба контровочная	2	
	7	3147А-6-20	..Винт	2	
	37		. Элемент крепления	1	
	1	41-13-029	..Колодка	1	
	2	41-13-028	..Колодка	1	
	3	3762А-8	..Втулка	2	
	4	133374	..Пластина	3	
	5	3762А-10	..Втулка	1	

Рис.	Поз.	Обозначение	Наименование сборочных единиц, деталей 1234567	Колич. на сб. ед.	Сведения о взаимозаменяемости и конструктивных изменениях
	6	H08-0I2-6-I2	..Шайба контровочная	2	
	7	3I47A-6-24	..Винт	2	
	(38)		.Элемент крепления	I8	
	I	0864I54	..Колодка парная	I	
	2	0864204	..Колодка парная	I	
	3	3762A-8	..Втулка	2	
	4	I33374	..Пластина	2	
	5	H08-0I2-6-I2	..Шайба контровочная	I	
	6	3I47A-6-20	..Винт	I	
	(39)		.Элемент крепления	3	
	I	4727A-I4-I4	..Колодка парная	I	
	2	4728A-I4-I4	..Колодка парная	I	
	3	3762A-I4	..Втулка	2	
	4	I33377	..Пластина	2	
	5	H08-0I2-6-I2	..Шайба контровочная	I	
	6	3I47A-6-24	..Винт	I	
	(40)		.Элемент крепления	9	
	I	0864I60	..Колодка парная	I	
	2	08642I0	..Колодка парная	I	
	3	3762A-I2	..Втулка	2	
	4	I33374	..Пластина	2	
	5	H08-0I2-6-I2	..Шайба контровочная	I	
	6	3I47A-6-24	..Винт	I	

Рис.	Поз.	Обозначение	Наименование сборочных единиц, деталей 1234567	Колич. на сб. эд.	Сведения о взаимозаменяемости и конструктивных изменениях
	41		.Элемент крепления	2	
	I	0864I57	..Колодка парная	I	
	2	0864207	..Колодка парная	I	
	3	3762А-I0	..Втулка	2	
	4	I33374	..Пластина	2	
	5	H08-0I2-6-I2	..Шайба контровочная	I	
	6	3I47А-6-20	..Винт	I	
	42		.Элемент крепления	3	
	I	4727А-32-32	..Колодка парная	I	
	2	4728А-32-32	..Колодка парная	I	
	3	3762А-32	..Втулка	2	
	4	I33377	..Пластина	2	
	5	H08-0I2-6-I2	..Шайба контровочная	I	
	6	3I47А-6-44	..Винт	I	
	43		.Элемент крепления	2	
	I	4727А-20-20	..Колодка парная	I	
	2	4728А-20-20	..Колодка парная	I	
	3	3762А-20	..Втулка	2	
	4	I33377	..Пластина	2	
	5	H08-0I2-6-I2	..Шайба контровочная	I	
	6	3I47А-6-32	..Винт	I	
	44		.Элемент крепления	2	
	I	4727А-I6-I6	..Колодка парная	I	

Рис.	Поз.	Обозначение	Наименование сборочных единиц, деталей 1234567	Колич. на сб. ед.	Сведения о взаимозаменяемости и конструктивных изменениях
	2	4728А-I6-I6	..Колодка парная	I	
	3	3762А-I6	..Втулка	2	
	4	I33377	..Пластина	2	
	5	Н08-0I2-6-I2	..Шайба контровочная	I	
	6	3I47А-6-28	..Винт	I	
	45		.Элемент крепления	6	
	I	0864I5I	..Колодка парная	I	
	2	086420I	..Колодка парная	I	
	3	3762А-6	..Втулка	2	
	4	I33374	..Пластина	2	
	5	Н08-0I2-6-I2	..Шайба контровочная	I	
	6	3I47А-6-20	..Винт	I	
	46		.Элемент крепления	I	
	I	30-I3-032	..Колодка	I	
	2	30-I3-042	..Колодка	I	
	3	3762А-I8	..Втулка	I	
	4	I33377	..Пластина	I	
	5	3I47А-6-24	..Винт	I	
	6	Н08-0I2-6-I2	..Шайба контровочная	I	
	7	Н08-086-8	..Кронштейн оферический	I	
	47		.Элемент крепления	I	
	I	30-I3-030	..Колодка	I	
	2	30-I3-040	..Колодка	I	

Рис.	Поз.	Обозначение	Наименование сборочных единиц, деталей 1234567	Колич. на сб. ед.	Сведения о взаимозаменяемости и конструктивных изменениях
	3	3762А-I4	..Втулка	I	
	4	I33377	..Пластина	I	
	5	3I47А-6-20	..Винт	I	
	6	Н08-0I2-6-I2	..Шайба контровочная	I	
	7	Н08-086-6	..Кронштейн сферический	I	
	(48)		.Элемент крепления	I	
	I	30-I3-038	..Колодка	I	
	2	30-I3-048	..Колодка	I	
	3	3762А-32	..Втулка	I	
	4	I33377	..Пластина	I	
	5	3I47А-6-20	..Винт	I	
	6	3I47А-6-24	..Винт	I	
	7	Н08-0I2-6-I2	..Шайба контровочная	I	
	8	3373А-6Кд	..Гайка самоконтрящаяся	I	
	9	3406А-I-6-I2Хим.пас	..Шайба	I	
	I0	44-I3-284	..Кронштейн сферический	I	
	(49)		.Элемент крепления	8	
	I	30-I3-030	..Колодка	I	
	2	30-I3-040	..Колодка	I	
	3	3762А-I4	..Втулка	I	
	4	I33377	..Пластина	I	
	5	3I47А-6-I8	..Винт	I	
	6	3I47А-6-20	..Винт	I	

Рис.	Поз.	Обозначение	Наименование сборочных единиц, деталей 1234567	Колич. на об. зд.	Сведения о взаимозаменяемости и конструктивных изменениях
	7	Н08-012-6-12	..Шайба контровочная	1	
	8	3373А-6Кд	..Гайка самоконтрящаяся	1	
	9	3406А-1-6-12 Хим. пас.	..Шайба	1	
	10	26-13-023	..Кронштейн сферический	1	
	(50)		.Элемент крепления	3	
	1	30-13-030	..Колодка	1	
	2	30-13-040	..Колодка	1	
	3	3762А-14	..Втулка	1	
	4	133377	..Пластина	1	
	5	3147А-8-20	..Винт	1	
	6	3147А-6-20	..Винт	1	
	7	Н08-012-6-12	..Шайба контровочная	1	
	8	3373А-8Кд	..Гайка самоконтрящаяся	1	
	9	3406А-1-8-14 Хим. пас.	..Шайба	1	
	10	44-13-287	..Кронштейн сферический	1	
	(51)		.Элемент крепления	1	
	1	30-13-038	..Колодка	1	
	2	30-13-048	..Колодка	1	
	3	3762А-32	..Втулка	1	
	4	133377	..Пластина	1	
	5	3147А-8-20	..Винт	1	
	6	3147А-6-24	..Винт	1	

Рис.	Поз.	Обозначение	Наименование сборочных единиц, деталей 1234567	Колич. на сб. ед.	Сведения о взаимозаменяемости и конструктивных изменениях
	7	Н08-012-6-12	..Шайба контровочная	1	
	8	3373А-8Кд	..Гайка самоконтрящаяся	1	
	9	3406А-1-8-14 Хим. пас.	..Шайба	1	
	10	30-13-095	..Кронштейн сферический	1	
	(52)		.Элемент крепления	11	
	1	30-13-030	..Колодка	1	
	2	30-13-040	..Колодка	1	
	3	3762А-14	..Втулка	1	
	4	133377	..Пластина	1	
	5	3147А-8-20	..Винт	1	
	6	3147А-6-20	..Винт	1	
	7	Н08-012-6-12	..Шайба контровочная	1	
	8	3373А-8Кд	..Гайка самоконтрящаяся	1	
	9	3406А-1-8-14 Хим. пас.	..Шайба	1	
	10	30-13-095	..Кронштейн сферический	1	
	(53)		.Элемент крепления	3	
	1	30-13-038	..Колодка	1	
	2	30-13-048	..Колодка	1	
	3	3762А-32	..Втулка	1	
	4	133377	..Пластина	1	
	5	3147А-8-20	..Винт	1	
	6	3147А-6-24	..Винт	1	
	7	Н08-012-6-12	..Шайба контровочная	1	

72.80.20
Лист 553

Рис.	Поз.	Обозначение	Наименование сборочных единиц, деталей 1234567	Колич. на сб. ед.	Сведения о взаимозаменяемости и конструктивных изменениях
	8	3373А-8Кд	..Гайка самоконтрящаяся	I	
	9	3406А-I-8-I4-Хим. пас.	..Шайба	I	
	I0	44-I3-285	..Кронштейн сферический	I	
	(54)		.Элемент крепления	I	
	I	30-I3-038	..Колодка	I	
	2	30-I3-048	..Колодка	I	
	3	3762А-32	..Втулка	I	
	4	I33377	..Пластина	I	
	5	3I47А-6-28	..Винт	I	
	6	3I47А-6-24	..Винт	I	
	7	Н08-0I2-6-I2	..Шайба контровочная	I	
	8	3373А-6-Кд	..Гайка самоконтрящаяся	I	
	9	3406А-I-6-I2-Хим. пас.	..Шайба	I	
	I0	26-I3-023	..Кронштейн сферический	I	
	(55)		.Элемент крепления	I	
	I	30-I3-030	..Колодка	I	
	2	30-I3-040	..Колодка	I	
	3	3762А-I4	..Втулка	I	
	4	I33377	..Пластина	I	
	5	3I47А-8-24	..Винт	I	
	6	3I47А-6-20	..Винт	I	
	7	Н08-0I2-6-I2	..Шайба контровочная	I	

Рис.	Поз.	Обозначение	Наименование сборочных единиц, деталей 1234567	Колич. на сб. ед.	Сведения о взаимозаменяемости и конструктивных изменениях
	8	3373А-8-КД	..Гайка контровочная	I	
	9	3406А-I-8-I4 Хим. пас.	..Шайба	I	
	I0	30-I3-095	..Кронштейн сферический	I	
	(56)		.Элемент крепления	I	
	I	40-I3-6I6	..Скоба нижняя	I	
	2	40-I3-6I5	..Скоба верхняя	I	
	3	Н08-0I2-6-I2	..Шайба контровочная	2	
	4	3I47А-6-I2	..Винт	2	
	(57)		.Элемент крепления	I	
	I	0864I50	..Колодка	2	
	2	3I47А-6-28	..Винт	I	
	3	Н08-0I2-6-I2	..Шайба контровочная	I	
	4	3762А-I2	..Втулка	I	
	5	I33374	..Пластина	I	
	(58)		.Элемент крепления	I	
	I	44-I3-265	..Хомут	I	
	2	2957А-65	..Прокладка	I	
	3	Н08-035-I0-I4	..Шайба контровочная	2	
	4	3I47А-I0-28	..Винт	2	
	(59)		.Элемент крепления	I	
	I	44-I3-262	..Хомут	I	
	2	2957А-45	..Прокладка	I	
	3	Н08-035-8-I2	..Шайба контровочная	2	
	4	3I47А-8-24	..Винт	2	

Рис.	Поз.	Обозначение	Наименование сборочных единиц, деталей I234567	Колич. на сб.ед.	Сведения о взаимозаменяемости и конструктивных изменениях.
	60		.Элемент крепления	2	
	I	44-I3-267	.. Хомут	I	
	2	2957А-75	..Прокладка	I	
	3	Н08-035-I0-I4	..Шайба контровочная	2	
	4	3I47А-I0-28	..Винт	2	
	6I		.Элемент крепления	I	
	I	40-I3-735	..Кронштейн-хомут	I	
	2	2957А-65	..Прокладка	I	
	3	Н08-035-I0-I4	..Шайба контровочная	2	
	4	804М-55-I00	..Винт	2	
	62		.Элемент крепления	2	
	I	30-I3-05I	..Колодка	I	
	2	30-I3-055	..Колодка	I	
	3	3762А-8	.. Втулка	I	
	4	I33374	..Пластина	I	
	5	Н08-048-8-I3	..Гайка-кронштейн	I	
	6	Н08-0I2-6-I2	..Шайба контровочная	I	
	7	3I47А-6-20	..Винт	I	
	63		..Элемент крепления	I	
	I	30-I3-052	..Колодка	I	
	2	30-I3-056	..Колодка	I	
	3	3762А-I0	..Втулка	I	
	4	I33374	..Пластина	I	
	5	Н08-048-8-I3	..Гайка-кронштейн	I	

Рис.	Поз.	Обозначение	Наименование сборочных единиц, деталей 1234567	Колич. на об. ед.	Сведения о взаимозаменяемости и конструктивных изменениях
	6	Н08-012-6-12	..Шайба контровочная	1	
	7	3147А-6-20	..Винт	1	
	(64)		.Элемент крепления	1	
	1	0864154	..Колодка парная	2	
	2	3762А-8	..Втулка	2	
	3	133374	..Пластина	2	
	4	Н08-012-6-12	..Шайба контровочная	1	
	5	3147А-6-28	..Винт	1	
	6	0894368	..Кронштейн	1	
	(65)		.Элемент крепления	2	
	1	44-13-022	..Кронштейн	1	
	2	3008А-8-36	..Болт	2	
	3	3373А-8Кд	..Гайка самоконтрящаяся	2	
	4	3147А-8-20	..Винт	2	
	5	Н08-035-8-15	..Шайба контровочная	2	
	6	40-13-502	..Обойма	1	
	7	40-13-508	..Обойма	1	
	(66)		.Элемент крепления	1	
	1	44-13-257	..Кронштейн	1	
	2	3008А-8-36	..Болт	2	
	3	3373А-8Кд	..Гайка самоконтрящаяся	2	
	4	3147А-8-20	..Винт	2	
	5	Н08-035-8-15	..Шайба контровочная	2	
	6	40-13-502	..Обойма	1	

Рис.	Поз.	Обозначение	Наименование сборочных единиц, деталей 1234567	Колич. на сб. ед.	Сведения о взаимозаменяемости и конструктивных изменениях
	7	40-I3-508	..Обойма	I	
	(67)		.Элемент крепления	I	
	I	44-I3-256	..Кронштейн	I	
	2	3008А-8-36	..Болт	2	
	3	3373А-8Кд	..Гайка самоконтрящаяся	2	
	4	3I47А-8-20	..Винт	2	
	5	Н08-035-8-I5	..Шайба контровочная	2	
	6	40-I3-502	..Обойма	I	
	7	40-I3-508	..Обойма	I	
	(68)		.Элемент крепления	I	
	I	44-I3-022	..Кронштейн	I	
	2	3008А-8-36	..Болт	2	
	3	3373А-8Кд	..Гайка самоконтрящаяся	2	
	4	3I47А-8-20	..Винт	2	
	5	Н08-035-8-I5	..Шайба контровочная	2	
	6	40-I3-502	..Обойма	I	
	7	44-I3-34I	..Обойма	I	
	(69)		.Элемент крепления	I	
	I	44-I3-258	..Кронштейн	I	
	2	3008А-8-36	..Болт	2	
	3	3373А-8Кд	..Гайка самоконтрящаяся	2	
	4	3I47А-8-20	..Винт	2	

72.80.20
Гр. 558

Рис.	Поз.	Обозначение	Наименование сборочных единиц, деталей 1234567	Колич. на сб. ед.	Сведения о взаимозаменяемости и конструктивных изменениях
	5	H08-035-8-I5	..Шайба контровочная	2	
	6	40-I3-502	..Обойма	I	
	7	44-I3-34I	..Обойма	I	
	(70)		.Элемент крепления	I	
	I	30-I3-034	..Колодка	I	
	2	30-I3-044	..Колодка	I	
	3	44-I3-284	..Кронштейн сферический	I	
	4	H08-0I2-6-I2	..Шайба контровочная	I	
	5	3I47A-6-20	..Винт	I	
	6	3762A-22	..Втулка	I	
	7	I33377	..Пластина	I	
	(7I)		.Элемент крепления	I	
	I	30-I3-033	..Колодка	I	
	2	30-I3-043	..Колодка	I	
	3	44-I3-285	..Кронштейн сферический	I	
	4	H08-0I2-6-I2	..Шайба контровочная	I	
	5	3I47A-6-20	..Винт	I	
	6	3762A-20	..Втулка	I	
	7	I33377	..Пластина	I	
	(72)		.Элемент крепления	I	
	I	30-I3-03I	..Колодка	I	

72.80.20

Стр. 559

Рис.	Поз.	Обозначение	Наименование сборочных единиц, деталей 1234567	Колич. на сб. ед.	Сведения о взаимозаменяемости и конструктивных изменениях
	2	30-13-041	..Колодка	1	
	3	30-13-095	..Кронштейн сферический	1	
	4	Н08-012-6-12	..Шайба контровочная	1	
	5	3147А-6-20	..Винт	1	
	6	3762А-16	..Втулка	1	
	7	133377	..Пластина	1	
	(73)		.Элемент крепления	1	
	1	30-13-034	..Колодка	1	
	2	30-13-044	..Колодка	1	
	3	26-13-023	..Кронштейн сферический	1	
	4	Н08-012-6-12	..Шайба контровочная	1	
	5	3147А-6-20	..Винт	1	
	6	3762А-22	..Втулка	1	
	7	133377	..Пластина	1	
	(74)		.Элемент крепления	1	
	1	30-13-032	..Колодка	1	
	2	30-13-042	..Колодка	1	
	3	44-13-287	..Кронштейн сферический	1	
	4	Н08-012-6-12	..Шайба контровочная	1	
	5	3147А-6-24	..Винт	1	
	6	3762А-18	..Втулка	1	
	7	133377	..Пластина	1	

72.80.20
Стр.560

Рис.	Поз.	Обозначение	Наименование сборочных единиц, деталей 1234567	Колич. на сб. ед.	Сведения о взаимозаменяемости и конструктивных изменениях
	(75)		.Элемент крепления	4	
	I	30-I3-034	..Колодка	I	
	2	30-I3-044	..Колодка	I	
	3	26-I3-023	..Кронштейн сферический	I	
	4	H08-0I2-6-I2	..Шайба контровочная	I	
	5	3I47A-6-20	..Винт	I	
	6	3762A-22	..Втулка	I	
	7	I33377	..Пластина	I	
	(76)		.Элемент крепления	II	
	I	30-I3-030	..Колодка	I	
	2	30-I3-040	..Колодка	I	
	3	26-I3-023	..Кронштейн сферический	I	
	4	H08-0I2-6-I2	..Шайба контровочная	I	
	5	3I47A-6-20	..Винт	I	
	6	3762A-I4	..Втулка	I	
	7	I33377	..Пластина	I	
	(77)		.Элемент крепления	9	
	I	30-I3-030	..Колодка	I	
	2	30-I3-040	..Колодка	I	
	3	30-I3-095	..Кронштейн сферический	I	
	4	H08-0I2-6-I2	..Шайба контровочная	I	

Рис.	Поз.	Обозначение	Наименование сборочных единиц, деталей 1234567	Колич. на сб. ед.	Сведения о взаимозаменяемости и конструктивных изменениях
	5	3I47A-6-20	..Винт	I	
	6	3762A-I4	..Втулка	I	
	7	I33377	..Пластина	I	
	(78)		.Элемент крепления	I	
	I	30-I3-032	..Колодка	I	
	2	30-I3-042	..Колодка	I	
	3	44-I3-284	..Кронштейн сферический	I	
	4	H08-0I2-6-I2	..Шайба контровочная	I	
	5	3I47A-6-20	..Винт	I	
	6	3762A-I8	..Втулка	I	
	7	I33377	..Пластина	I	
	(79)		.Элемент крепления	I	
	I	30-I3-038	..Колодка	I	
	2	30-I3-048	..Колодка	I	
	3	30-I3-095	..Кронштейн сферический	I	
	4	H08-0I2-6-I2	..Шайба контровочная	I	
	5	3I47A-6-24	..Винт	I	
	6	3762A-32	..Втулка	I	
	7	I33377	..Пластина	I	
	(80)		.Элемент крепления	I	
	I	30-I3-03I	..Колодка	I	

Рис.	Поз.	Обозначение	Наименование сборочных единиц, деталей 1234567	Колич. на сб. ед.	Сведения о взаимозаменяемости и конструктивных изменениях
	2	30-I3-04I	..Колодка	I	
	3	26-I3-023	..Кронштейн сферический	I	
	4	H08-0I2-6-I2	..Шайба контровочная	I	
	5	3I47A-6-24	..Винт	I	
	6	3762A-I6	..Втулка	I	
	7	I33377	..Пластина	I	
	(8I)		.Элемент крепления	I	
	I	30-I3-038	..Колодка	I	
	2	30-I3-048	..Колодка	I	
	3	44-I3-285	..Кронштейн сферический	I	
	4	H08-0I2-6-I2	..Шайба контровочная	I	
	5	3I47A-6-24	..Винт	I	
	6	3762A-32	..Втулка	I	
	7	I33377	..Пластина	I	
	(82)		.Элемент крепления	I	
	I	30-I3-034	..Колодка	I	
	2	30-I3-044	..Колодка	I	
	3	44-I3-288	..Кронштейн сферический	I	
	4	H08-0I2-6-I2	..Шайба контровочная	I	
	5	3I47A-6-20	..Винт	I	
	6	3762A-22	..Втулка	I	
	7	I33377	..Пластина	I	

Рис.	Поз.	Обозначение	Наименование сборочных единиц, деталей 1234567	Колич. на сб. ед.	Сведения о взаимозаменяемости и конструктивных изменениях
	83		.Элемент крепления	I	
	I	30-I3-034	..Колодка	I	
	2	30-I3-044	..Колодка	I	
	3	44-I3-284	..Кронштейн сферический	I	
	4	H08-0I2-6-I2	..Шайба контровочная	I	
	5	3I47A-6-20	..Винт	I	
	6	3762A-22	..Втулка	I	
	7	I333/7	..Пластина	I	
	84		.Элемент крепления	I	
	I	30-I3-030	..Колодка	I	
	2	30-I3-040	..Колодка	I	
	3	44-I3-289	..Кронштейн сферический	I	
	4	H08-0I2-6-I2	..Шайба контровочная	I	
	5	3I47A-6-20	..Винт	I	
	6	3762A-I4	..Втулка	I	
	7	I33377	..Пластина	I	
	85		.Элемент крепления	I	
	I	30-I3-030	..Колодка	I	
	2	30-I3-040	..Колодка	I	
	3	44-I3-285	..Кронштейн сферический	I	
	4	H08-0I2-6-I2	..Шайба контровочная	I	
	5	3I47A-6-20	..Винт	I	

Рис.	Поз.	Обозначение	Наименование сборочных единиц, деталей 1234567	Колич. на сб. ед.	Сведения о взаимозаменяемости и конструктивных изменениях
	6	3762А-I4	..Втулка	I	
	7	I33377	..Пластина	I	
	(86)		.Элемент крепления	I	
	I	40-I3-305	..Заглушка	I	
	2	2957А-75	..Прокладка	I	
	3	44-I3-267	..Хомут	I	
	4	Н08-035-I0-I4	..Шайба контровочная	2	
	5	3I47А-I0-28	..Винт	2	
	(87)		.Элемент крепления	I	
	I	40-I3-622	..Заглушка	I	
	2	2957А-60	..Прокладка	I	
	3	44-I3-264	..Хомут	I	
	4	Н08-035-8-I2	..Шайба контровочная	2	
	5	3I47А-8-24	..Винт	2	
	(88)		.Элемент крепления	2	
	I	4727А-I2-I4	..Колодка парная	I	
	2	4728А-I2-I4	..Колодка парная	I	
	3	3762А-I4	..Втулка	I	
	4	I33377	..Пластина	I	
	5	3762А-I2	..Втулка	I	
	6	I33374	..Пластина	I	
	7	Н08-0I2-6-I2	..Шайба контровочная	I	

72.80.20
555

Рис.	Поз.	Обозначение	Наименование сборочных единиц, деталей 1234567	Колич. на сб. ед.	Сведения о взаимозаменяемости и конструктивных изменениях
	8	3I47A-6-24	..Винт	I	
	(89)		.Элемент крепления	7	
	I	4727A-I0-I4	..Колодка парная	I	
	2	4728A-I0-I4	..Колодка парная	I	
	3	3762A-I4	..Втулка	I	
	4	I33377	..Пластина	I	
	5	3762A-I0	..Втулка	I	
	6	I333'4	..Пластина	I	
	7	H08-0I2-6-I2	..Шайба контровочная	I	
	8	3I47A-6-24	..Винт	I	
	(90)		.Элемент крепления	I	
	I	44-I3-267	..Хомут	I	
	2	H08-035-I0-I4	..Шайба контровочная	2	
	3	3I47A-I0-28	..Винт	2	
	(9I)		.Элемент крепления	I	
	I	44-I3-263	..Хомут	I	
	2	H08-035-8-I2	..Шайба контровочная	2	
	3	3I47A-8-24	..Винт	2	
	(92)		.Элемент крепления	2	
	I	30-I3-038	..Колодка	I	
	2	30-I3-048	..Колодка	I	
	3	3762A-32	..Втулка	I	

Рис.	Поз.	Обозначение	Наименование сборочных единиц, деталей 1234567	Колич. на сб. ед.	Сведения о взаимозаменяемости и конструктивных изменениях
	4	I33377	..Пластина	I	
	5	H08-086-6	..Кронштейн сферический	I	
	6	H08-0I2-6-I2	..Шайба контровочная	2	
	7	3I47A-6-I6	..Винт	I	
	8	3I47A-6-24	..Винт	I	
	(93)		.Элемент крепления	2	
	I	40-I3-579	..Колодка	I	
	2	40-I3-580	..Колодка	I	
	3	3762A-I2	..Втулка	4	
	4	I33374	..Пластина	4	
	5	H08-0I2-6-I2	..Шайба контровочная	2	
	6	3I47A-6-24	..Винт	2	
	(94)		.Элемент крепления	2	
	I	0860468	..Колодка	I	
	2	0860469	..Колодка	I	
	3	3762A-8	..Втулка	4	
	4	I33374	..Пластина	4	
	5	H08-0I2-6-I2	..Шайба контровочная	2	
	6	3I47A-6-24	..Винт	2	
	(95)		..Элемент крепления	I	
	I	40-I3-557	..Штуцер	I	

Рис.	Поз.	Обозначение	Наименование сборочных единиц, деталей 1234567	Колич. на сб. ед.	Сведения о взаимозаменяемости и конструктивных изменениях
	2	40-I3-558	..Фланец	I	
	3	5I28A-3I-2-5I-I434	..Кольцо уплотнительное	2	
	4	2I87A-3I	..Шайба защитная	2	
	5	40-I3-786	..Кольцо	2	
	6	40-I3-I30	..Гайка нажимная	2	
	7	40-I3-I33	..Патрубок	I	
	8	40-I3-288	..Фланец	I	
	9	2267A-I83-2	..Кольцо уплотнительное	I	
	I0	3374A-8Кд	..Гайка самоконтрящаяся	2	
	II	3406A-I-8-I4хим.Пас	..Шайба	2	
	I2	40-I3-439	..Обойма	2	
	I3	3008A-8-48	..Болт	2	
	(96)		.Элемент крепления	I	
	I	I703A-T	..Штуцер консервации	I	
	2	2267A-I66-2	..Кольцо уплотнительное	I	
	3	2262A-288-2	..Кольцо уплотнительное	I	
	4	2724C57-M68x2	..Заглушка предохранительная	I	
	(97)		.Элемент крепления	2	
	I	I78IA-30-I,5	..Кольцо уплотнительное	I	
	(98)		.Элемент крепления	I	
	I	I78IA-22-I,5	..Кольцо уплотнительное	I	

Рис.	Поз.	Обозначение	Наименование сборочных единиц, деталей 1234567	Колич. на сб. ед.	Сведения о взаимозаменяемости и конструктивных изменениях
	99		.Элемент крепления	I	
	I	30-I3-05I	..Колодка	I	
	2	30-I3-055	..Колодка	I	
	3	3762А-8	..Втулка	I	
	4	I33374	..Пластина	I	
	5	3I47А-6-20	..Винт	I	
	6	Н08-0I2-6-I2	..Шайба контровочная	I	
	7	Н08-086-8	..Кронштейн сферический	I	
	I00		.Элемент крепления	I	
	I	30-I3-052	..Колодка	I	
	2	30-I3-056	..Колодка	I	
	3	3762А-I0	..Втулка	I	
	4	I33374	..Пластина	I	
	5	3I47А-6-20	..Винт	I	
	6	Н08-0I2-6-I2	..Шайба контровочная	I	
	7	Н08-086-6	..Кронштейн сферический	I	
	I0I		.Элемент крепления	I	
	I	30-I3-05I	..Колодка	I	
	2	30-I3-055	..Колодка	I	
	3	3762А-8	..Втулка	I	
	4	I33374	..Пластина	I	
	5	3I47А-6-20	..Винт	I	
	6	Н08-0I2-6-I2	..Шайба контровочная	I	

Рис.	Поз.	Обозначение	Наименование сборочных единиц, деталей 1234567	Колич. на сб. ед.	Сведения о взаимозаменяемости и конструктивных изменениях
	7	H08-086-6	..Кронштейн сферический	1	
	102		.Элемент крепления	2	
	I	40-I3-338	..Колодка	I	
	2	40-I3-339	..Колодка	I	
	3	3762A-I0	..Втулка	2	
	4	I33374	..Пластина	3	
	5	3762A-8	..Втулка	I	
	6	H08-0I2-6-I2	..Шайба контровочная	2	
	7	3I47A-6-20	..Винт	2	
	103		.Элемент крепления	2	
	I	40-I3-748	..Колодка	I	
	2	40-I3-749	..Колодка	I	
	3	3762A-6	..Втулка	2	
	4	I33374	..Пластина	3	
	5	3762A-8	..Втулка	I	
	6	H08-0I2-6-I2	..Шайба контровочная	2	
	7	3I47A-6-20	..Винт	2	
	104		.Элемент крепления	I	
	I	0860455	..Колодка	I	
	2	0860456	..Колодка	I	
	3	3762A-I0	..Втулка	I	
	4	I33374	..Пластина	4	

72.80.20
Стр. 570

Рис.	Поз.	Обозначение	Наименование сборочных единиц, деталей 1234567	Колич. на сб. ед.	Сведения о взаимозаменяемости и конструктивных изменениях
	5	3762А-8	..Втулка	3	
	6	Н08-012-6-12	..Шайба контровочная	2	
	7	3147А-6-24	..Винт	2	
	105		.Элемент крепления	2	
	1	30-13-034	..Колодка	1	
	2	30-13-044	..Колодка	1	
	3	30-13-095	..Кронштейн сферический	1	
	4	Н08-012-6-12	..Шайба контровочная	1	
	5	3147А-6-20	..Винт	1	
	106		.Элемент крепления	1	
	1	44-13-943	..Кронштейн	1	
	2	3374А-8Кд	..Гайка самоконтрящаяся	2	
	3	3406А-1-8-14 Хим. пас.	..Шайба	6	
	4	40-13-521	..Кронштейн	1	
	5	3147А-8-20	..Винт	2	
	6	40-13-137	..Обойма	2	
	7	2957А-45	..Прокладка	1	
	8	3008А-8-36	..Болт	2	
	9	3373А-8Кд	..Гайка самоконтрящаяся	2	
	107		.Элемент крепления	3	
	1	40-13-677	..Колодка	1	
	2	40-13-678	..Колодка	1	

Рис.	Поз.	Обозначение	Наименование сборочных единиц, деталей I234567	Колич. на об. ед.	Сведения о взаимозаменяемости и конструктивных изменениях
	3	3762А-8	..Втулка	3	
	4	I33374	..Пластина	3	
	5	Н08-Л2-6-I2	..Шайба контровочная	2	
	6	3I47А-6-20	..Винт	2	
	7	3762А-I4	..Втулка	I	
	8	I33377	..Пластина	I	
	I08		.Элемент крепления	2	
	I	2267А-2I-2	..Кольцо уплотнительное	I	
	I09		.Элемент крепления	I	
	I	0864395	..Колодка парная	I	
	2	0864406	..Колодка парная	I	
	3	3762А-I4	..Втулка	I	
	4	I33377	..Пластина	2	
	5	3762А-27	..Втулка	I	
	6	Н08-0I2-6-I2	..Шайба контровочная	I	
	7	3I47А-6-24	..Винт	I	
	II0		.Элемент крепления	2	
	I	0864394	..Колодка парная	I	
	2	0864405	..Колодка парная	I	
	3	3762А-I4	..Втулка	I	
	4	I33377	..Пластина	2	
	5	3762А-22	..Втулка	I	

Рис.	Поз.	Обозначение	Наименование сборочных единиц, деталей 1234567	Колич. на сб. ед.	Сведения о взаимозаменяемости и конструктивных изменениях
	6	H08-012-6-12	..Шайба контровочная	1	
	7	3147А-6-24	..Винт	1	
	(111)		.Элемент крепления	3	
	1	44-13-254	..Колодка	1	
	2	44-13-255	..Колодка	1	
	3	3762А-10	..Втулка	1	
	4	133374	..Пластина	3	
	5	3762А-8	..Втулка	1	
	6	3762А-12	..Втулка	1	
	7	H08-012-6-12	..Шайба контровочная	2	
	8	3147А-6-24	..Винт	2	
	(112)		.Элемент крепления	1	
	1	40-13-279	..Колодка	1	
	2	40-13-280	..Колодка	1	
	3	3762А-22	..Втулка	1	
	4	133377	..Пластина	2	
	5	H08-012-6-12	..Шайба контровочная	1	
	6	3147А-6-32	..Винт	1	
	7	40-13-4061	..Втулка	1	
	(113)		.Элемент крепления	1	
	1	40-13-750	..Колодка	1	
	2	40-13-751	..Колодка	1	

Рис.	Поз.	Обозначение	Наименование сборочных единиц, деталей 1234567	Колич. на сб. ед.	Сведения о взаимозаменяемости и конструктивных изменениях
	3	3762А-6	..Втулка	3	
	4	I33374	..Пластина	4	
	5	3762А-8	..Втулка	I	
	6	H08-0I2-6-I2	..Шайба контровочная	3	
	7	3I47А-6-20	..Винт	3	
	(II4)		.Элемент крепления	4	
	I	30-I3-053	..Колодка	I	
	2	30-I3-057	..Колодка	I	
	3	30-I3-095	..Кронштейн сферический	I	
	4	3406А-I-8-I4 Хим. пас.	..Шайба	I	
	5	H08-0I2-6-I2	..Шайба контровочная	I	
	6	3I47А-6-24	..Винт	I	
	7	3762А-I2	..Втулка	I	
	8	I33374	..Пластина	I	
	9	3I47А-8-20	..Винт	I	
	I0	3373А-8Кд	..Гайка самоконтрящаяся	I	
	(II5)		.Элемент крепления	I	
	I	30-I3-05I	..Колодка	I	
	2	30-I3-055	..Колодка	I	
	3	26-I3-023	..Кронштейн сферический	I	
		3406А-I-6-I2 Хим. пас.	..Шайба	I	
	5	H08-0I2-6-I2	..Шайба контровочная	I	

72.80.20
Стр. 574

Рис.	Поз.	Обозначение	Наименование сборочных единиц, деталей 1 2 3 4 5 6 7	Колич. на сб. ед.	Сведения о взаимозаменяемости и конструктивных изменениях
	6	3I47A-6-20	..Винт	I	
	7	3762A-8	..Втулка	I	
	8	I33374	..Пластина	I	
	9	3I47A-6-I8	..Винт	I	
	I0	3373A-6Кд	..Гайка самоконтрящаяся	I	
	(II6)		.Элемент крепления	I	
	I	30-I3-053	..Колодка	I	
	2	30-I3-057	..Колодка	I	
	3	26-I3-023	..Кронштейн сферический	I	
	4	3406A-I-6-I2 Хим. пас.	..Шайба	I	
	5	H08-0I2-6-I2	..Шайба контровочная	I	
	6	3I47A-6-24	..Винт	I	
	7	3762A-I2	..Втулка	I	
	8	I33374	..Пластина	I	
	9	3I47A-6-I8	..Винт	I	
	I0	3373A-6Кд	..Гайка самоконтрящаяся	I	
	(II7)		.Элемент крепления	2	
	I	30-I3-050	..Колодка	I	
	2	30-I3-054	..Колодка	I	
	3	30-I3-095	..Кронштейн сферический	I	
	4	3406A-I-8-I4 Хим. пас.	..Шайба	I	
	5	H08-0I2-6-I2	..Шайба контровочная	I	

72.80.20

Рис.	Поз.	Обозначение	Наименование сборочных единиц, деталей I234567	Колич. на сб.ед.	Сведения о взаимозаменяемости и конструктивных изменениях.
	6	3I47A-6-20	. Винт	I	
	7	3762A-6	. Втулка	I	
	8	I33374	.. Пластина	I	
	9	3I47A-8-20	.. Винт	I	
	I0	3373A-8Кд	.. Гайка самоконтрящаяся	I	
	II8		. Элемент крепления	I	
	I	40-I3-4049	.. Гайка	I	
	2	H08-043-29	.. Кольцо	I	
	3	30-I3-225	. Кольцо	I	
	II9		. Элемент крепления	7	
	I	088I635	.. Гайка накидная	I	
	2	2845A-4	.. Крышка	I	
	I20		. Элемент крепления	I	
	I	2267A-38-2	.. Кольцо	I	
	2	H08-I76-6-I82AT-2	.. Гайка	4	
	I2I		. Элемент крепления	I	
	I	2267A-I5I-2	.. Кольцо уплотнительное	I	
	I22		. Элемент крепления	5	
	I	30-I3-227	.. Кольцо уплотнительное	I	
	2	0850616	.. Кольцо	I	
	3	0880996	.. Гайка круглая	I	

Рис.	Поз.	Обозначение	Наименование сборочных единиц, деталей 1234567	Колич. на об. ед.	Сведения о взаимозаменяемости и конструктивных изменениях
	123		.Элемент крепления	I	
	I	40-I3-265	..Колодка	I	
	2	40-I3-264	..Колодка	I	
	3	H08-0I2-6-I2	..Шайба контровочная	I	
	4	3I47A-6-24	..Винт	I	
	5	26-I3-023	..Кронштейн сферический	I	
	6	3406A-I-6-I2 Хим.Пас.	..Шайба	I	
	7	3373A-6Кд	..Гайка самоконтрящаяся	I	
	8	3I47A-6-I8	..Винт	I	
	124		.Элемент крепления	3	
	I	30-I3-05I	..Колодка	I	
	2	30-I3-055	..Колодка	I	
	3	3762A-8	..Втулка	I	
	4	I33374	..Пластина	I	
	5	30-I3-095	..Кронштейн сферический	I	
	6	3406A-3-8-I6 Хим.Пас.	..Шайба	I	
	7	H08-0I2-6-I2	..Шайба контровочная	I	
	8	3I47A-6-20	..Винт	I	
	125		.Элемент крепления	4	
	I	H08-043-22	..Кольцо	I	
	2	40-I3-4228	..Кольцо уплотнительное	I	
	3	0884350	..Гайка	I	

Рис.	Поз.	Обозначение	Наименование сборочных единиц, деталей 1234567	Колич. на об. ед.	Сведения о взаимозаменяемости и конструктивных изменениях
	126		.Элемент крепления	3	
	1	Н08-043-18	..Кольцо	1	
	2	40-10-4229	..Кольцо уплотнительное	1	
	3	0894363	..Гайка накидная	1	
	127		.Элемент крепления	4	
	1	30-13-052	..Колодка	1	
	2	30-13-056	..Колодка	1	
	3	0940917	..Прокладка	1	
	4	Н08-012-6-12	..Шайба контровочная	1	
	5	3147А-6-20	..Винт	1	
	6	3373А-6Кд	..Гайка самоконтрящаяся	1	
	7	3406А-1-6-12 Хим.Пас.	..Шайба	1	
	8	26-13-023	..Кронштейн сферический	1	
	9	3147А-6-18	..Винт	1	
	128		.Элемент крепления	1	
	1	4727А-20-20	..Колодка парная	2	
	2	Н08-012-6-12	..Шайба контровочная	1	
	3	3762А-20	..Втулка	2	
	4	133377	..Пластина	2	
	5	3147А-6-36	..Винт	1	
	129		.Элемент крепления	1	
	1	0881645	..Гайка накидная	1	

Рис.	Поз.	Обозначение	Наименование сборочных единиц, деталей 1234567	Колич. на сб. ед.	Сведения о взаимозаменяемости и конструктивных изменениях
	2	190IA-25	.. Крышка	1	
	130		. Элемент крепления	1	
	1	44-13-046	.. Кронштейн	1	
	2	40-13-4127	.. Хомут	2	
	3	3406A-1-8-14 Хим.лак	.. Шайба	4	
	4	3373A-8Кд	.. Гайка самоконтрящаяся	2	
	5	301IA-8-32Кд	.. Болт	2	
	131		. Элемент крепления	1	
	1	44-13-047	.. Обойма	1	
	2	44-13-080	.. Обойма	1	
	3	H08-035-8-12	.. Шайба контровочная	2	
	4	3147A-8-20	.. Винт	2	
	132		. Элемент крепления	2	
	1	44-13-129	.. Колодка	1	
	2	44-13-130	.. Колодка	1	
	3	3762A-34	.. Втулка	1	
	4	133377	.. Пластина	2	
	5	40-13-4061	.. Втулка	1	
	6	H08-012-6-12	.. Шайба контровочная	1	
	7	3147A-6-48	.. Винт	1	
	133		. Элемент крепления	1	

72.80.20

Рис.	Поз.	Обозначение	Наименование сборочных единиц, деталей 1234567	Колич. на об. ед.	Сведения о взаимозаменяемости и конструктивных изменениях
	I	40-07-437	..Заглушка	I	
	2	2267А-I69-2	..Кольцо уплотнительное	I	
	(I34)		.Элемент крепления	I	
	I	2267А-77-2	..Кольцо уплотнительное	I	
	2	44-I3-I83	..Заглушка	I	
	3	Н08-035-8-I2	..Шайба контровочная	4	
	4	3I47А 8-I6	..Винт	4	
	(I35)		.Элемент крепления	2	
	I	44-I3-3I5	..Кронштейн	I	
	2	3406А-3-8-I6 Хим.Пас.	..Шайба	2	
	(I36)		.Элемент крепления	2	
	I	084I28I	..Шайба	I	
	(I37)		.Элемент крепления	I	
	I	30-I3-034	..Колодка	I	
	2	30-I3-044	..Колодка	I	
	3	44-I3-289	..Кронштейн сферический	I	
	4	Н08-0I2-6-I2	..Шайба контровочная	I	
	5	3I47А-6-20	..Винт	I	
	6	3762А-22	..Втулка	I	
	7	I33377	..Пластина	I	

Рис.	Поз.	Обозначение	Наименование сборочных единиц, деталей 1234567	Колич. на об. ед.	Сведения о взаимозаменяемости и конструктивных изменениях
	138		.Элемент крепления	1	
	1	30-13-038	..Колодка	1	
	2	30-13-048	..Колодка	1	
	3	3762А-32	..Втулка	1	
	4	133377	..Пластина	1	
	5	44-13-284	..Кронштейн сферический	1	
	6	3147А-6-24	..Винт	1	
	7	Н08-012-6-12	..Шайба контровочная	3	
	8	3147А-6-16	..Винт	2	
	9	30-13-015	..Кронштейн	1	